SIEMENS

iQ300, 洗衣乾衣機, 8/5 kg, 1400 轉/分鐘
WD14S4B0HK

WZ20335 :

Siemens 除菌纖巧470洗衣乾衣機系列 - 全新熱烘除菌洗衣程序

- ✓ 蒸洗除菌99.99%
- ✓ speedPerfect :節省高達50%洗衣時間
- ✓ 自動感應乾衣，避免衣物過熱及烘乾不均。
- ✓ iQdrive無刷式變頻摩打寧靜耐用 10年保養
- ✓ 清潔洗衣筒程序 - 保持滾筒清潔衛生

Maximum capacity in kg in a Wash/Dry cycle (EU 2017/1369): 5.0 公斤
Maximum capacity in kg in a wash cycle (EU 2017/1369): .. 8.0 公斤
安裝類型: ..... 獨立式
可移除頂板: ..... No
開門方式: ..... 左門鉸
電源線長度: ..... 200 cm
產品尺寸: ..... 820x595x470 毫米
淨重量: ..... 63.6 公斤
滾筒容量: ..... 53 升
總功率: ..... 1900 瓦
電流: ..... 10 A
電壓: ..... 220-240 伏特
頻率: ..... 50 赫茲

4 242003 912492

[1] in programme Eco 40-60

SIEMENS

iQ300, 洗衣乾衣機, 8/5 kg, 1400 轉/分鐘
WD14S4B0HK

- WD14S4B0HK
- 洗衣量: 8 公斤
- 乾衣量: 5公斤
- 最高脫水轉速:1400 轉/分鐘

獨特設計

- 熱烘除菌洗衣程序: 熱風為衣物深度除菌, 除菌率達99.99%*, 再進行30°C低溫洗滌
- iQdrive 變頻摩打, 10年摩打保養
- 全電子感應操控
- 磁石門鎖

程序

- 熱烘除菌*, 自設記憶程序, 棉質, 節能洗, 混合衣物, 纖幼/絲質衣物, 輕柔衣物, 過水/脫水, 清潔洗衣筒, 特強烘乾, 輕柔烘乾, 快洗15 / 洗衣+乾衣60分鐘, 防敏除菌65°C, 薄被, 羊毛衣物, 脫水/排水

額外選項

- 高速便捷模式, 自動感應乾衣(加強烘乾/烘乾/輕柔烘乾/自設烘乾時間), 溫度選擇, 脫水轉速選擇, 完成時間預設選擇, 預洗, 額外過水, 添放衣物功能

技術規格

- 此產品為WD14S460HK 之飛頂型號, 高度為82厘米, 可廚櫃底安裝。

*經威凱檢測技術有限公司(CVC)測試， 以熱烘除菌洗衣程序(30°C)能有效去除99.99%的大腸桿菌及金黃葡萄球菌。測試報告: No. GJW2021-2627 (09/2021)。

所有廚櫃底型號只為零售商/物流送貨識別之用， 產品型號請參照產品銘牌上所顯示之型號。

SIEMENS

iQ300, 洗衣乾衣機, 8/5 kg, 1400 轉/分鐘
WD14S4B0HK

尺寸以毫米計

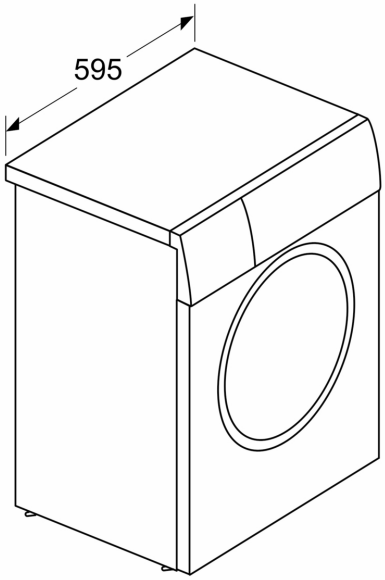
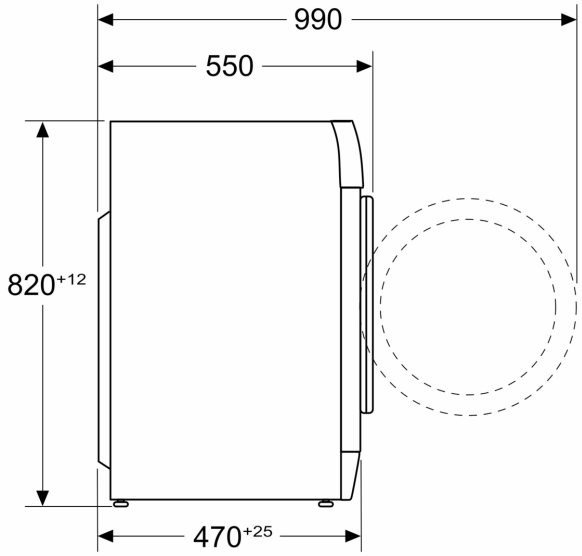
尺寸以毫米計