SIEMENS

iQ700, 掛牆式抽油煙機, 90 cm, 不銹鋼色
LC91BUR50B

iQdrive

傑出設計配合特強抽風,完美配合您的廚房。

- ✓ 強大而寧靜 - iQdrive 摩打
- ✓ LED 照明: 為烹調提供最合適的氛圍
- ✓ 如烹調時產生大量油煙，可短時間使用強力抽風設定提高排風量並自動恢復裝置的強風的設定
- ✓ Home Connect - 智能家電管理。任何地方。任何時間。
- ✓ Home Connect - 讓您的抽油煙機更智能

LZ00XXP00 :, LZ10FXJ05 :, LZ11CXI16 :, LZ12265 :, LZ12365 :, LZ12CBI14 :, LZ12CXC56 :, LZ50960 :, LZ50961 :, LZ53450 :, LZ53451 :, LZ12FXD51 :, LZ31XXB16 :, LZ32CBB14 :

種類: ..... 掛牆式
電源線長度: ..... 130.0 cm
Height of the chimney: ..... 582-908/568-1018 毫米
Height of product, without chimney: ..... 46 毫米
淨重量: ..... 19.3 公斤
控制面板: ..... Electronic
Number of speed settings: ..... 3-stage + 2 intensive
最高排風量: ..... 602 立方米/小时
Boost position output recirculating: ..... 561 立方米/小时
再循環模式最大排風量: ..... 462 立方米/小时
增壓位置排氣: ..... 965 立方米/小时
Number of lights: 3
操作音量: ..... 64 dB(A) re 1 pW
出風口直徑: ..... 120 / 150 毫米
濾網物料: ..... 可清洗不銹鋼
Odour filter: ..... No
操作模式: ..... 排風或再循環模式
可選配件: LZ00XXP00, LZ10FXJ05, LZ11CXI16, LZ12265, LZ12365, LZ12CBI14, LZ12CXC56, LZ50960, LZ50961, LZ53450, LZ53451, LZ12FXD51, LZ31XXB16, LZ32CBB14
Type of lamps used: ..... LED
濾網種類: ..... 多層濾網
總功率: ..... 265 瓦
電流: ..... 10 A
電壓: ..... 220-240 伏特
頻率: ..... 50; 60 赫茲
插頭類型: ..... 英式插頭
安裝類型: ..... 掛牆式
機身物料: ..... 不銹鋼
插頭類型: ..... 英式插頭
Dimensions of the product, with chimney (if exists) (in): ..... x x
Dimensions of the packed product: ..... 23.03 x 25.59 x 38.18
淨重: ..... 42.000 lbs
Gross weight: ..... 56.000 lbs
摩打位置: ..... 收藏於煙囪內
No-return airflow flap: ..... Yes
電源線長度: ..... 130.0 cm
Dimensions of the product, with chimney (if exists): ..... 614-1064 x 898.0 x 500.0 毫米
產品包裝尺寸 (高 x 闊 x 深): ..... 585 x 650 x 970 毫米
淨重量: ..... 19.3 公斤
Gross weight: ..... 25.5 公斤
Delay Shut off modes: ..... 10 分钟

4 242003 832004

SIEMENS

iQ700, 掛牆式抽油煙機, 90 cm, 不銹鋼色
LC91BUR50B

設計:
- 掛牆式抽油煙機
- 90 cm 闊
- 機身顏色: 不銹鋼
- 適用於排氣或循環空氣模式

功能:
- 無刷式摩打
- 觸控面板
- 排風量 (EN61591): 965 m³/h
- 3段風速加2段特強抽風設定
- 清洗隔油濾網燈顯示
- 3 x 1,5W LED 燈
- 可調節燈光功能
- SoftLight 柔光控制功能

技術資料:
- 尺寸 - 排風模式 (高x 闊 x 深): 614-954 x 898 x 500 毫米
- 尺寸 - 循環模式 (高 x 闊 x 深): 614-1064 x 898 x 500毫米
- 功率: 265 W

跟機配件:
- 3塊可置洗碗碟機清洗隔油濾網
- 直徑150毫米排風喉連接 (附上120毫米排風喉連接配件)

自選配件:
- 活性炭循環濾網套裝
- cleanAir 循環空氣套裝

SIEMENS
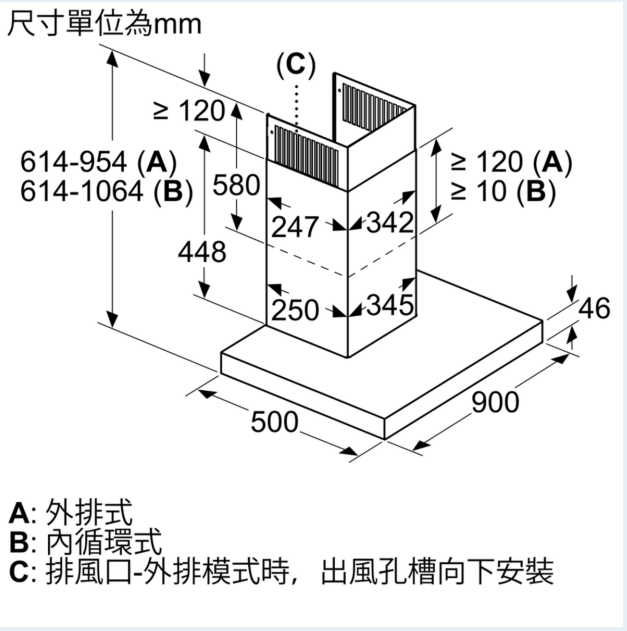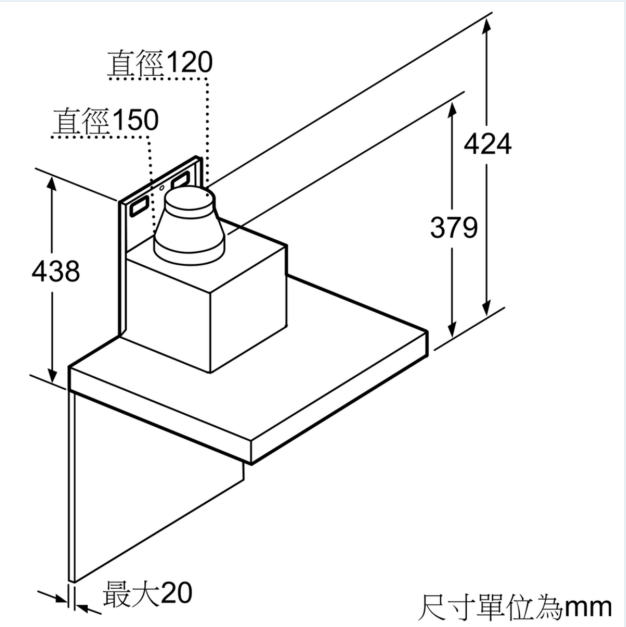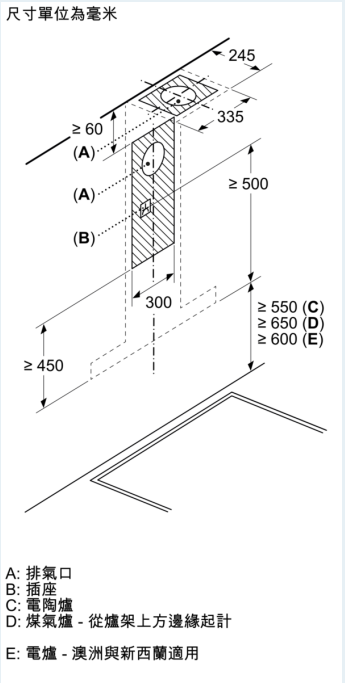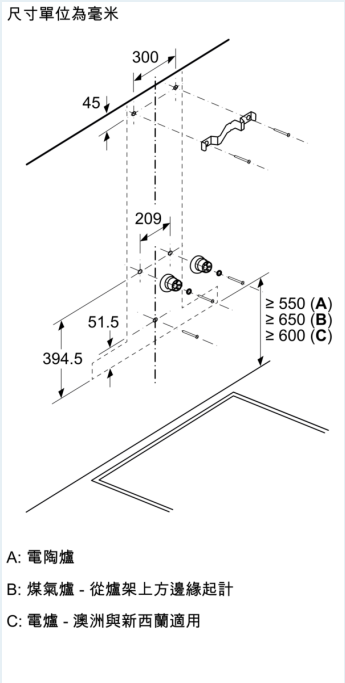
iQ700, 掛牆式抽油煙機, 90 cm, 不銹鋼色
LC91BUR50B