iQ300, 滚筒洗衣机, 8 kg, 1200 转/分钟
WM12N2R80W

都市生活，细菌无处不在，而衣物与皮肤直接接触，细菌极易附着在衣物表面，可能引发危“肌”。西门子iQ300系列洗衣机特有除菌液程序，专业巧妙的设计，给衣物洁净享受，令细菌无处可逃。减少洗衣过程中的烦扰，带给您轻松洁净生活。

产品介绍

技术数据

品牌 : 西门子
产品类别 : 洗衣机
产品型号 : WM12N2R80W
显示 : LED 数码
旋钮 : normal
按键 : 触摸控制
语音提示 : 蜂鸣
门锁 : 可直接拉开的电磁锁
内置照明 : 无
内筒设计 : 标准
喷淋装置 : 无
辅助排水管 : 无
降噪装置 : 水纹设计, 有
防鼠底板 : 无
衣量自检 : 有
泡沫自检 : 有
不平衡自检 : 有
误操作提示 : 无
中途添衣 : 有
童锁 : 有
水路保护系统 : 多重水保护
最高脱水转速 (转/分钟) : 1200
产品安全认证 : CCC, CE, China ROHS 20, VDE
投衣口位置 : 前部
门把手位置 : 右侧
开门方向 : 左侧开门
开门角度 : 175
电源插头类型 （中式/欧式） : 中式插头
电源线长度 (cm) : 210
进水管长度 (厘米) : 120.00
排水管长度 (厘米) : 120.00
最高排水高度 (厘米) : 100
中国商品条码 : 6945213506250
包装尺寸（宽x深x高） : 990 x 615 x 670
产品毛重 (kg) : 75.0
产品净重(kg) : 70.112
中国能效标识等级 : 1
耗电量 (千瓦时) : 0.75
耗水量 (升) : 59
洗净比 : 1.03
洗涤噪音 dB(A) : 56
脱水噪音 dB(A) : 71
额定电压 : 220
电源频率 (Hz) : 50
额定电流(A) : 10
额定输入功率 (W) : 2050

iQ300, 滚筒洗衣机, 8 kg, 1200 转/分钟
WM12N2R80W

产品介绍

四大智能自检系统 – 全能助手
- 功能自检，安全便捷
- 不平衡自检与自校
- 泡沫自检，呵护肌肤
- 衣量自检，高效节能

个性化洗涤程序 – 专业呵护，轻松洗衣
- 除菌液，专业的除菌液程序，有效减少和预防细菌滋生。
- 羽绒服 – 适合可以水洗的冬季保暖衣物
- 筒清洁提示-智能感知筒内脏污程度，自动提示筒清洁操作
- 床单—有效分解过敏源和螨虫，适合敏感性肌肤人群
- 衬衫 – 轻柔洗涤，适合洗涤各类衬衫
- 防过敏-无需使用任何化学手段，而可以最大程度的解决衣物洗涤液残留
- 窗帘 – 适合洗涤窗帘等大件物品
- 快洗15’ – 快速洗涤，适合洗涤夏装/健身装/泳装

超低运行噪音 – 创新设计，静享洁净
- 水韵纹降噪侧板，水纹设计，舒缓震动
- BLDC无刷电机，无碳刷设计，减少摩擦

变速节能技术 – BLDC无刷电机，核心动力
- 节能洗功能，降低转停比，节约电能消耗
- 加速洗功能，提高转停比，缩短洗涤时间

iQ300, 滚筒洗衣机, 8 kg, 1200 转/分钟
WM12N2R80W

尺寸图

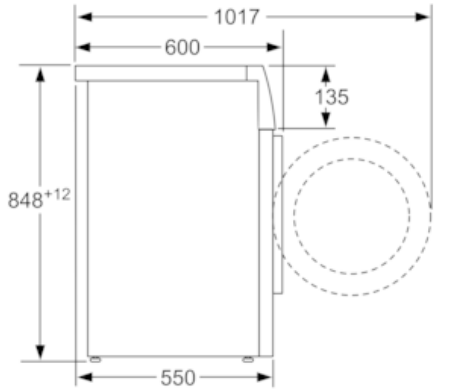

尺寸(毫米)

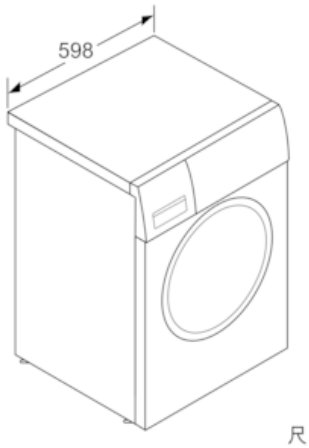

尺寸 (毫米)