iQ700, 壁挂式吸油烟机, 90 cm, 黑色
LC48FK956W

速吸速排，畅享持久大吸力*（*“持久大吸力”仅指相关烟机产品在正常合理使用周期/范围内都能为用户提供大吸力的使用体验。）

产品介绍

技术数据

安装方式 : 挂壁式
设计系列 : 欧式
机身颜色 : 黑色
烹饪区控制 : 电脑控温
显示装置 : 光圈显示
操作元件 : 触摸控制
风速调节 : 4档 / 强力 1档
照明灯类型 : LED
照明灯数量 : 2
照明灯渐变功能 : 有
柔光光源 : 有
自清洁功能 : 有
延迟关机功能 : 3
防回风功能 : 有

iQ700, 壁挂式吸油烟机, 90 cm, 黑色
LC48FK956W

产品介绍

持久大吸力，快意爆炒不受限
- BLDC直流无刷变频电机与热风自清洁，共创速净双驱，成就持久大吸力。
- 西门子家电原厂BLDC直流无刷变频电机，造就强劲大吸力。
- 热风自清洁，智能累计烟机使用时间，20小时自动提醒开启自清洁。持续加热涡壳底部，均匀融化内部附着油污，配合强劲内芯甩净油脂，护航持久吸力。
- 一键速吸风量，瞬间提升至20立方米每分钟，劲吸油烟。
- 阿基米德风导，优化排风曲线，吸力与排烟速度全面提升，带来持久清新。
- 双层"π型"滤网，高效过滤油脂，减少烟机内部油垢。

细节设计，悉心为您
- INTERLINK烟灶智能联动，无需手动开关烟机，轻松开启智慧生活。
- 可设置0/3/6/9/12分钟智能延时关机，净吸余味。
- 4+1档风量选择，煎炸蒸煮，满足中国家庭不同烹饪需求。
- 变频高效电机从结构设计上有效减少噪音，带来更多静谧享受。
- 无缝一体内腔，减少卫生死角，清洁更轻松。
- 优选钢化玻璃，搭配一体化触屏设计，油污更易擦洗。
- 全新凌光智控操作界面，指间轻触，自由滑控，畅快舒适体验。

iQ700, 壁挂式吸油烟机, 90 cm, 黑色
LC48FK956W
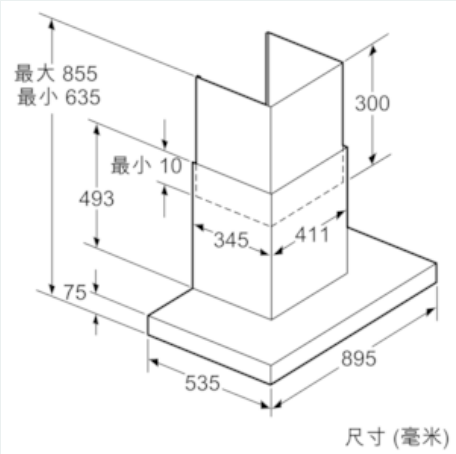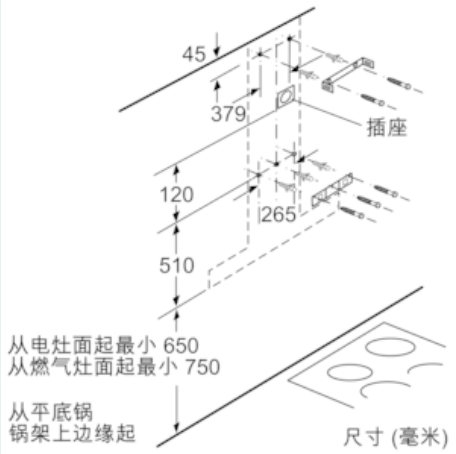
尺寸图