Серія 8, Вбудовувана духова шафа, 60 x 60 cm, Чорний
HBG633BB1

HEZ327000 Аксесуари для духових шаф, HEZ530000 :, HEZ531010 :, HEZ532010 :, HEZ617000 Аксесуари для духових шаф, HEZ625071 Деко для гриля, HEZ631070 :, HEZ632070 :, HEZ633001 Кришка для профес.сковорідки, HEZ633070 Професійна сковорідка, HEZ634000 :, HEZ635000 :, HEZ636000 Аксесуари для духових шаф, HEZ638100 Телескопічні напрямні, HEZ638200 Телескопічні напрямні, HEZ638300 Телескопічні напрямні, HEZ660050 :, HEZ664000 :, HEZ915003 Аксесуари для духових шаф, HEZG0AS00 :

Відмінний результат при приготуванні випічки та запіканні:

- **4D-Гаряче повітря**: рівномірний розподіл тепла для бездоганного приготування страв на будь-якому рівні.
- **Сенсорний TFT-дисплей**: проста навігація завдяки кільцевому перемикачу, чіткому тексту і зображенням.
- **EcoClean Direct**: легше очищення духової шафи завдяки спеціальному покриттю задньої стінки, яке автоматично поглинає жир.
- **SoftOpen/SoftClose**: м'яке та плавне відкриття та закриття дверцят духової шафи.

Вбудовуваний / окремовстановлюваний прилад: ..... Вбудовувана
Інтегрована система очищення: . Програма EcoClean, Гідролітичне очищення
Мін. необхідні розміри ніші для вбудовування (ВхШхГ): .585-595 x 560-568 x 550 mm
Розміри (ВхШхГ): .....595x594x548 mm
Розміри приладу в упаковці (ВхШхГ): .....670 x 670 x 680 mm
Матеріал панелі керування: .....Скло
Матеріал дверцят: .....Скло
Вага нетто: .....34.3 kg
Корисний об'єм камери: .....71 l
Температурний контроль: ....Електронне регулювання температури
Кількість внутрішніх лампочок: 1
Довжина кабелю електроживлення: ..... 120.0 см
EAN-код: 4242002808789
Кількість камер у духовій шафі (2010/30/EC): 1
Клас енергоефективності: ..... A+
Енергоспоживання за цикл у звичайному режимі (2010/30/EC)0.87 kWh/cycle
Енергоспоживання за цикл у режимі конвекції (2010/30/EC): 0.69 kWh/cycle
Індекс енергоефективності (2010/30/EC): .....81.2 %
Потужність: ..... 3600 Вт
Запобіжник: ..... 16 A
Напруга: .....220-240 V
Частота: ..... 60; 50 Hz
Тип штекера / електричної вилки: ..... Вилка Gardy із заземленням

4 242002 808789

Серія 8, Вбудовувана духова шафа, 60 x 60 cm, Чорний
HBG633BB1

Відмінний результат при приготуванні випічки та запіканні:

Тип духової шафи та система нагрівання:

- Духова шафа з 10 видами нагрівання: 4D, гаряче повітря Eco, верхнє/нижнє нагрівання, Верхнє/нижнє нагрівання ECO, гриль плюс гаряче повітря, гриль великої площі нагрівання, гриль малої площі нагрівання, Піца, нижнє нагрівання, розморожування
- Внутрішній об'єм: 71 літр

Дизайн:

Очищення:

- Задня стінка з покриттям EcoClean

Комфорт:

- Кольоровий TFT-дисплей (2,5") з сенсорними кнопками
- Варіант навішування дверцят: soft closing
- Електронний годинник
- Швидке розігрівання
- Внутрішнє освітлення (галогенні лампи), Можливість вимкнення внутрішнього освітлення
- Вентилятор охолодження

Система висувного механізму

Турбота про навколишнє середовище/Безпека:

- Захистне відключення

Технічні характеристики:

- Довжина основного кабеля: 120 см
- Потужність підключення: 3.6 кВт
- Розміри приладу (ВхШхГ): 595 мм x 594 мм x 548 мм
- Розміри ніші (ВхШхГ): 585 мм - 595 мм x 560 мм - 568 мм x 550 мм
- Габарити та вказівки щодо встановлення приладу наведено у схемах вбудовування

Серія 8, Вбудовувана духова шафа, 60 x 60 cm, Чорний
HBG633BB1

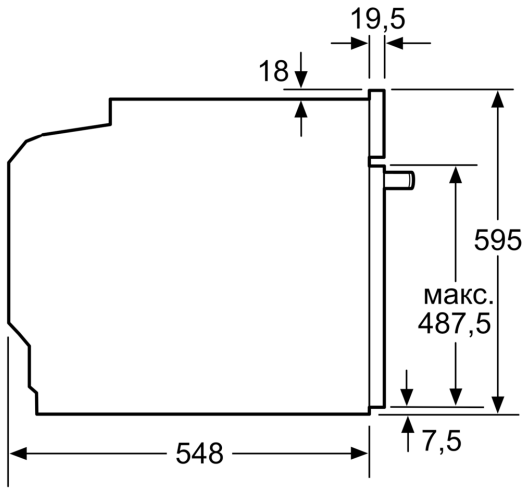

Розміри у мм

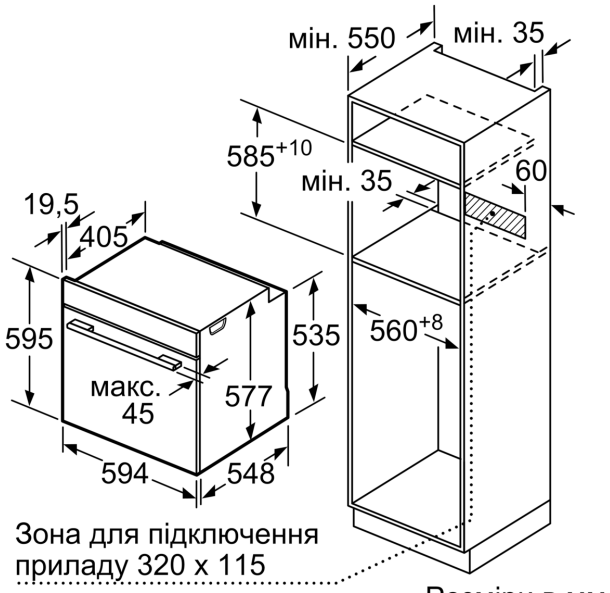

Розміри в мм

При вбудовуванні дрібних побутових приладів під варильною поверхнею необхідно враховувати вимоги щодо товщини стільниці (включаючи підсилюючий елемент).

Тип варильної поверхні	**мін. товщина стільниці**	
	накладна	врівень з поверхнею
Індукційна варильна поверхня	37 мм	38 мм
Індукційна варильна поверхня з нагріванням по всій площині	47 мм	48 мм
Газова варильна поверхня	30 мм	38 мм
Електрична варильна поверхня	27 мм	30 мм

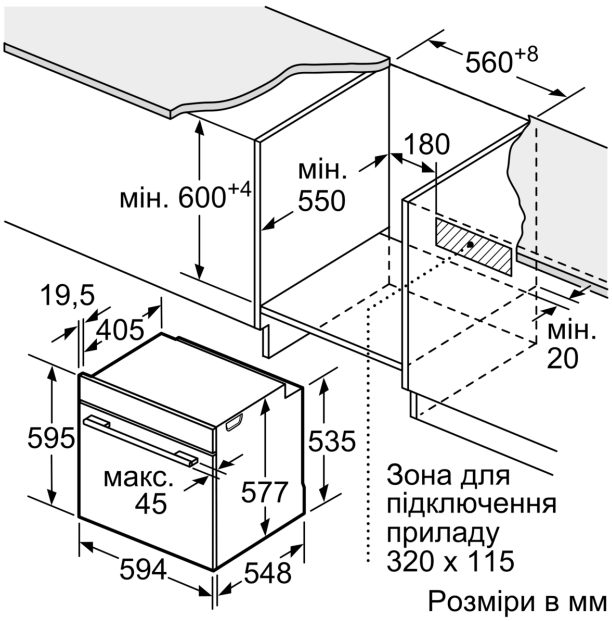

Розміри в мм