Серія 4, Острівна витяжка, 90 cm, Нержавіюча сталь
DIB97IM50

DHZ1231 :, DHZ1241 :, DHZ1246 :, DHZ1251 :, DHZ1253 :, DHZ1256 :, DIZ2CB1I4 :, DIZ2CX5C6 :, DIZ2FX5D1 :, DZZ0XX0P0 :, DZZ1XX1B6 :, DZZ2CB1B4 :, HEZG9AS00S :

Острівна витяжка: ідеальне рішення для острівної кухні завдяки гнучкості монтажу на стелі

- **Надзвичайно тихо**: ідеальна потужність відведення повітря за низького рівня шуму.
- **Зручне чищення та догляд**: приховані гвинтики та проводи, а також заокруглені краї неймовірно полегшують чищення приладу.
- **Панель керування TouchSelect**: управляйте витяжкою простим дотиком.

Тип: ..... Island/Ceilling
Довжина кабелю електроживлення: ..... 130.0 см
Висота витяжного каналу: ..... 691-871/691-991 mm
Висота приладу: ..... 53 mm
Мінімальна відстань над електричною варильною поверхнею: 550 mm
Мінімальна відстань над газовою варильною поверхнею: .. 650 mm
Вага нетто: ..... 29.2 kg
Тип керування: ..... Електронне
Кількість рівнів швидкості: ..... 3 ступені + інтенсивний режим
Максимальна потужність відведення повітря: ..... 438 m^3/h
Режим посилення рециркуляції повітря: ..... 527 m^3/h
Макс. потужність рециркуляції повітря: ..... 390 m^3/h
Режим посилення відведення повітря: ..... 754 m^3/h
Максимальний повітряний потік: ..... 438 m^3/h
Кількість лампочок: 4
Рівень шуму: ..... 57 dB(A) re 1pW
Діаметр витяжного отвору: ..... 150 / 120 mm
Матеріал фільтра від жиру: ..... Алюміній, придатний для миття
EAN-код: 4242005086269
Потужність: ..... 256 Вт
Запобіжник: ..... 10 A
Напруга: ..... 220-240 V
Частота: ..... 60; 50 Hz
Тип штекера / електричної вилки: ..... Вилка Gardy із заземленням
Типи встановлення: ..... Острівного типу

4 242005 086269

Серія 4, Острівна витяжка, 90 cm, Нержавіюча сталь
DIB97IM50

Острівна витяжка: ідеальне рішення для острівної кухні завдяки гнучкості монтажу на стелі

Тип монтажу витяжки:

- Острівна витяжка
- Для встановлення на стелю над острівним кухонним модулем

Дизайн:

- Ширина: 898 мм
- Нержавіюча сталь

Розміри приладу та ніші для вбудовування:

- Розміри приладу, монтаж для роботи у режимі відведення повітря (ВхШхГ): 744-924 x 898 x 600 мм
- Розміри приладу у режимі рециркуляції (ВхШхГ): 744-1044 x 898 x 600 мм
- Діаметр вихідного патрубка: 150 мм (патрубок Ø 120 мм у комплекті)

Режими роботи та продуктивність витяжки:

- Режим відведення та рециркуляції повітря
- Для роботи витяжки в режимі рециркуляції потрібний комплект для режиму рециркуляції або модуль CleanAir (додаткове приладдя)

Управління приладу:

- Сенсорне управління TouchControl для рівнів потужності та освітлення
- Електронне управління

Потужність:

- Потужність підключення: 256 ватт
- 3 звичайні рівні потужності та 1 інтенсивний, Сенсорне управління TouchControl
- Інтенсивний режим роботи з автоматичним вимкненням через 6 хвилин
- Максимальна продуктивність в режимі відведення повітря згідно зі стандартом DIN/EN 61591: 438 м3/год.
- Макс. потужність відведення повітря: 754 м3/г

Комфорт:

- Металевий жиропоглинаючий фільтр, придатний для миття в посудомийній машині
- Внутрішня рамалегкого очищення
- Модуль світлодіодного освітлення 4 x 1,5 Вт
- Енергоефективний конденсаторний двигун
- Надзвичайно низький рівень шуму завдяки спеціальній звукоізоляції

Технічна інформація:

- Клас ефективності енергоспоживання: B
- Середнє споживання електроенергії: 74.3 кВт-год/рік
- Максимальна продуктивність в режимі відведення повітря: B
- Клас освітлення: A
- Клас ефективності фільтра: B
- Рівень шуму (мін./макс.) - 45/57 дБ
- Температура освітлення: 3500 K
- Зворотний клапан

Серія 4, Острівна витяжка, 90 cm,
Нержавіюча сталь
DIB97IM50

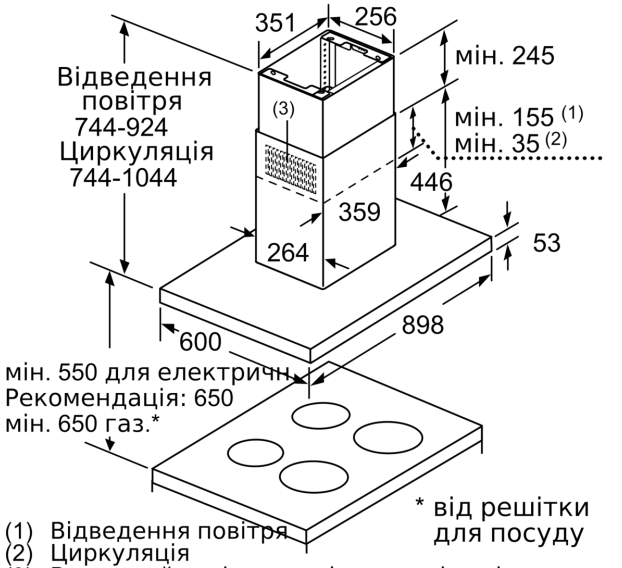

(1) Відведення повітря
(2) Циркуляція
(3) Витяжний отвір - при відведенні повітря шліци встановлюються внизу

Розміри в мм

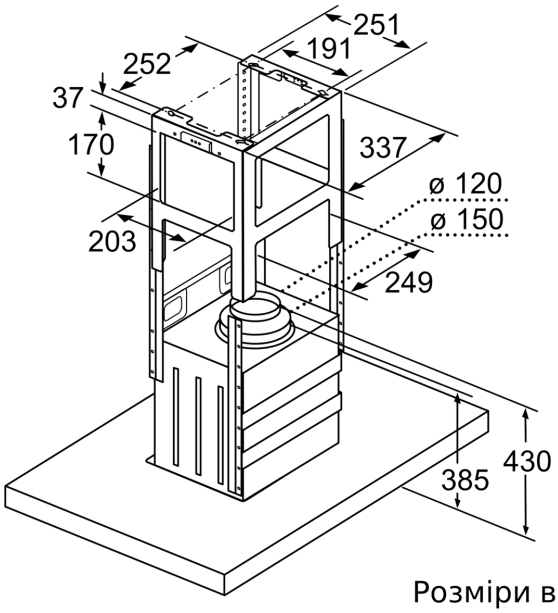

Розміри в мм

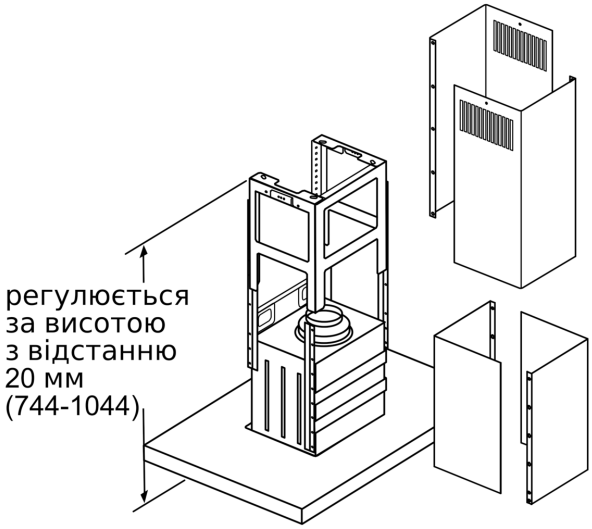

Розміри в мм