Serie 6, Isı Pompalı Kurutma Makinesi, 8 kg, Gümüş WTW8541STR

Kendi kendini temizleyen kondenser™: Kullanım ömrü boyunca A++ enerji sınıfı.

- **Bosch Kendini Temizleyen Kondenser**: Kondenseri tüylerden arındırarak enerji tasarrufu sağlar.
- **AutoDry**: Tam istediğiniz derecede otomatik kurutma.
- **Titreşim önleyici yan duvarlar sayesinde son derece kararlı ve özellikle sessiz.**
- **Hassas Kurutma Sistemi**: Kırışıklık olmadan hassas yıkama.
- **SensitiveDrying**: Özel tambur yapısı ile narin kurutma.

Teknik bilgiler

Ürün Tipi: ..... Solo
Çıkarılabilir üst kapak: ..... hayır
Kapı yönü: ..... Sağ
Elektrik Kablosu Uzunluğu: ..... 145 cm
Ürün Ölçüleri (Yükseklik x Genişlik x Derinlik): ..... 842x598x613 mm
Net Ağırlık: ..... 50.0 kg
Florlu sera gazları: R290
Hermetik sızdırmazlık ekipmanı: ..... Var
CO2 eşdeğeri olarak ifade edilen miktar: ..... 0.000 t
EAN numarası: 4242005137008
Güç: ..... 700 W
Akım: ..... 10 A
Nominal Gerilim: ..... 220-240 V
Frekans: ..... 50 Hz
Maksimum kapasite (kg): ..... 8.0 kg
Enerji Verimlilik Sınıfı[1]: ..... E
Döngü başına ağırlıklı enerji tüketimi (EU 2017/1369): ..... 1.32 kWh/çevrim
100 döngü için ağırlıklı enerji tüketimi (EU 2017/1369): 132 kWh/100 cycles
Yoğuşma Verimliliği (EU 2017/1369): ..... 84 %
Yarım kapsite için program süresi (EU 2017/1369): 2:15
Nominal kapasite için program süresi (EU 2017/1369): 3:31

Tercihe bağlı aksesuarlar

WTZ2041X Bağlantı Seti

[1] Enerji Verimlilik Sınıfı Ölçeği (A'dan G'ye)

Serie 6, Isı Pompalı Kurutma Makinesi, 8 kg, Gümüş
WTW8541STR

Kendi kendini temizleyen kondenser™: Kullanım ömrü boyunca A++ enerji sınıfı.

Güç/Tüketim

- 8 kg
- Enerji verimlilik sınıfı: A++
- Standart pamuk programının tam yükte enerji tüketimi 1.87 kWh ve standart pamuk programının yarı yükte enerji tüketimi 1.14 kWh
- Kapalı modda güç tüketimi 0.1 W ve sol açık modda 0.75 W
- Tam ve kısmi yükte standart pamuk programının ağırlıklı program süresi: 168 dakika.
- Standart pamuk programının tam yükte program süresi 211 dakika ve standart pamuk programının kısmi yükte program süresi 135 dakika.
- Tam ve kısmi yükte standart pamuklu program için ağırlıklı yoğuşma verimliliği: 84 %.
- Gürültü seviyesi 64 dB (A) re 1 pW

Programlar

- Özel programlar: Yünlülerde son uygulama, Mix, Havlu, Süreli program kurutma, Süreli program havalandırma, Spor giysileri, Süper kısa 40', Gömlek/Bluz

Opsiyonlar

- Kırışık azaltma sistemi: Program sona erdikten sonra 60 dakika çamaşırları kırıştırmadan muhafaza etme
- Dokunmatik tuşlar: başlat/beklet, Hassas, Sinyal, Kırışık azaltma, 24 h Kalan süre

Konfor/Güvenlik

- DuoTronic
- SoftDial Düğme
- Hassas kurutma sistemi: Çamaşırları koruyan büyük Çelik tambur ,soft tasarım pedallar
- titreşim engelli
- LED tambur aydınlatması
- Çocuk kilidi
- Program bitiminde akustik sinyal
- Comfort lock
- Kapı menteşesi sağda

Teknik bilgi

- Boyutlar(Y x G x D): 84.2 x 59.8 x 61.3 cm
- Tezgahaltı
- Cihaz derinliği (Kapak dahil): 65.1 cm
- Açık kapı ile cihaz derinliği: 110.5 cm
- Cihaz derinliği (duvar mesafesi dahil): 61.3 cm

Serie 6, Isı Pompalı Kurutma Makinesi, 8 kg, Gümüş
WTW8541STR

Ölçüler mm cinsindendir

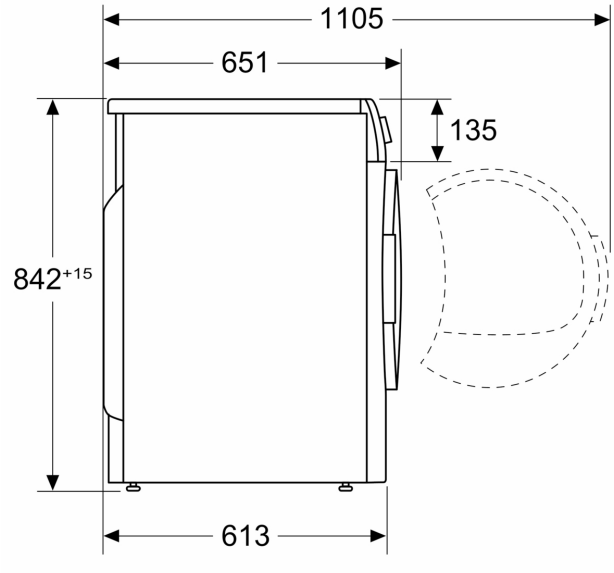
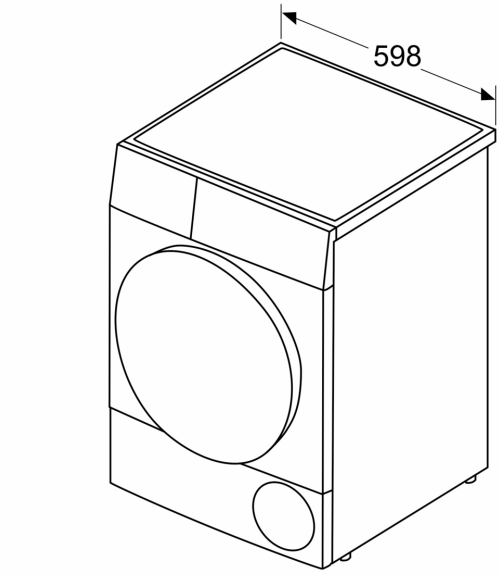
Ölçüler mm cinsindendir