VG425215

Tercihe bağlı aksesuarlar

CKG420000:
2 Düğme, Gaz, Siyah

CKG420010:
2 Düğme, Gaz, Paslanmaz çelik

VA420004:
Connecting strip Serie 400, flush, short

VA420010:
Connecting strip Serie 400, top, short

VA440010:
Appliance cover Vario 400 series

Vario Gazlı Domino Ocak 400 serisi
38 cm, Doğal gaz 20 mbar
VG425215

- 12 performans kademesi tam elektronik olarak adım adım ayarlanabilir
- 400 serisi diğer Vario cihazlarla mükemmel kombinasyon
- 4 kW'a kadar çok halkalı brülör12 performans kademesi tam elektronik olarak adım adım ayarlanabilir

Hassas işçilikle imal edilmiş kişiselleştirilebilir siyah ve paslanmaz çelik düğme seçenekleri ile
Hassas işçilikle imal edilmiş 3 mm paslanmaz çelik çerçeve
Tezgah üstü veya hemyüzey montaj imkanı
Tam olarak istenilen ve tekrarlanabilen alev büyüklüğünü sağlayabilme imkanı
Otomatik hızlı alevlenme, ve daimi alev kontrolü, alev yanlışlıkla sönerse otomaitk olarak tekrar yakar.
Çok düşük ısıda işlem yapılabilmesi için simmer modunda alev kendini devamlı en düşük kademede açıp kapatır.
Kesintisiz yüzeyli döküm ocak ızgaraları
400 serisi diğer Vario cihazlarla mükemmel kombinasyon

Pişirme alanları

1 adet 2 alev halkalı güçlü ocak gözü (165 W – 4000 W), max. ø 28 cm büyüklüğünde pişirme kapları için uygun.
1 adet 2 alev halkalı normal ocak gözü (165 W – 2000 W), max. ø 28 cm büyüklüğüne pişirme kapları için uygun.

Kullanım

Işık göstergeli kontrol düğmeleri.
Tek elle kullanım.
Full elektronik kumanda ile 12 kademeli alev hakimiyeti ve simmer fonksiyonu
Otomatik hızlı alevlenme

Özellikler

Demleme kademesi.
Döküm ızgara yüzeyi
Pirinç alev halkaları.

Güvenlik

Elektronik alev kontrol,alev söndüğünde otomatik ateşler.
Ardıl ısı göstergesi.
Unutma emniyeti.

Planlama notları

Montaj şekline göre (tezgah üstü veya hemyüzey), tezgah kesim ölçüsü ve düğme konumları değişebilir.
Eğer tezgah alın kalınlığı 23 mm'yi aşarsa "kumanda düğmesi montajı" çizimine başvurulmalıdır (alın arkasında derinlik oluşturulmalıdır).
Birden fazla 400 serisi Vario ocakların kombinasyonunda, cihazların arasında ara bağlantı çıtası VA 420 kullanılmalıdır. Montaj şekline bağlı olarak uygun bağlantı çıtası seçilmelidir.
Taşıma kapasitesi ve stabilitesi, özellikle ince tezgah malzemeleri kullanıldığında uygun altyapılar kullanılarak desteklenmelidir. Cihaz ağırlığı ve ek yükler hesaba katılmalıdır.
Hemyüzey montaj için ilave notlar:
Taş, sentetik veya masif ahşap tezgahlar hemyüzey montaja uygundur. Kesim kenarlarının ısı direnci ve sıvı sızdırmazlığı sağlanmalıdır. Diğer tezgah malzemeleri ile ilgili olarak lütfen tezgah üreticisine danışınız.
Silikonun doğru şekilde uygulanabilmesi için, tezgah kesit kademesinin mutlak şekilde düz ve pürüzsüz olması gerekmektedir.
Derz genişliği, kombinasyonlara ve tezgah kesitinin boyut toleransına bağlı olarak değişebilir.
Cihazlar birbirinden bağımsız cihaz boşluklarına monte edilecekse, her bir cihaz boşluğu arasında minimum 50 mm mesafe bırakılmalıdır.
Özel enjektörler servis kanalı ile sipariş edilebilir.
Cihaz elektirik beslemesi olmadan çalıştırılamaz.
Gazlı ocok üstten hava emişi sağlar,ara taban gereklidir.
Ara tabana gerek yoktur.
Arka yüzey ısıya dayanıklı olmalıdır, izolasyon ve kenar bitiş malzemeleri ısıya dayanıklı olmalıdır.
Cihazın yan duvarlar ile mesafesi min 150 mm olmalı ya da ısı izolasyonu öngörülmelidir.
Cihazın tam perfomansda çalışabilmesini sağlamak için VL 414 ile kombinasyonlarda AA 414 kullanılmasını tavsiye ederiz.
11 kW üzeri bağlantılarda Gazlı ocaklar mevcut ülke şartnamalerine dikkat edilmelidir. Ayrıca mekan büyüklüğü, davlumbaz havalandırma metodu ve performansı cihaz güçleri ile orantılı olmalıdır. 11 kW üzeri güçlerde davlumbaz ve ocak arasındaki mesafe en az 70 cm olmalıdır.
Cihaz tezgaha üstten monte
edilebilir.
Cihaz ağırlığı: yaklaşık 13.

Bağlantı değerleri

Toplam bağlantı değeri : Gazlı ocak 6.0 kW.
Elektrik bağlantı değeri 15.0 W.
Fişli kablo uzunluğu 1.4 m.

Kumanda düğmesi montajı, yüzeye sıfır montaj

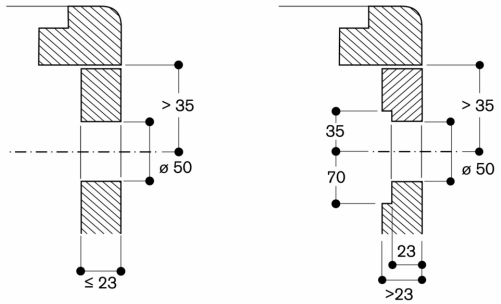

Ölçüler mm cinsindendir

Kumanda düğmesi montajı, yüzeye montaj

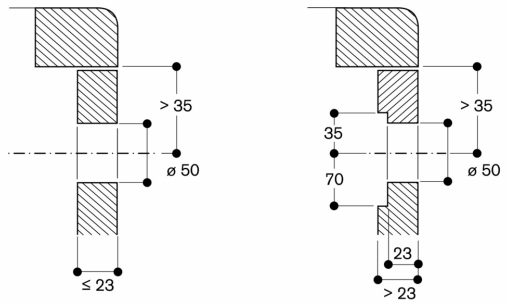

Ölçüler mm cinsindendir

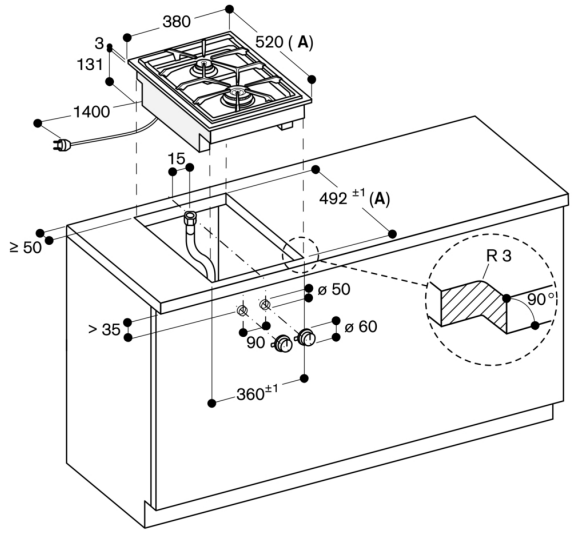

A: Cihaz kapağı ile montajda daha derin kesit göz önüne alınmalıdır (münferit plan bilgileri dikkate alınmalıdır)

Ölçüler mm cinsindendir

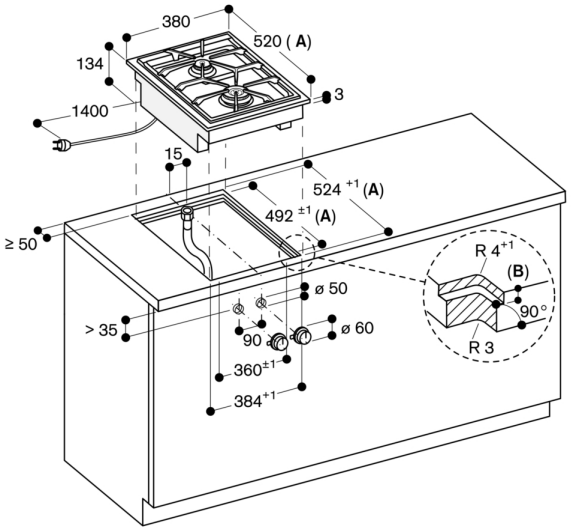

A: Cihaz kapağı ile montajda daha derin kesit göz önüne alınmalıdır (münferit plan bilgileri dikkate alınmalıdır)
B: $3.5^{-0.5}$
$6.5^{+0.5}$çerçevesiz indüksiyonlu ocaklar ile birlikte

ölçüler mm cinsindendir

Uzunlamasına kesit

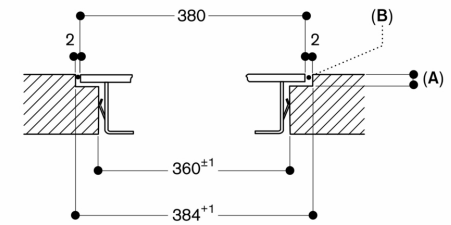

A: $3.5^{-0.5}$
$6.5^{+0.5}$çerçevesiz indüksiyonlu ocaklar ile birlikte
B: Silikon ile dolgu

Ölçüler mm cinsindendir

Yukarıdan görünüm

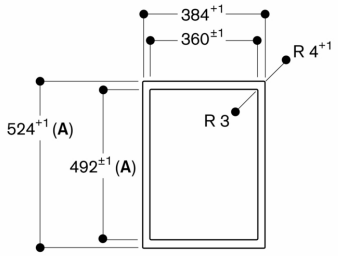

A: Cihaz kapağı ile montajda daha derin kesit göz önüne alınmalıdır (münferit plan bilgileri dikkate alınmalıdır)

Ölçüler mm cinsindendir

Çapraz kesit

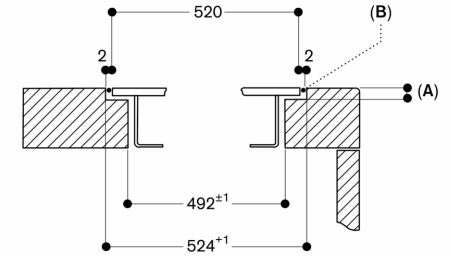

A: $3.5^{-0.5}$
$6.5^{+0.5}$çerçevesiz indüksiyonlu ocaklar ile birlikte
B: Silikon ile dolgu

Cihaz kapağı ile montajda daha derin kesit ve ön ve arka olukların genişliği dikkate alınmalıdır.

ölçüler mm cinsindendir

Cihaz kapağı ile montaj, yerleşik montaj

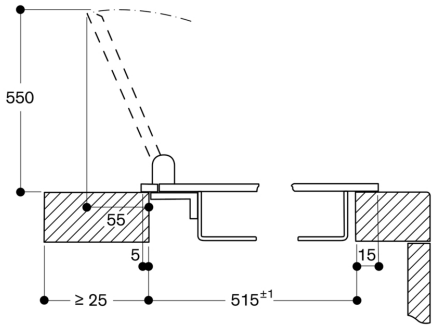

Ölçüler mm cinsindendir

Cihaz kapağı ile montaj, yüzeye sıfır montaj

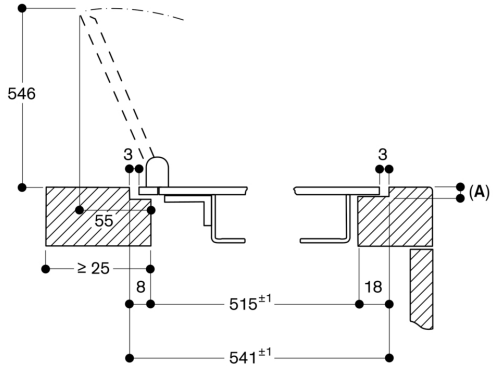

A: $3{,}5^{0{,}5}$

Ölçüler mm cinsindendir

Cihaz kapağı ile montaj, yerleşik montaj

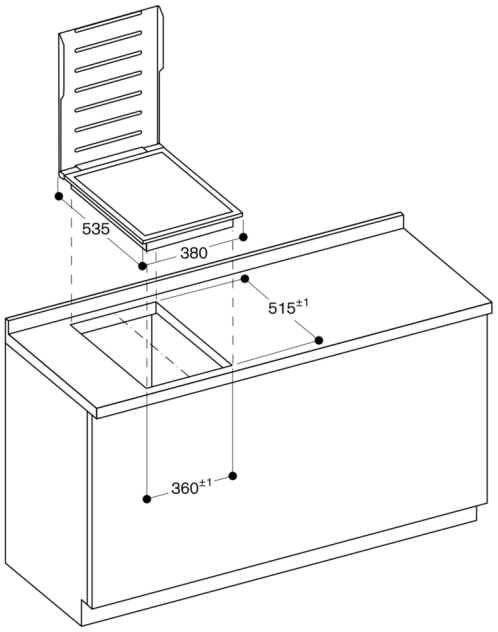

Ölçüler mm cinsindendir

Cihaz kapağı ile montaj, yüzeye sıfır montaj

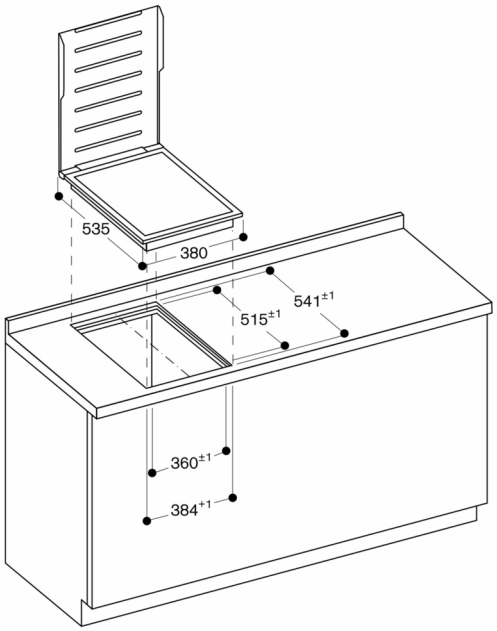

Ölçüler mm cinsindendir