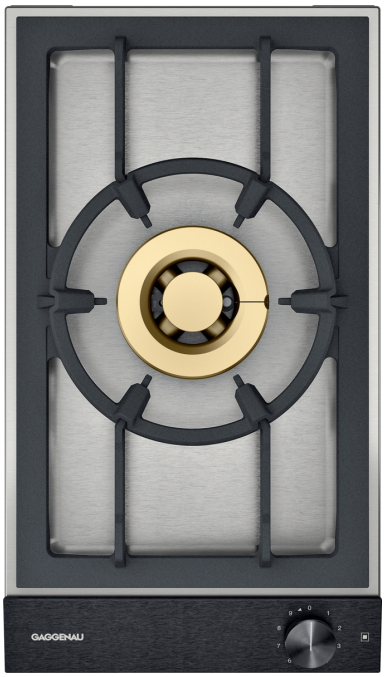

VG231220

beraberindeki aksesuarlar

1 x Wok ocak halkası

Tercihe bağlı aksesuarlar

VD200020:
ocak aksesuari

Tercihe bağlı aksesuarlar

VV200010:
ocak aksesuari

VV200020:
ocak aksesuari

Vario Gazlı Domino Ocak 200 serisi
28 cm, Doğal gaz 20 mbar
VG231220

- 9 kademeli tam elektronik güç seviyesi ile hassas ve tekrar edilebilir alev gücü
- Rahat ve emniyetli kullanım sağlayan kumanda paneli
- Masif pürüzsüz yüzeyli döküm tava destekleri
- Profesyonel mutfaklarda kullanılan masif pirinç çoklu alev halkası
- Toplam güç 6 kW'a kadar200 serisi diğer Vario cihazlarla uyumlu şekilde bir araya getirilebilir

Rahat ve emniyetli kullanım sağlayan kumanda paneli
9 kademeli tam elektronik güç seviyesi ile hassas ve tekrar edilebilir alev gücü
Profesyonel mutfaklarda kullanılan masif pirinç çoklu alev halkası
Toplam güç 6 kW'a kadar

Pişirme alanları
1 adet çoklu alev halkalı Wok ocak gözü (300 W – 6000 W), max. ø 30 cm tencereler için uygundur.

Kullanım
Pişirme alanı ve güç seviyeleri göstergeli aydınlatma kumanda düğmeleri.
Entegre kumanda paneli.
Tek elle kullanım.
Otomatik hızlı ateşleme.
Cihaz kapağının kapatılması durumunda ızgara kolaylıkla ters çevrilebilir

Özellikler
Döküm ızgara.
Pirinç alev halkaları.

Güvenlik
Termo elektrikli gaz güvenlik kilidi
Ardıl ısı göstergesi.
Çalışma göstergesi.

Planlama notları
28-30/37 mbar'lık sıvıgaz enjektörleri yedek parça olarak sipariş edilebilir.
Cihaz çalışma tezgahına üstten monte edilebilir.
Cihazın yan duvarlar ile mesafesi min 150 mm olmalı ya da ısı izolasyonu öngörülmelidir.
11 kW üzeri bağlantılarda Gazlı ocaklar mevcut ülke şartnamalerine dikkat edilmelidir. Ayrıca mekan büyüklüğü, davlumbaz havalandırma metodu ve performansı cihaz güçleri ile orantılı olmalıdır. 11 kW üzeri güçlerde davlumbaz ve ocak arasındaki mesafe en az 70 cm olmalıdır.
Cihaz ağırlığı: yaklaşık 11.

Bağlantı değerleri
Toplam bağlantı değeri : Gazlı ocak 6.0 kW.
Elektrik bağlantı değeri 10.0 W.
Fişli kablo uzunluğu 1.5 m.

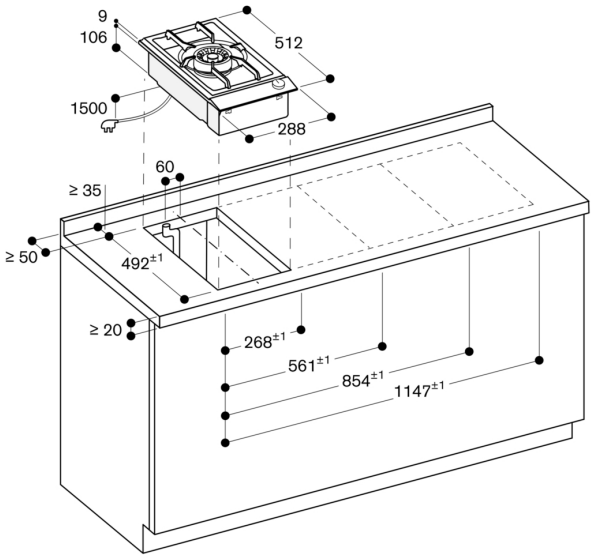

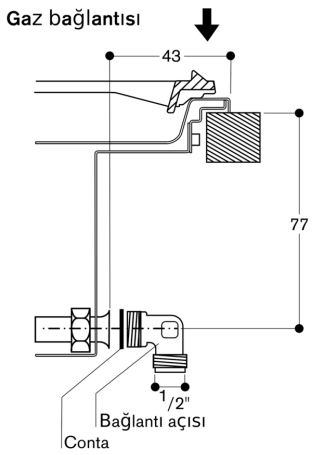

Cihaz kesiti ile yan duvar arasındaki asgari mesafe 150 mm.

Ölçüler mm cinsindendir