RY295350

E A↑G

Tercihe bağlı aksesuarlar

RA450012:
Water filter Vario 400

Gardırop Tipi Buzdolabı 200 serisi
183 x 90.5 cm, Parmak izi bırakmayan siyah inoks
RY295350

Taze soğutma 0 °C dahil 3 iklim bölgesi.
-2 °C ile +4 °C arasında 5 ön ayarlı sıcaklık seviyesi ile 2 adet 0 °C taze soğutma çekmecesi.
Yüksekliği ayarlanabilir 3 adet simetrik bölünmüş cam raf.
Sabit su bağlantılı entegre buz makinesi.
Dahili su sebili sayesinde buz gibi soğuk su.
Aydınlatma için önceden ayarlanmış 5 parlaklık seviyesi.
Toplam hacim 573 litre

Kullanım
Sıcaklık göstergeli elektronik kumanda.
Dokunmatik ekran.

Teknik özellikler
Dinamik soğutma.
Otomatik buz çözme fonksiyonu ile buz oluşumu engellenir.
Arıza ve açık kapı ikazları.
Çocuk kilidi.
Dinlenme modu, Star-K sertifikasyonu.
Tatil modu.
Koyu antrasit üst ve yan paneller.
Su filtre sistemi için ekranda doygunluk göstergesi ile aktif karbon filtre.
Aktif karbon hava filtresi.
Dijital servisler için entegre WiFi modülü ile ev ağı entegrasyonu (Home Connect).
Home Connect fonksiyonu ülkedeki Home Connect ağına ve hizmetine bağlıdır. Her ülkede Home Connect hizmeti şu an verilmemektedir. Daha detaylı bilgiyi www.home-connect.com adresinden edinebilirsiniz.

Soğutma
Hızlı-Soğutma.
+2 °C ile +8 °C arası sıcaklık ayarlanabilir.
3 adet bölünmüş güvenlikli cam raf, 6 adet manul yükseklik ayarlı yarım raf.
1 saklama kabı.
Şişeler için 2 adet büyük kapı içi rafı.
2'si yüksekliği ayarlanabilir olmak üzere 4 adet kapı rafı.
1 adet tam genişlikte çekmece.
Sol yan duvara entegre, sabit giriş suyu bağlantılı dahili su sebili.
Gözü rahatsız etmeyen LED aydınlatma (5600 K).
Home Connect ile 5 aydınlatma ayarı.
Paslanmaz çelik arka iç duvar.
Soğutucu hacmi: 335 litre.

0 °C çekmecesi
2 adet 0 °C taze tutma çekemcesi.
Balık, et, meyve, sebze, içecekler ve daha fazlası için ideal nem ayarı ve -2 °C ile +4 °C arasında önceden ayarlanmış 5 sıcaklık seviyesi.
Taze tutma çekmecesi hacmi: 67 litre.

Derin Dondurucu
No-frost teknolojisi ile hızlı soğutma.
-16 °C ile -24 °C arası sıcaklık ayarlanabilir.
4 yıldızlı derin dondurucu.
Dondurucu kapasitesi 15 kg /24 s.
Arıza durumunda 18.5 saat saklama süresi.
3 adet tamamen dışarı çekilebilir çekmece.
Dondurucu hacmi: 171 litre.

Entegre buz makinesi
Sabit su girişi ile derin dondurucu bölmesine entegre buz makinesi.
Entegre buz makinesi devre dışı bırakılabilir.
Yaklaşık buz küpü üretimi 1.5 kg/24 sa.
Çıkarılabilir buz haznesi kapasitesi, yaklaşık 3 kg.

Tüketim verileri
Enerji verimliliği sınıfı E, A ile G enerji sınıfı arasında.
Enerji tüketimi: 333.19 kWh/yıl.
Ses seviyesi 39 dB (A) re 1 pW.

Planlama notları
25 mm gerekli duvar boşluğu
Eğer su basıncı 0,8 MPa (8 bar)'ı geçiyorsa su tesisatı ve hortum seti arasına basınç boşaltma musluğu planlayınız.

Bağlantı değerleri
Bağlantı kablosu 2.4 m, fiş dahil.
Su girişli.
3.0 m su hortumu, 3/4 " bağlantı ile.
2 ile 8 bar arası su basıncına uygun.

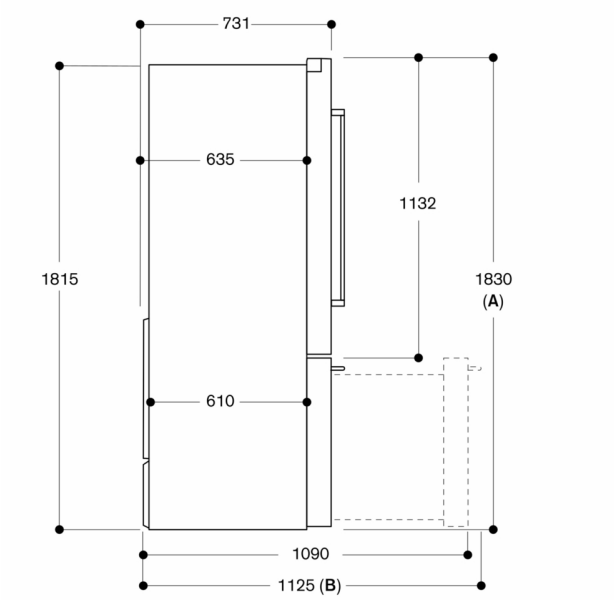

A: Ön seviyeleme ayağı tamamen açıldığında, ön 1830'dan 1847'ye ayarlanabilir
B: Tutamak ile

ölçüler mm cinsinden

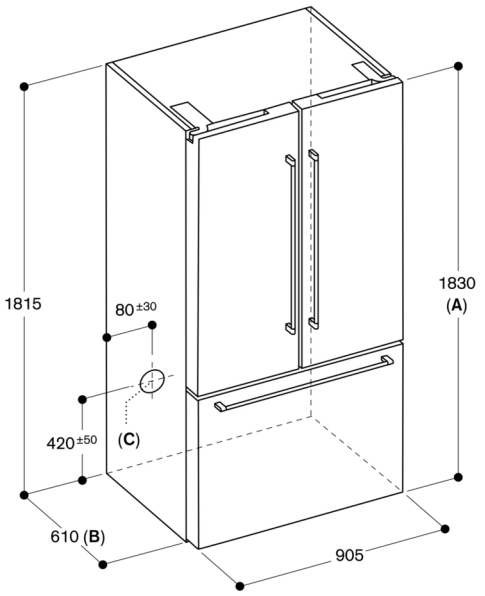

A: Ön seviyeleme ayağı tamamen açıldığında, ön 1830'dan 1847'ye ayarlanabilir.
B: Arkadaki sabit ara parçası için 25 mm ekleyiniz
C: Su bağlantısı pozisyonu

ölçüler mm cinsinden

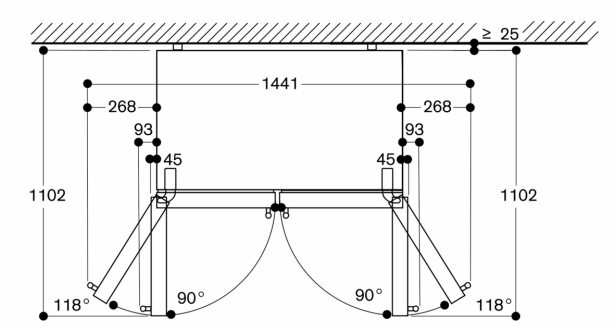

ölçüler mm cinsinden

Minimum boşluklar

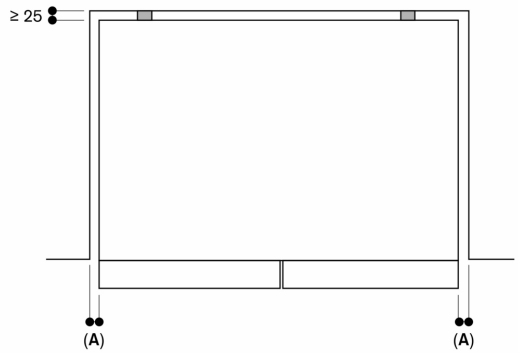

A: ≥ 3,2 mm

Cihazın üzerinde min. 12,7 mm boşluk bırakınız
Yukarıda belirtilen minimum boşlukları dikkate alınız
Aksi halde cihazın enerji tüketimi artar

Ölçüler mm cinsindendir

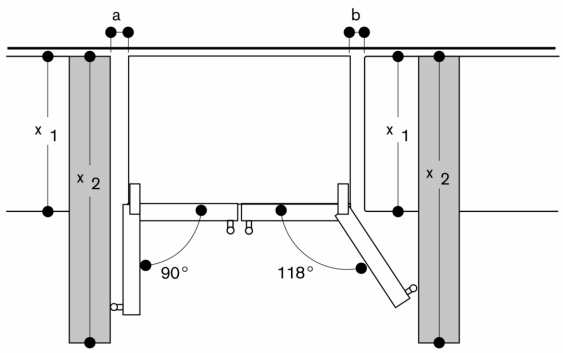

x 1 (Ünite derinliği)	a	b
600	0	0
650	0	33
700	45	60
x 2 (Duvar)	93	266

ölçüler mm cinsinden

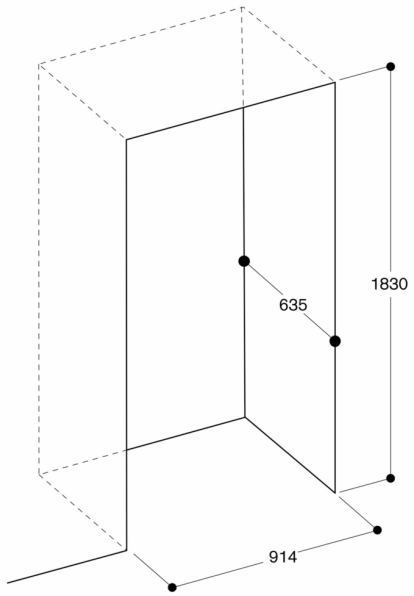

Cihazı bir nişe kuracaksanız gösterilen boyutlara uyunuz

ölçüler mm cinsinden

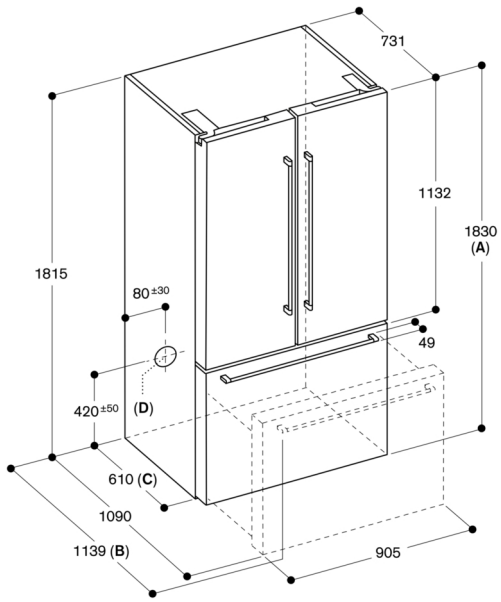

A: Ön seviyeleme ayağı tamamen açıldığında, ön 1830'dan 1847'ye ayarlanabilir.
B: Tutamak ile
C: Arkadaki sabit ara parçası için 25 mm ekleyiniz
D: Su bağlantısı pozisyonu
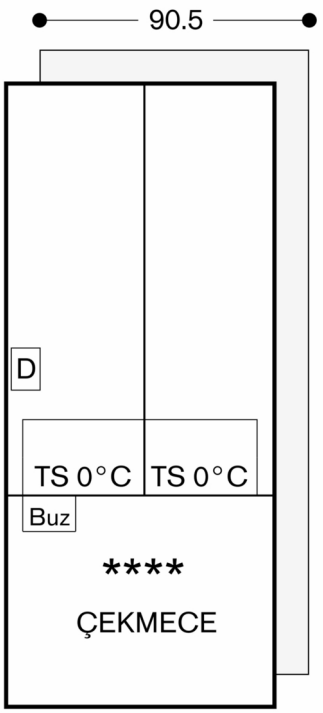
mm cinsinden ölçüler