RC472305

Tercihe bağlı aksesuarlar

RA430100:
Kapaklı saklama kabı, antrasit

Tercihe bağlı aksesuarlar

RA425110:
Vario SS handle 1131 mm

RA460020:
Ön panel bağlantı parçası, uzun

Vario soğutucu 400 serisi
213.4 x 76.2 cm
RC472305

- Antrasit dondurucu bölmeleri ile sürgülü derin dondurucu çekmecesi
- TFT dokunmatik ekran
- Sıcak beyaz ve gözü rahatsız etmeyen LED aydınlatmalar
- Nem oranı manuel olarak ayarlanabilir
- Paslanmaz çelik iç gövde ile antrasit masif alüminyum elemanlarPaslanmaz çelik iç gövde ile antrasit masif alüminyum elemanlar

Sıcak beyaz ve gözü rahatsız etmeyen LED aydınlatmalar
İki seçenekli kapı açılış asistanı:<
. Bas-aç fonksiyonu ile kulpsuz mutfak tasarımına mükemmel uyum<
. Çek-aç fonksiyonu ile tutma kollu kullanımda kolaylık<
C ve RF modellerindeki çekmeceler aynı yükseklikte tasarlanmıştır. Yan yana kurulumda, cam raflar ve kapı rafları aynı seviyede mükemmel şekilde hizalanır<
aslanmaz çelik kapı iç yüzeyi<
aflar için neredeyse görünmez ray sistemi ve esnek yerleştirilebilen kapı rafları<
asif antrasit alüminyum kapı rafları<
ıcaklığı -1 °C ile +3 °C arasında ayarlanabilen 0 °C çekmecesi ve nem kontrol çekmecesi<
FT dokunmatik ekran<
/IB:Font>

Kullanım
TFT dokunmatik ekran
Anlaşılabilir metin ekranı

Teknik özellikler
Toplam hacim 467 litre
Dinamik soğutma.
Otomatik buz çözme fonksiyonu ile buz oluşumu engellenir.
Yumuşak kapı kapanma sistemi.
Akitf karbon hava filtresi.
Dinlenme modu, Star-K sertifikasyonu.
Dinlenme modu aktifken, cihaz yalnızca tutma kolu ile açılabilir.
Arıza ve açık kapı ikazları.
Dijital servisler için entegre WiFi modülü ile ev ağı entegrasyonu (Home Connect).
Home Connect fonksiyonu ülkedeki Home Connect ağına ve hizmetine bağlıdır. Her ülkede Home Connect hizmeti şu an verilmemektedir. Daha detaylı bilgiyi www.home-connect.com adresinden edinebilirsiniz.

Soğutma
Hızlı-Soğutma.
+2 °C ile +8 °C arası sıcaklık ayarlanabilir.
3 adet güvenlikli cam raf, beyaz cam, yüksekliği ayarlanabilir.
1 adet tamamen öne çekilebilir kahvaltılık çekmecesi, şeffaf ön yüzeyli.
1 adet entegre parlak bitişli cam raf.
Yumuşak kapı kapanma sistemi.
Raflar için neredeyse görünmez ray sistemi ve esnek yerleştirilebilen kapı rafları.
3 adet yükseklik ayarlı kapı rafı, 1 tanesi ekstra derin.
Soğutucu hacmi: 398 litre.

0 °C çekmecesi
1 adet tamamen dışarı çekilebilir 0 °C çekmecesi
, şeffaf ön yüzeyli ve aydınlatmalı.
Yumuşak kapanma sistemi.
TFT ekrandan sıcaklık ayarı; sıcaklık -1°C ile +3 °C arasında ayarlanabilir.
Et, balık ve tavuk için ideal.
Taze tutma çekmecesi hacmi: 69 litre.

Nem kontrol çekmecesi
1 adet tamamen dışarı çekilebilir nem kontrol çekmecesi, şeffaf ön yüzeyli ve aydınlatmalı.
Yumuşak kapanma sistemi.
Nem oranı manuel olarak ayarlanabilir.
Sebze ve meyveler için ideal.

Tüketim verileri
Enerji verimliliği sınıfı E, A ile G enerji sınıfı arasında.
Enerji tüketimi 166 kWh/yıl.
Ses seviyesi 40 dB (A) re 1 pW.

Planlama notları
Düz menteşe.
Kapı yönü sağa doğru, değiştirilebilir.
Kapı açılma açısı 115°, 90° olarak montaj yapılabilir.

Bağlantı değerleri
Toplam bağlantı değeri 0.300 kW.
Bağlantı kablosu 3.0 m.

Kapak açılma açısı

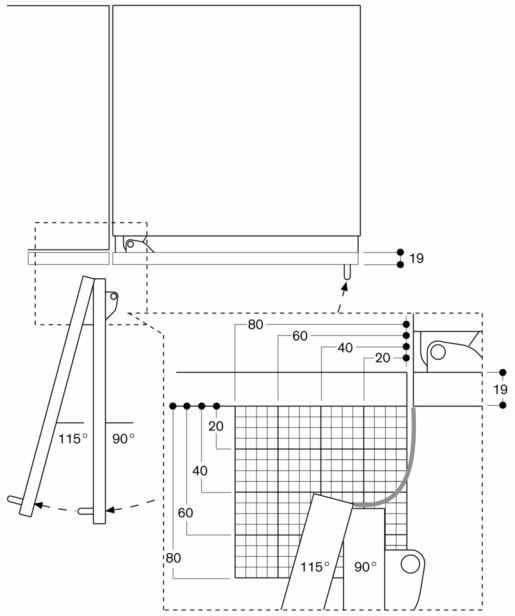

Birleşme yolu ve yan mobilyaya veya mobilya kulplarına bu nedenle oluşan mesafeler ön kalınlığa bağlı olarak çizimden kaldırılabilir. Çizimde, mobilya ön kalınlığı 19 mm olarak kabul edilmiştir.

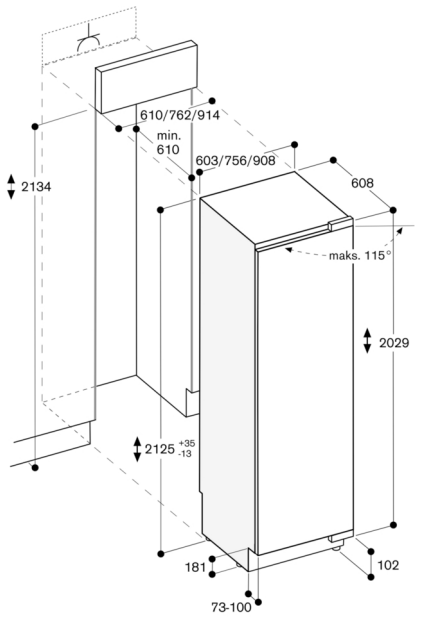

Maksimum kapı ön ölçüsü 3 mm'lik bir aralık için tasarlanmıştır.

Duvar mesafesi RB 472/RC/RF/RW

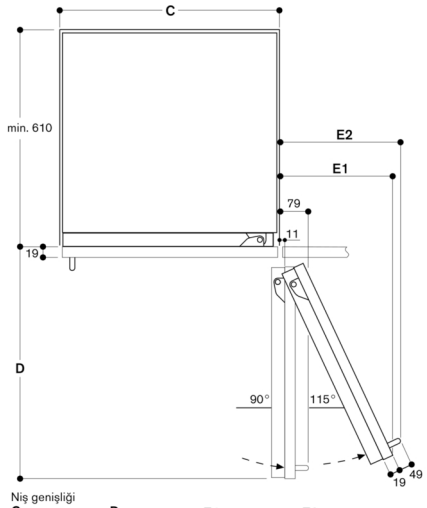

Niş genişliği

C	D	E1	E2
457 mm	525 mm	235 mm	265 mm
610 mm	677 mm	299 mm	330 mm
762 mm	830 mm	364 mm	395 mm
914 mm	980 mm	428 mm	460 mm

Çizim 19 mm'lik mobilya ön kalınlığına ve 49 mm'lik Gaggenau mobilya tutamağı yüksekliğine göre yapılmıştır.

Detaylı Taban

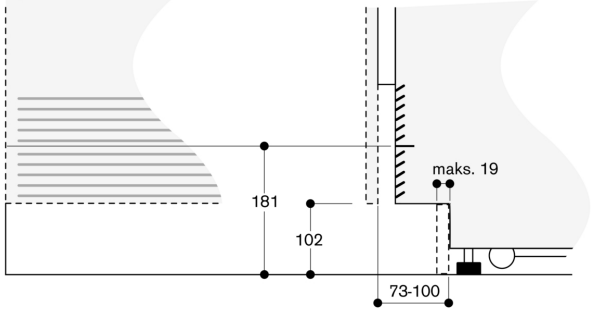

Cihazın standart yüksekliğine bağlı olarak süpürgelik yüksekliği 102 mm. maksimum süpürgelik kalınlığı 19 mm'dir.

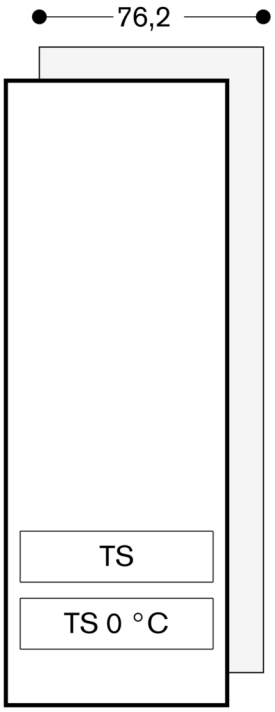
76,2
TS
TS 0 °C