Serie 8, İndüksiyonlu Ocak, 80 cm, Siyah, Çerçeveli Montaj PXY875KV1E





FlexInduction ocak: birden fazla tencereyi ve tavayı esnek pişirme alanı üzerindeki herhangi bir alanda kullanabilirsiniz

- **TFT-dokunmatik ekran**: Canlı renkler ve okunaklı yazılarla basitçe yönlendirme.
- **Genişletilmiş FlexZone**: Geniş tencere ve pişirme kapları için daha fazla esneklik.
- **PerfectFry**: 5 güç seviyeli sensör sayesinde istenilen derecede kızarmış yemekler.
- **Assist Function**: Sayısız yemek için ideal güç seviyesi ve pişirme süresinin otomatik olarak ayarlanması.
- **Home Connect**: Daha keyifli ve kolay bir yaşam için uzaktan erişilebilir ev aletleri.

Tercihe bağlı aksesuarlar

HEZ390012 :
HEZ390512 Teppan Yaki
HEZ390522 Zubehör Elektro-Herde/Backöfen
HEZ9ES100 :
HEZ9FE280 :
HEZ9FF010 :
HEZ9FF030 :
HEZ9FF040 :
HEZ9SE040 :
HEZ9SE060 :
HEZ9TY010 Teppan Yaki
HZ390011 :

Teknik bilgiler

Ürün ismi/aile: ..... Cam seramik ocak
Ürün Tipi: ..... Ankastre
Kullanım Şekli: ..... Elektrikli
Ocak Gözü Sayısı: 4
Kurulum için gerekli yuva ölçüleri: ..... 51 x 750-780 x 490-500 mm
Genişlik: ..... 816 mm
Ürün Ölçüleri (Yükseklik x Genişlik x Derinlik): ..... 51x816x527 mm
Ambalajlı ürün boyutları: ..... 130 x 960 x 600 mm
Net Ağırlık: ..... 15.5 kg
Brüt ağırlık: ..... 19.2 kg
Isı göstergesi: ..... Ayrı
kullanma deposu: ..... ocak önde
üst yüzey rengi: ..... Siyah, Alu, brushed
Elektrik kablosu uzunluğu: ..... 110.0 cm
EAN numarası: 4242005361328
Nominal gerilim: ..... 220-240 V
Frekans: ..... 50; 60 Hz

4 242005 361328

Serie 8, İndüksiyonlu Ocak, 80 cm, Siyah, Çerçeveli Montaj PXY875KV1E

FlexInduction ocak: birden fazla tencereyi ve tavayı esnek pişirme alanı üzerindeki herhangi bir alanda kullanabilirsiniz

- 4 tencere veya tava için 80 cm alan.

Esnek Pişirme Bölgeleri

- Ön-Sol Pişirme Bölgesi: 200 mm, 230 mm, 2.2 kW (maksimum güç: 3.7 kW)
- Arka-Sol Pişirme Bölgesi: 200 mm, 230 mm, 2.2 kW (maksimum güç: 3.7 kW)
- Arka-Sağ Pişirme Bölgesi: 200 mm, 230 mm , 2.2 kW (maksimum güç: 3.7 kW)
- Ön-Sağ Pişirme Bölgesi: 200 mm, 230 mm, 2.2 kW (maksimum güç: 3.7 kW)

Fonksiyonellik - Kolay Kullanım

- D5TFT: Dokunmatik ekranı kullanarak ocağı kolayca çalıştırabilir, metin bilgileri ve resimler sayesinde mevcut tüm fonksiyonları keşfedebilirsiniz.
- 17 hız kademeli: 17 güç seviyesi (9 ana seviye ve 8 ara seviye) ile ısıyı hassas bir şekilde ayarlar.
- Sıcak tutma fonksiyonu: Önceden ayarladığınız düşük güç seviyesinde yemeklerinizi sıcak tutar.

Zaman Tasarrufu & Verim

- PowerBoost - Ocak gözleri için en hızlı ısıtma sistemi
- özelliği %50 daha fazla enerji sayesinde suyu daha hızlı kaynatır.
- panBoost: Hızlı ısıtma: Tava kaplamasını korurken tavanızı standart en yüksek seviyeden daha hızlı ısıtmanıza olanak sağlar.
- MoveMode (3 seviyeli): Tencerenizi ileri veya geri hareket ettirerek güç seviyesini artırıp azaltabilirsiniz.
- Otomatik ayar aktarımı: Tencerelerinizi farklı bir pişirme bölgesine taşırken tek düğmeyle önceki ayarlarınızı yeni bölgeye aktarabilirsiniz.
- QuickStart Fonksiyonu: Ocağınız açılırken otomatik olarak pişirme kabı bulunan bölgeyi seçer.
- ReStart fonksiyonu: İstemeden kapanma durumunda, 4 saniye içinde ocağı tekrar açarak önceki tüm ayarları geri yükleyebilirsiniz.<

/IB:Font>**Pişirme Asistanı**

- 5 pişirme bölümü: Entegre sensörün otomatik sıcaklık özelliği sayesinde kızartırken yanmayı önler.

Home Connect

- Hood (Wi-Fi): Ocağınız uygun WiFi bağlantısında yemekler pişerken Home Connect özellikli davlumbazınızı otomatik olarak çalıştırır.

Tasarım

Güvenlik

- Her ocak gözü için 2'li atıl ısı göstergesi: Hangi pişirme bölgelerinin hala sıcak olduğunu gösterir.
- Çocuk emniyet tuşu ile ocağınızın istemeden çalıştırılmasını önleyin.
- Temizlik Kilidi: 30 saniye boyunca dokunmatik düğmeleri bloke ederek, kaynarken taşan sıvıları ocak ayarlarını istemeden değiştirme korkusu olmadan silebilirsiniz.
- evet: Te

k düğmeye dokunarak tüm pişirme bölgelerini kapatın.

- Emniyet için otomatik kendi kendine kapanma sistemi özelliği; ısıtma, etkileşim olmadığında önceden ayarladığınız bir süreden sonra durmasını sağlar.

Kurulum

- Ürün Boyutları (HxWxD mm): 51 x 816 x 527
- Kurulum için gereken niş boyutu (HxWxD mm) : 51 x 750 x (490 - 500)
- Minimum Tezgah Kalınlığı: 16 mm
- Bağlı Yük: 7400 W
- Power management function: Gerektiğinde maksimum gücü sınırlar (elektrik tesisatının sigorta korumasına bağlıdır).
- Güç Şeridi: 110 cm, Kablo dahil

Serie 8, İndüksiyonlu Ocak, 80 cm, Siyah, Çerçeveli Montaj
PXY875KV1E

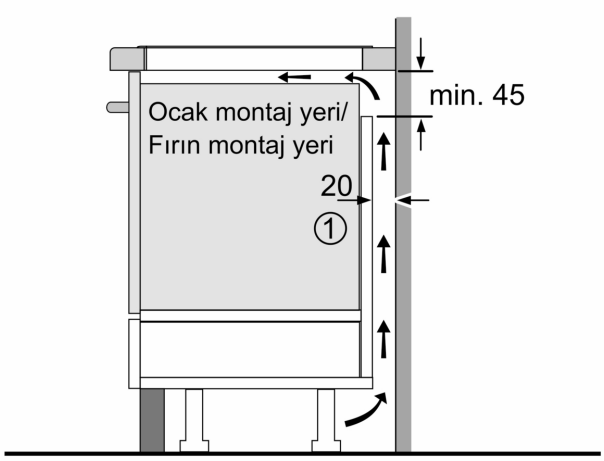

① Havalandırma açıklığı önceden düşünülmelidir

Ölçüler mm cinsindendir

Ölçüler mm cinsindendir

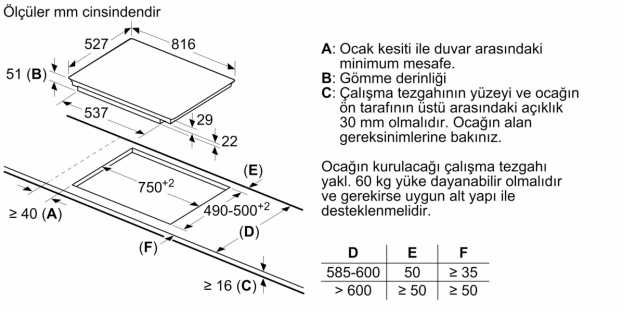

A: Ocak kesiti ile duvar arasındaki minimum mesafe.
B: Gömme derinliği
C: Çalışma tezgahının yüzeyi ve ocağın ön tarafının üstü arasındaki açıklık 30 mm olmalıdır. Ocağın alan gereksinimlerine bakınız.

Ocağın kurulacağı çalışma tezgahı yakl. 60 kg yüke dayanabilir olmalıdır ve gerekirse uygun alt yapı ile desteklenmelidir.

D	E	F
585-600	50	≥ 35
> 600	≥ 50	≥ 50

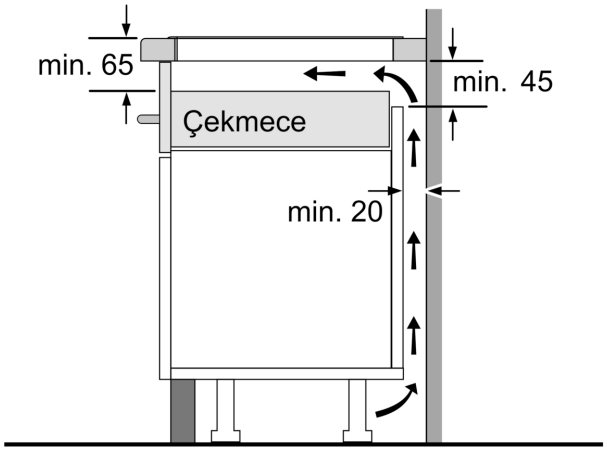

Ölçüler mm cinsindendir

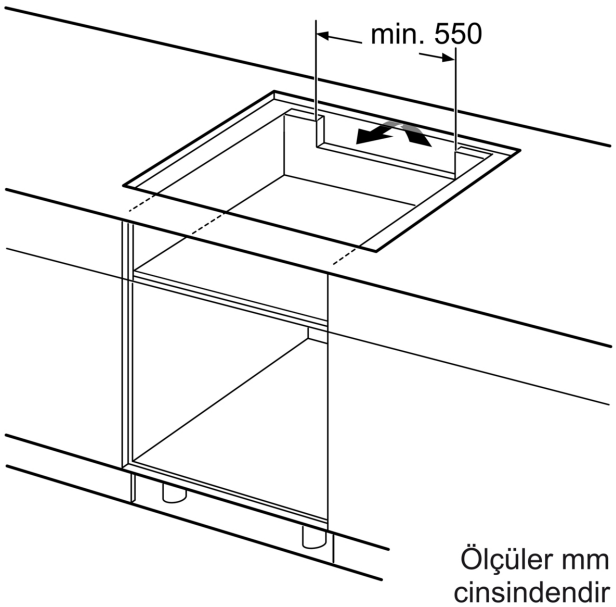

Ölçüler mm cinsindendir