Serie 8, Davlumbaz Entegreli İndüksiyon Ocak,,, 80 cm, Çerçeveli Montaj
PXX875D57E







Havalandırma modülü ile tamamlanmış indüksiyon ocak: Mükemmel sonuçlar için en iyi havalandırma teknolojisi ile en iyi indüksiyonu birleştirir.

- **Entegre havalandırma modülü**
- **DirectSelect Premium**: Geniş ve kullanıcı dostu dokunmatik arayüz.
- **FlexInduction**: Büyük tencere ve tavalarınız için ocağınızda daha fazla esneklik sunar.
- **PerfectAir sensörü**: Düşük ses seviyesinde üstün emiş gücü için otomatik kontrol sistemi.
- **PerfectFry**: 5 güç seviyeli sensör sayesinde istenilen derecede kızarmış yemekler.

beraberindeki aksesuarlar

1 x Aktif kömür filtresi Clean Air Plus

Tercihe bağlı aksesuarlar

HEZ32WA00 :, HEZ390011 :, HEZ390522 Zubehör Elektro-Herde/Backöfen, HEZ9CF240 :, HEZ9CF280 :, HEZ9ES100 :, HEZ9FE280 :, HEZ9FF010 :, HEZ9FF030 :, HEZ9FF040 :, HEZ9SE030 :, HEZ9SE040 :, HEZ9SE060 :, HEZ9TY010 Teppan Yaki, HEZ9VDKE1 :, HEZ9VDKR0 :, HEZ9VDKR1 :, HEZ9VDKR2 :, HEZ9VDSB1 :, HEZ9VDSB2 :, HEZ9VDSB3 :, HEZ9VDSB4 :, HEZ9VDSI0 :, HEZ9VDSI1 :, HEZ9VDSM1 :, HEZ9VDSM2 :, HEZ9VDSS1 Connector sleeve (female), HEZ9VDSS2 Flexibel connecting piece DN 150 flat, HEZ9VEDU0 Acoustics Filter, HEZ9VRCR1 :, HEZ9VRPD1 :

Teknik bilgiler

Ürün ismi/aile:	Cam seramik ocak
Ürün Tipi:	Ankastre
Kullanım Şekli:	Elektrikli
Ocak Gözü Sayısı:	4
Kurulum için gerekli yuva ölçüleri:	223 x 750-750 x 490-490 mm
Genişlik:	816 mm
Ürün Ölçüleri (Yükseklik x Genişlik x Derinlik):	223x816x527 mm
Ambalajlı ürün boyutları:	430x940x660 mm
Net Ağırlık:	28.8 kg
Brüt ağırlık:	33.5 kg
Isı göstergesi:	Ayrı
kullanma deposu:	ocak önde
Ocak yüzeyi:	Seramik
üst yüzey rengi:	Siyah, paslanmaz çelik
çerçeve rengi:	paslanmaz çelik
Elektrik kablosu uzunluğu:	110 cm
Sealed Burners:	hayır
Hızlı Isıtma(Booster Fonksiyonu):	Hepsi
2. Ocak gözü verimi (kW):	3300.0 W
Kademe Seviyesi:	17-stage + 2 intensive
Emiş Gücü:	500 m^3/h
hava dolaşımlılarda , boost kademede çalışırken hava çekme:	595.0 m^3/h
Emiş Gücü:	499 m^3/h
hava çıkışlılarda ,yoğun kademede çalışırken hava çekme:	622 m^3/h
Ses seviyesi:	69 dB(A) re 1pW
Koku filtresi:	hayır
Hava dolaşımı:	Hava çıkışlı, hava dolaşımlı
Filtre değiştirme göstergesi:	Evet
Nominal gerilim:	220-240/380-415 V
Frekans:	50-60 Hz
Entegre aksesuarlar:	1 x Aktif kömür filtresi Clean Air Plus

4 242005 358564

Serie 8, Davlumbaz Entegreli İndüksiyon Ocak,,, 80 cm, Çerçeveli Montaj
PXX875D57E

Havalandırma modülü ile tamamlanmış indüksiyon ocak: Mükemmel sonuçlar için en iyi havalandırma teknolojisi ile en iyi indüksiyonu birleştirir.

- 4 tencere veya tava için 80 cm alan.

Esnek Pişirme Bölgeleri

- 2 Flex Alan: 40 cm uzunluğundaki pişirme bölgelerinin herhangi bir yerinde, herhangi bir şekilde veya boyutta pişirme kapları kullanabilirsiniz.
- Ön-Sol Pişirme Bölgesi: 200 mm, 240 mm, 2.2 kW (maksimum güç: 3.7 kW)
- Arka-Sol Pişirme Bölgesi: 200 mm, 240 mm, 2.2 kW (maksimum güç: 3.7 kW)
- Arka-Sağ Pişirme Bölgesi: 200 mm, 240 mm , 2.2 kW (maksimum güç: 3.7 kW)
- Ön-Sağ Pişirme Bölgesi: 200 mm, 240 mm, 2.2 kW (maksimum güç: 3.7 kW)

Fonksiyonellik - Kolay Kullanım

- 17 hız kademeli: 17 güç seviyesi (9 ana seviye ve 8 ara seviye) ile ısıyı hassas bir şekilde ayarlar.
- Sıcak tutma fonksiyonu: Önceden ayarladığınız düşük güç seviyesinde yemeklerinizi sıcak tutar.
- Her ocak gözü için zamanlayıcı özelliği
- : Ayarladığınız sürenin sonunda belirli ocak bölgesi kendini kapatır (Örneğin, haşlanmış yumurtalar).
- Timer: zamanlayıcı
- : Ayarlanan sürenin sonunda alarm çalar.

Zaman Tasarrufu & Verim

- PowerBoost - Ocak gözleri için en hızlı ısıtma sistemi
- özelliği %50 daha fazla enerji sayesinde suyu daha hızlı kaynatır.
- panBoost: Hızlı ısıtma: Tava kaplamasını korurken tavanızı standart en yüksek seviyeden daha hızlı ısıtmanıza olanak sağlar.
- MoveMode (3 seviyeli): Tencerenizi ileri veya geri hareket ettirerek güç seviyesini artırıp azaltabilirsiniz.
- Otomatik ayar aktarımı: Tencerelerinizi farklı bir pişirme bölgesine taşırken tek düğmeyle önceki ayarlarınızı yeni bölgeye aktarabilirsiniz.
- QuickStart Fonksiyonu: Ocağınız açılırken otomatik olarak pişirme kabı bulunan bölgeyi seçer.
- ReStart fonksiyonu: İstemeden kapanma durumunda, 4 saniye içinde ocağı tekrar açarak önceki tüm ayarları geri yükleyebilirsiniz.<

/IB:Font>**Pişirme Asistanı**

- 5 pişirme bölümü: Entegre sensörün otomatik sıcaklık özelliği sayesinde kızartırken yanmayı önler.

Home Connect

Tasarım

Güvenlik

- Her ocak gözü için 2'li atıl ısı göstergesi: Hangi pişirme bölgelerinin hala sıcak olduğunu gösterir.
- Çocuk emniyet tuşu ile ocağınızın istemeden çalıştırılmasını önleyin.
- Temizlik Kilidi: 30 saniye boyunca dokunmatik düğmeleri bloke ederek, kaynarken taşan sıvıları ocak ayarlarını istemeden değiştirme korkusu olmadan silebilirsiniz.
- evet: Tek düğmeye dokunarak tüm pişirme bölgelerini kapatın.
- Emniyet için otomatik kendi kendine kapanma sistemi özelliği; ısıtma, etkileşim olmadığında önceden ayarladığınız bir süreden sonra durmasını sağlar.

Kurulum

- Ürün Boyutları (HxWxD mm): 223 x 816 x 527
- Kurulum için gereken niş boyutu (HxWxD mm) : 223 x 750 x (490 - 490)
- Minimum Tezgah Kalınlığı: 16 mm
- Bağlı Yük: 7400 W
- Power management function: Gerektiğinde maksimum gücü sınırlar (elektrik tesisatının sigorta korumasına bağlıdır).

Serie 8, Davlumbaz Entegreli İndüksiyon Ocak,,, 80 cm, Çerçeveli Montaj
PXX875D57E

Ölçüler mm cinsindendir

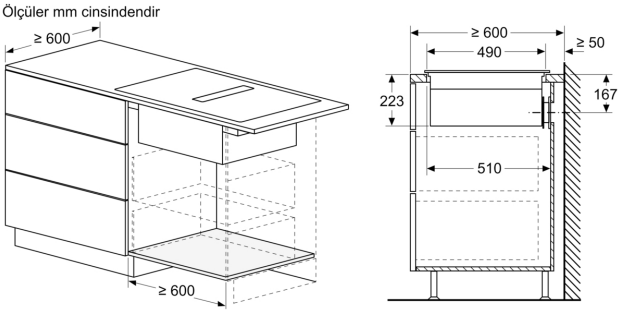

Ölçüler mm cinsindendir

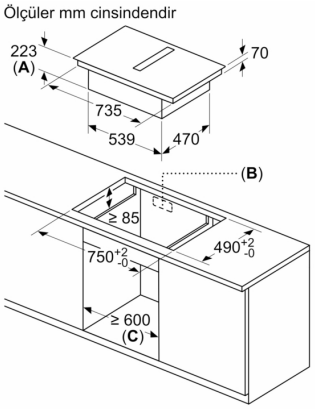

A: Niş derinliği
B: Borulama işi için arka panelde gerekli kesit. Tam boyut ve pozisyonu spesifik çizimde bulabilirsiniz.
C: Tüm 80 cm genişlik sınıfı modelleri, yan paneller ayarlanarak 60 cm genişliğindeki mobilyalara kurulabilir.

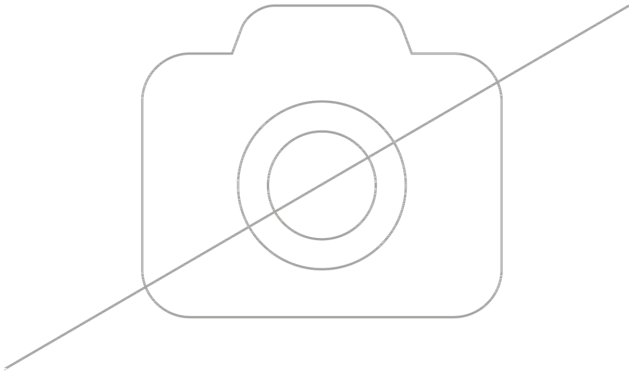

Ölçüler mm cinsindendir

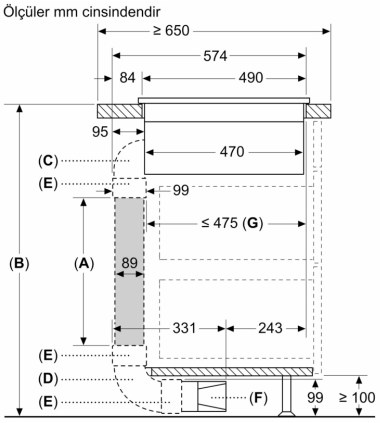

A: Boru uzunluğu
B: Mutfak yüksekliği
C: 90° M ebat dirsek
D: 90° L ebat dirsek
E: Konnektör kovanı
F: Difüzör
G: Kısaltılmış Çekmece

Kurulumcu boru uzunluğunu seçmeli ve gerekirse mutfak yüksekliğine göre kesmelidir

A	B
500	≤ 940
1000	> 940

Ölçüler mm cinsindendir

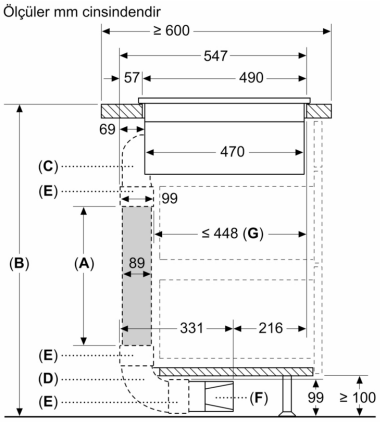

A: Boru uzunluğu
B: Mutfak yüksekliği
C: 90° S ebat dirsek
D: 90° L ebat dirsek
E: Konnektör kovanı
F: Difüzör
G: Kısaltılmış Çekmece

≥ 600 mm derinliğe ve 960 mm'ye kadar yüksekliğe sahip çalışma tezgahları için kanal kiti mevcuttur

Kurulumcu boru uzunluğunu seçmeli ve gerekirse mutfak yüksekliğine göre kesmelidir

A	B
500	≤ 990
1000	> 990

Ölçüler mm cinsindendir

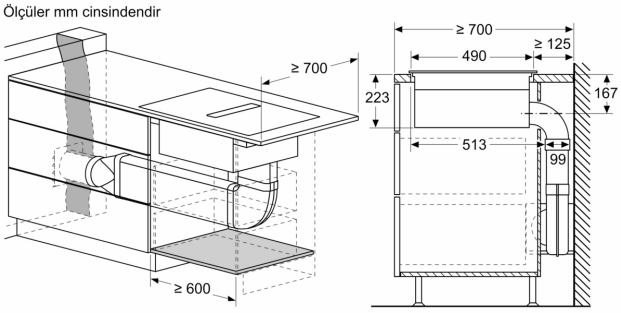

Ölçüler mm cinsindendir

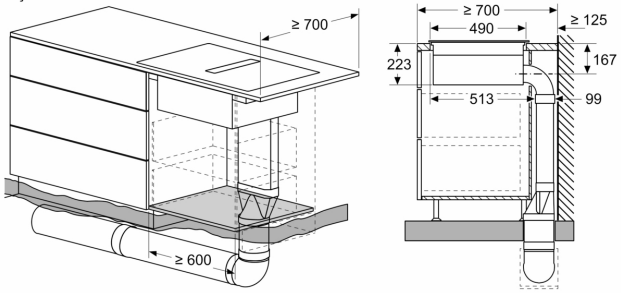

Ölçüler mm cinsindendir

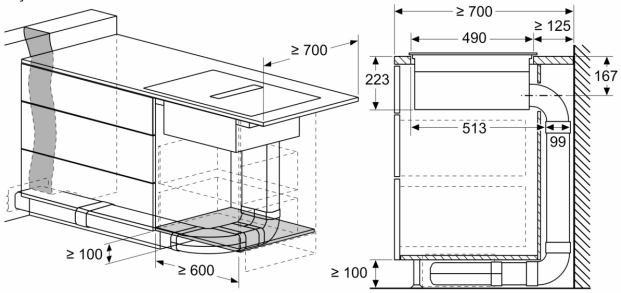

Ölçüler mm cinsindendir

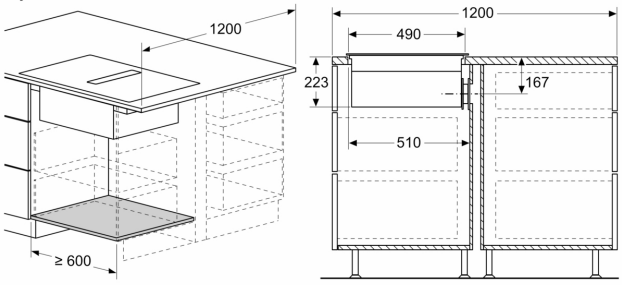

Ölçüler mm cinsindendir

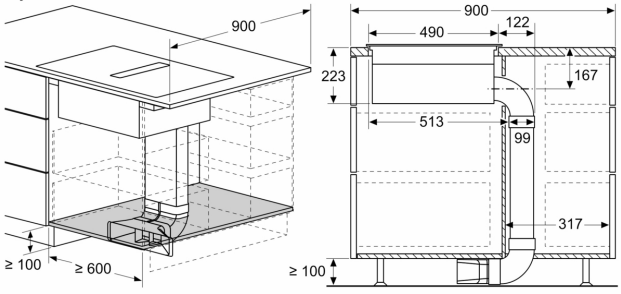

Ölçüler mm cinsindendir

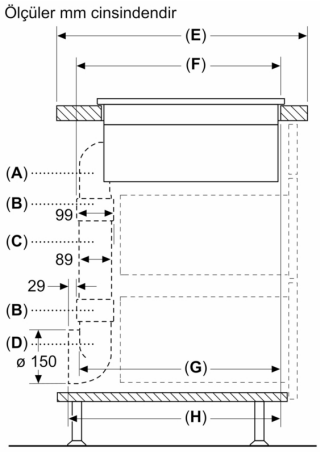

A	E	F	G	H
S ebat	≥ 600	547	545	579
M ebat	≥ 650	574	569	603
L ebat	≥ 700	612	609	643

A: 90° dirsek
B: Konnektör kovanı
C: Düz boru
D: 90° adaptör, yuvarlak-düz

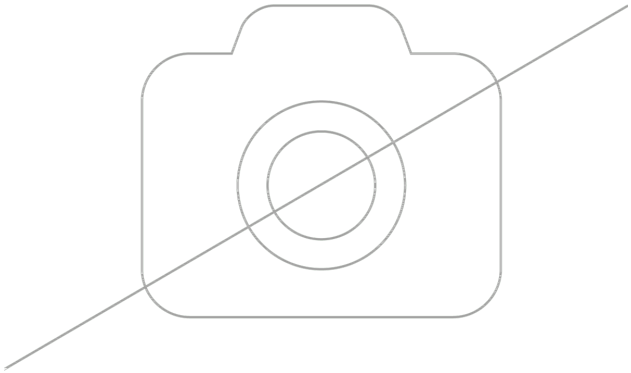

Ölçüler mm cinsindendir

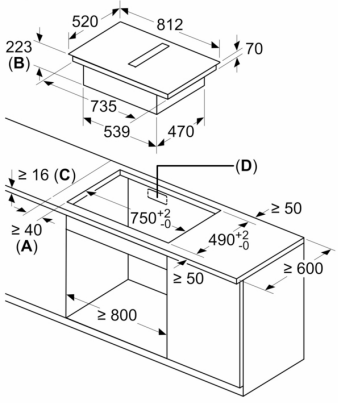

A: Ocak kesitinden duvara kadar olan minimum mesafe
B: Gömme derinliği
C: Ocağın üzerine kurulduğu çalışma tezgahı, gerekirse uygun altyapılarla desteklenerek yaklaşık 60 kg taşıma kuvvetine sahip olmalıdır.
D: Arka duvarda hatlar bir kesit sağlanmalıdır. Tam büyüklük ve pozisyon spesifik çizimden elde edilebilir.

Ölçüler mm cinsindendir
Önden görünüm

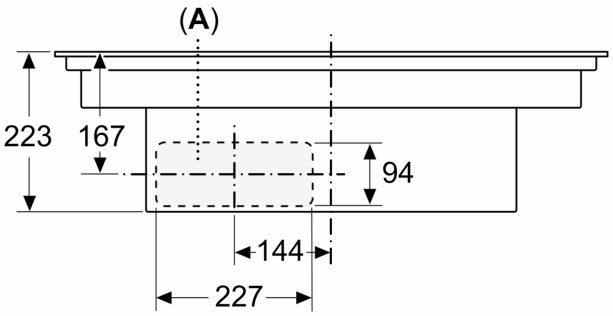

A: Doğrudan arka tarafa bağlıdır

Ölçüler mm cinsindendir
Önden görünüm - Kanalsız hava dolaşımı için mobilya kesiti

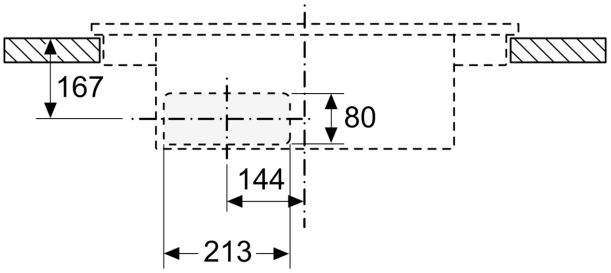

Ölçüler mm cinsindendir
Yandan görünüm

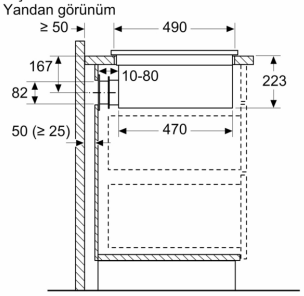

Doğrudan yalıtımsız dış duvarlara monte edildiğinde (μ ≥ 0,5 W/m² °C), kısmen veya tamamen kanallı resirkülasyon konfigürasyonlarının kullanılması tavsiye edilir.

Ölçüler mm cinsindendir
Önden görünüm

