Serie 2, Gazlı Ocak, 60 cm, Sert cam, Siyah
POP6C6O10L

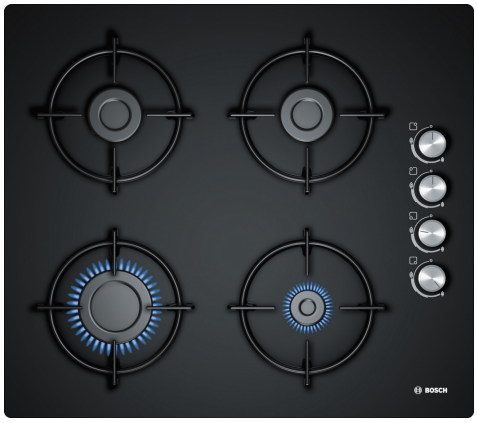

Yandan kontrollü gazlı ocak: İstenilen ocak gözü yan tarafta bulunan düğmelerden kolaylıkla kontrol edilebilir.

Teknik bilgiler

Ürün ismi/aile:	kendinden kumandalı ocak
Ürün Tipi:	Ankastre
Kullanım Şekli:	Gazlı
Ocak Gözü Sayısı:	4
kullanma:	Silindir düğme
Kurulum için gerekli yuva ölçüleri:	45 x 560-560 x 480-490 mm
Genişlik:	590 mm
Ürün Ölçüleri (Yükseklik x Genişlik x Derinlik):	56x590x520 mm
Ambalajlı ürün boyutları:	150 x 614 x 567 mm
Net Ağırlık:	10.3 kg
Brüt ağırlık:	11.2 kg
Isı göstergesi:	Atıl ısı göstergesi
kullanma deposu:	ocak içinde
Ocak yüzeyi:	Sert cam
üst yüzey rengi:	Siyah
Elektrik kablosu uzunluğu:	100.0 cm
EAN numarası:	4242005261901
Gaz bağlantı değeri:	7500 W
Akım:	3 A
Nominal gerilim:	220-240 V
Frekans:	50; 60 Hz

4 242005 261901

Serie 2, Gazlı Ocak, 60 cm, Sert cam, Siyah
POP6C6O10L

Yandan kontrollü gazlı ocak: İstenilen ocak gözü yan tarafta bulunan düğmelerden kolaylıkla kontrol edilebilir.< /IB:Font>

- POP6C6O10L
- 60 cm, Kendinden kumandalı gazlı ocak, sert cam, siyah

Tasarım
- Sert cam
- Siyah
- Çerçevesiz

Konfor:
- Silindirik düğme
- Düğmeden otomatik ateşleme
- Tekli çelik ocak ızgarası
- 4 gözü gazlı
- 4 gözü gazlı ocak (2 normal, 1 güçlü, 1 ekonomik)
- Sol arka: normal ocak gözü 1.75 kW'a kadar (gaz türüne bağlı)
- Sağ arka: Normal ocak gözü 1.75 kW'a kadar (gaz türüne bağlı)
- Sol ön: Güçlü ocak gözü 3 kW'a kadar (gaz türüne bağlı)
- Sağ ön: Ekonomik ocak gözü 1.75 kW'a kadar (gaz türüne bağlı)

Güvenlik:
- Gaz emniyet sistemi
- Fabrika çıkışı LPG'ye ayarlı (28/30 mbar)

Ölçüler:
- Minimum tezgah kalınlığı: 30 mm, Cihaz ölçüsü: 45 x 582 x 520, Dolap ölçüsü: 45 x 560 x 480 - 490

Aksesuarlar:

Serie 2, Gazlı Ocak, 60 cm, Sert cam, Siyah
POP6C6O10L

Ölçüler mm cinsindendir

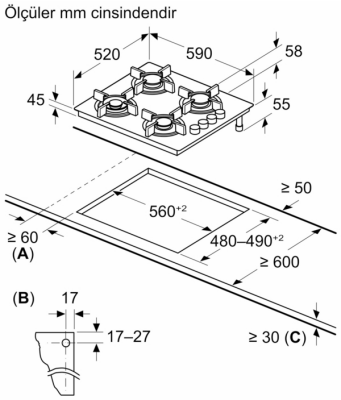

A: Ocak kesidinden duvara min. mesafe

B: Kesitteki gaz bağlantısının konumu

C: Altında sabitlenmiş fırın ile muhtemelen daha fazla; fırın için boşluk gereksinimlerine bakınız