Serie 8, Elektrikli Ocak, 80 cm, Çerçeveli Montaj
PKM875DV1D

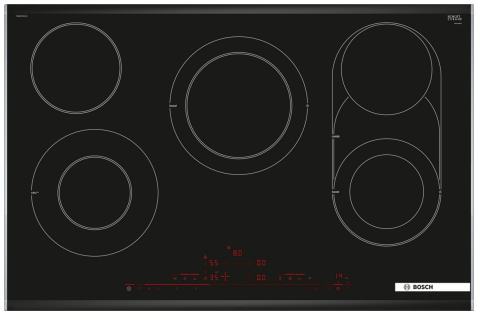

- **DirectSelect Premium**: Geniş ve kullanıcı dostu dokunmatik arayüz.
- **CombiZone**: Kızartmalarınız için iki alanın birleştirilmesi ile çok daha fazla esneklik.
- **PerfectFry**: 5 güç seviyeli sensör sayesinde istenilen derecede kızarmış yemekler.
- **Home Connect**: Daha keyifli ve kolay bir yaşam için uzaktan erişilebilir ev aletleri.
- **KonforProfil**: Eğimli ön profil ve yanlarda metal şeritlerle zarif, çekici dizayn

Teknik bilgiler

Ürün ismi/aile:	Cam seramik ocak
Ürün Tipi:	Ankastre
Kullanım Şekli:	Elektrikli
Ocak Gözü Sayısı:	5
Kurulum için gerekli yuva ölçüleri:	44 x 780-780 x 500-500 mm
Genişlik:	816 mm
Ürün Ölçüleri (Yükseklik x Genişlik x Derinlik):	44x816x527 mm
Ambalajlı ürün boyutları:	100x1130x620 mm
Net Ağırlık:	13.4 kg
Brüt ağırlık:	15.0 kg
Isı göstergesi:	Ayrı
kullanma deposu:	ocak önde
Ocak yüzeyi:	Seramik
üst yüzey rengi:	Siyah, Alu, brushed
EAN numarası:	4242002944043
Nominal gerilim:	220-240 V
Frekans:	60; 50 Hz

Tercihe bağlı aksesuarlar

HEZ394301 Fırın aksesuarı

4 242002 944043

Serie 8, Elektrikli Ocak, 80 cm, Çerçeveli Montaj
PKM875DV1D

Ölçüler mm cinsindendir

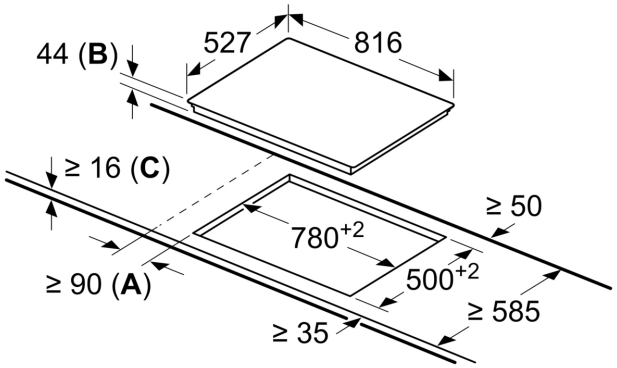

A: Ocak kesiti ile duvar arasındaki minimum mesafe.
B: Gömme derinliği
C: Minimum 20 veya daha fazla bir ölçünün altında kurulan ocakta, ocak için alan gereksinimlerine bakınız.