BOSCH

Serie | 6

KSV36AI31

Tek kapılı buzdolabı Kolay temizlenebilir inox kapılar





beraberindeki aksesuarlar
1 x Yumurtalık

A++ enerji sınıfındaki buzdolabı minimum enerji ile maksimum perfromans sağlarken VitaFresh çekmecesi sayesinde meyve ve sebzeleri iki kat daha uzun süre taze tutar.

- **VitaFresh Plus:** Optimum nem oranının sağlanmasıyla meyve ve sebzeler iki kata kadar daha uzun süre taze kalır.
- **Enerji verimliliği A++:** çok tasarruflu soğutma yapar.
- TouchControl paneli üzerinden sıcaklık ayarları kolayca görülebilir ve değiştirilebilir.
- **FlexShelf:** Katlanıp açılabilen bu bölme ihtiyaç duyulduğunda buzdolabı içerisinde daha fazla alan yaratır.
- Yüksekliği kolayca ayarlanabilir EasyLift raf daha esnek bir kullanım alanı yaratır.
- 90 ° açılabilen kapısı sayesinde yerleştirildiği her alanda kolayca kullanılabilir.

Teknik bilgiler

Kostrüksiyon şekli :	Solo
Kompresör Adedi :	1
Bağımsız Soğutucu devresi sayısı :	1
Genişlik (mm) :	600
Yükseklik (mm) :	1860
Derinlik (mm) :	650
Net ağırlık (kg) :	71,887
Kapı panel seçenekleri :	Mümkün değil
Kapı menteşesi :	Sol, Değiştirilebilir
Soğutucu bölümü ayarlanabilir raf adedi :	5
Siseler icin raf :	evet
No-Frost sistemi :	hayır
Sogutucu bolmesi - ic havalandırma :	evet
Değiştirilebilir kapı yönü :	evet
Elektrik kablosu uzunluğu (cm) :	230
Gürültü seviyesi (dB) :	39
Bağlantı değeri (W) :	90
Akım (A) :	10
Gerilim (V) :	220-240
Frekans (Hz) :	50
Enerji Sınıfı :	A++
Yıllık enerji tüketimi (kWh/annum) - 2010 :	112,00
Soğutucu net kapasitesi (l) :	346
Dondurucu net kapasitesi (l) :	0
Freezing capacity (kg/24h) - NEW (2010/30/EC) :	0
Onay belgesi :	CE, VDE

4 242002 740256

Serie | 6 Soğutucu

KSV36AI31

Tek kapılı buzdolabı
Kolay temizlenebilir inox kapılar

A++ enerji sınıfındaki buzdolabı minimum enerji ile maksimum perfromans sağlarken VitaFresh çekmecesi sayesinde meyve ve sebzeleri iki kat daha uzun süre taze tutar.

ENERJİ TÜKETİMİ VE PERFORMANS

- Enerji verimlilik sınıfı: A++
- Elektrik tüketimi: 112 kWh/yıl
- Toplam brüt hacim: 348 l

TASARIM

- Kolay temizlenebilir inox kapılar
- Dikey kapı kolu
- LED iç aydınlatma
- İç malzemelerde metal uygulamalar

KONFOR VE GÜVENLİK

- Touchcontrol- Electronic - Elektronik sıcaklık ayarı
- VitaControl - akıllı sensörler sayesinde her zaman sabit sıcaklık
- Super Cooling (Süper Soğutma) fonksiyonu
- Kapı Alarmı

SOĞUTUCU BÖLÜMÜ

- Soğutucu bölmesi net hacim: 346 l
- İç vantilatör sayesinde dinamik soğutma sistemi
- AirFresh Filtre
- Soğutucu bölümünde otomatik defrost
- 5 yüksekliği ayarlanabilir, toplam 7 emniyetli cam raf
- FlexShelf
- 1 EasyLift ve 1 Tereyağ veya Peynir gözü olmak üzere toplam 5 kapı rafı

TAZELİK SİSTEMLERİ

- 1 adet nem kontrollü VitaFresh plus çekmecesi - Meyve ve sebzelerin tazeliği ve vitaminleri 2 kata kadar daha uzun süre korunur.

ÖLÇÜLER

- Boyutlar (YxGxD): 186 x 60 x 69 cm

TEKNİK BİLGİLER

- Kapı menteşesi - sol, Değiştirilebilir
- Yüksekliği ayarlanabilir ön ayaklar, tekerlekli arka ayaklar
- 90° lik kapı açılma açısı
- Taşıma kolları
- Bağlantı: 90 W
- 220 - 240 V
- İklim sınıfı: SN-T

AKSESUARLAR

AVANTAJLAR

- 1 adet nem kontrollü VitaFresh plus çekmecesi - Meyve ve sebzelerin tazeliği ve vitaminleri 2 kata kadar daha uzun süre korunur.
- FlexShelf - dolabınız için esnek alanlar
- 1 EasyLift - her zaman istediğiniz yüksekliğe ayarlayabileceğiniz kapı rafı
- Çekilebilen cam raflar - kolay ulaşılabilinen, kolay temizlenebilen cam raflar
- LED iç aydınlatma - uzun ömürlü, verimli ve mükemmel aydınlatma
-
- 1 x Yumurtalık

Serie | 6 Soğutucu

KSV36AI31

Tek kapılı buzdolabı

Kolay temizlenebilir inox kapılar

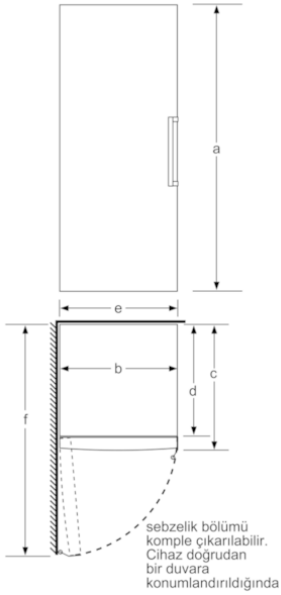

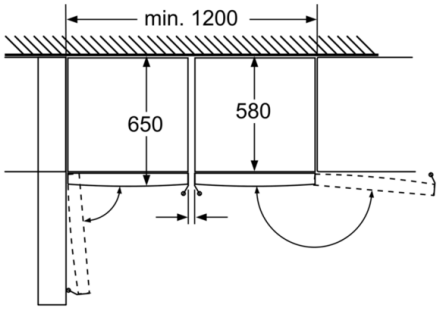

sebzelik bölümü komple çıkarılabilir. Cihaz doğrudan bir duvara konumlandırıldığında

Ölçüler mm cinsindendir