Serie 6, Alttan Donduruculu Ankastre Buzdolabı, 177.2 x 55.8 cm, Düz Menteşe
KIS87AFE0N







- **LED aydınlatma**: Buzdolabınızdaki yiyecekleri net bir şekilde görmenizi sağlayan mükemmel aydınlatma.
- **VarioZone**: İhtiyaca göre düzenlenebilen raflar ve çekmeceler sayesinde daha fazla esneklik.
- **BigBox**: Dondurulmuş büyük gıdalarınız için ekstra alan.
- **Çekilebilen cam raflar sayesinde buzdolabındaki her şeye rahatça ulaşılabilir, yiyecekler kolayca alınıp geri konulabilir.**
- **Low Frost**: Daha az buzlandığı için daha nadir çözdürme yaparak enerji tasarrufu ve kolaylık sağlar.

Teknik bilgiler

Enerji Verimlilik Sınıfı[1]:	E
Yıllık ortalama enerji tüketimi[2]:	207 kWh/yıl
Derin dondurucu bölümü kapasitesi:	63 litre
Soğutucu bölümü kapasitesi:	209 litre
Ses seviyesi:	36 dB(A) re 1pW
Ses seviyesi sınıfı:	C
Ürün Tipi:	Ankastre
Kompresör adedi:	1
Bağımsız soğutucu devresi sayısı:	2
Genişlik:	558 mm
Yükseklik:	1772 mm
Derinlik:	545 mm
Net Ağırlık:	62.6 kg
Kurulum için gerekli yuva ölçüleri:	1775x560x550 mm
Kapı panel seçenekleri:	Mümkün değil
Kapı yönü:	Sağa ters çevrilebilir
Soğutucu bölümü ayarlanabilir raf adedi:	4
Plastik şişelik:	hayır
Sogutucu bolmesi - ic havalandırma:	hayır
Değiştirilebilir kapı yönü:	evet
Elektrik Kablosu Uzunluğu:	230 cm
Güç:	90 W
Akım:	10 A
Nominal Gerilim:	220-240 V
Frekans:	50 Hz
Elektrik kesintisinde saklama süresi (h):	12 saat

4 242005 248360

[1] Enerji Verimlilik Sınıfı Ölçeği (A'dan G'ye)

[2] Gerçek tüketim, cihazın kullanımına ve konumuna bağlı değişebilir. Standart 24 saatlik kullanıma göre hesaplanmıştır.

Serie 6, Alttan Donduruculu Ankastre Buzdolabı, 177.2 x 55.8 cm, Düz Menteşe KIS87AFE0N

Genel Bilgiler

- Toplam hacim: 272 l
- Enerji verimlilik sınıfı: E
- Ses seviyesi: 36 dB(A) re 1 pW
- Ses sınıfı: C

Soğutucu Bölümü

- Soğutucu bölmesi hacmi: 209 l
- 1 adet nem kontrollü VitaFresh plus çekmecesi - Meyve ve sebzelerin tazeliği ve vitaminleri 2 kata kadar daha uzun süre korunur.
- Bölünebilir, cihaz içine yerleştirebilinir, 1 adet dışarı çekilebilir, toplam 5 adet emniyetli cam raf
- 5 adet emniyetli cam raf (4 adet yüksekliği ayarlanabilir EasyAccess cam raf)
- 5 kapı rafı
- Tereyağ veya Peynir gözü
- LED aydınlatma
- Soğutucu paketi

Derin Dondurucu Bölümü

- Derin dondurucu bölmesi hacmi: 63 l
- Dondurma kapasitesi (kg/24 saat): 5 kg
- Elektrik kesintisinde saklama: 12 h
- Derin dondurucu çekmecesi: 2 adet (1 adet BigBox)
- Otomatik kapanabilen şok dondurma fonksiyonu

Konfor ve Güvenlik

- Dijital okunabilir, elektronik ısı ayarı ve kontrol paneli
- Tatil modu
- Kapı açık kaldığında optik ve akustik aktif uyarı sistemi
- Kapı yönü sağa doğru, Kapı yönü değiştirilebilir

Teknik Bilgiler

- Elektrik tüketimi: 207 kWh/yıl
- İklim sınıfı: SN-T<

Bağlantı: 90 W<
Nominal voltaj: 220 - 240 V<
Ürün Ölçüleri (YxGxD)*: 177.2 x 55.8 x 54.5 cm(kapı kolu hariç)<
*Kapı kolu olan ürünlerde geçerlidir.<
/IB:Font>

Serie 6, Alttan Donduruculu
Ankastre Buzdolabı, 177.2 x 55.8 cm,
Düz Menteşe
KIS87AFE0N

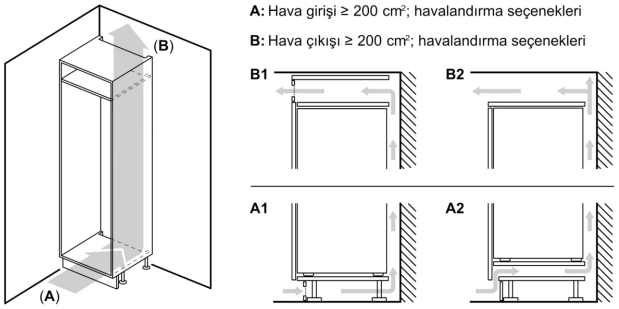

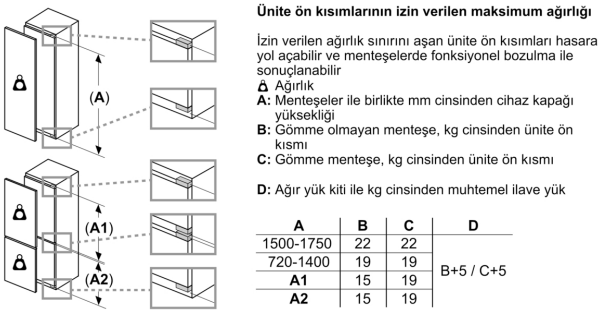

A	B	C	D
1500-1750	22	22	B+5 / C+5
720-1400	19	19	
A1	15	19	
A2	15	19	

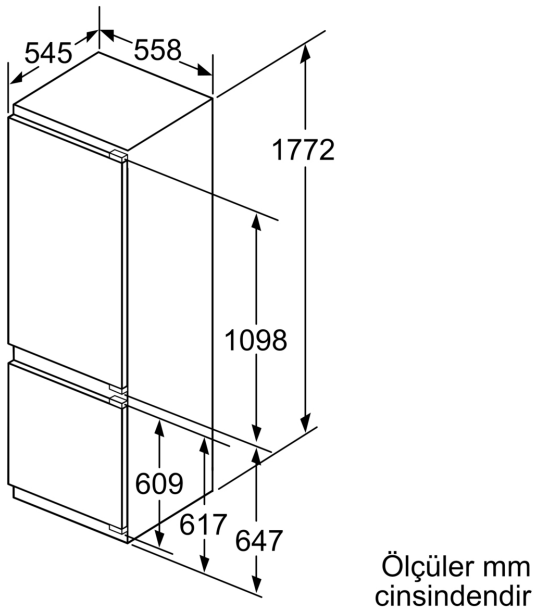

Ölçüler mm cinsindendir

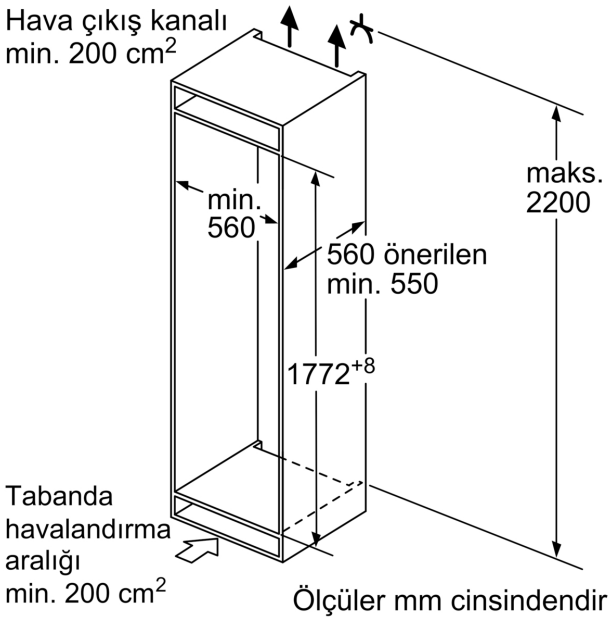

Ölçüler mm cinsindendir

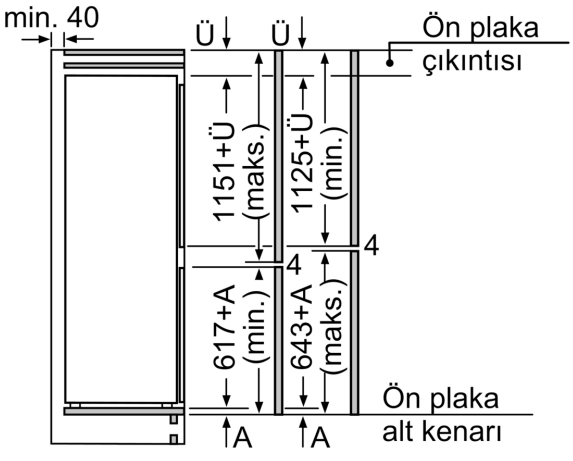

Belirtilen mobilya kapı ölçüleri
4 mm'lik bir kapı aralığı için geçerlidir.

Ölçüler mm cinsindendir

Ölçüler mm cinsindendir
Düz menteşe için önerilen boşluk ölçüsü

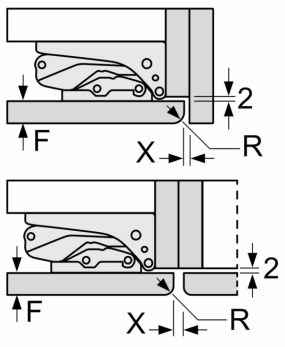

F	R	X
16-19	0-3	2,5
20	0-1	3
	2-3	2,5
21	0-1	3
	2-3	2,5
22	0	4
	1	3,5
	2-3	3

Tabloda, çarpışmasız cihaz kapağı açılımını sağlamak ve mutfak mobilyasında oluşabilecek hasarlardan kaçınmak için önerilen boşluk ölçüleri bulunmaktadır.