Serie 6, Derin Donduruculu Ankastre Buzdolabı, 177.2 x 55.8 cm, Düz Menteşe
KIL82AF30N













288 litre iç hacme ve VitaFresh plus tazelik sistemine sahip ankastre buzdolabı, mutfağınızın şıklığını tamamlarken yiyecekleriniz için de iki kata kadar daha uzun süre tazelik sunar.

- **LED aydınlatma**: Buzdolabınızdaki yiyecekleri net bir şekilde görmenizi sağlayan mükemmel aydınlatma.
- **Süper Soğutma fonksiyonu, saklamak istediğiniz gıdalarınızı hızlı bir şekilde soğutarak besin değerlerinin düşmemesini sağlar.**
- **Kapı kapanmadığında uyarı sinyali ve ışığı**
- **Çekilebilen cam raflar sayesinde buzdolabındaki her şeye rahatça ulaşılabilir, yiyecekler kolayca alınıp geri konulabilir.**
- **Buzdolabınızın sıcaklığına ve doluluğuna uyum sağlayarak çalışan VarioInverter Kompresör, voltaj dalgalanmalarında bile size yüksek ve verimli performans sunar.**

Teknik bilgiler

Ürün Tipi:	Ankastre
Kompresör adedi:	1
Bağımsız soğutucu devresi sayısı:	1
Genişlik:	558 mm
Yükseklik:	1772 mm
Derinlik:	545 mm
Net Ağırlık:	70.7 kg
Kurulum için gerekli yuva ölçüleri:	1775x560x550 mm
Kapı panel seçenekleri:	Mümkün değil
Kapı yönü:	Sağa ters çevrilebilir
Soğutucu bölümü ayarlanabilir raf adedi:	4
Plastik şişelik:	hayır
Sogutucu bolmesi - ic havalandırma:	evet
Değiştirilebilir kapı yönü:	evet
Elektrik Kablosu Uzunluğu:	230 cm
Güç:	90 W
Akım:	10 A
Nominal Gerilim:	220-240 V
Frekans:	50 Hz
Elektrik kesintisinde saklama süresi (h):	22 saat
Entegre aksesuarlar:	2 x Yumurtalık

4 242002 762012

[1] Enerji Verimlilik Sınıfı Ölçeği (A'dan G'ye)
[2] Gerçek tüketim, cihazın kullanımına ve konumuna bağlı değişebilir. Standart 24 saatlik kullanıma göre hesaplanmıştır.

Serie 6, Derin Dondurucu Ankastre Buzdolabı, 177.2 x 55.8 cm, Düz Menteşe
KIL82AF30N

288 litre iç hacme ve VitaFresh plus tazelik sistemine sahip ankastre buzdolabı, mutfağınızın şıklığını tamamlarken yiyecekleriniz için de iki kata kadar daha uzun süre tazelik sunar.

Enerji Tüketimi ve Performans

Tasarım

- LED aydınlatma

Konfor ve Güvenlik

- Elektronik sıcaklık ayarı
- FreshSense - akıllı sensörler sayesinde her zaman sabit sıcaklık
- Soğutucu bölümünde otomatik defrost
- Hayır
- Kapı açık kaldığında optik ve akustik aktif uyarı sistemi

Soğutucu Bölümü

- 5 emniyetli cam raf (4 ü yüksekliği ayarlanabilir), bunlardan biri Bölünebilir, cihaz içine yerleştirebilinir, 1 adet dışarı çekilebilir
- 1'si kapaklı, 5 kapı rafı

Tazelik Sistemleri

Derin Dondurucu Bölümü

- Dondurma kapasitesi (kg/24 saat): 4.5 kg

Ölçüler

Teknik Bilgiler

- Kapı yönü sağa doğru, Kapı yönü değiştirilebilir
- Bağlantı: 90 W
- İklim sınıfı: SN-T<

Nominal voltaj: 220 - 240 V<

/IB:Font>**Aksesuarlar**

- 2 x Yumurtalık, 1 x A**0015
- özel tasarım şişe tutucu
- Standart 24 saat test sonuçlarıdır. Günlük tüketim, kullanım koşullarına ve yerine bağlıdır.

GENEL BİLGİLER<I

IB:Font>

Serie 6, Derin Dondurucu Ankastre Buzdolabı, 177.2 x 55.8 cm, Düz Menteşe
KIL82AF30N

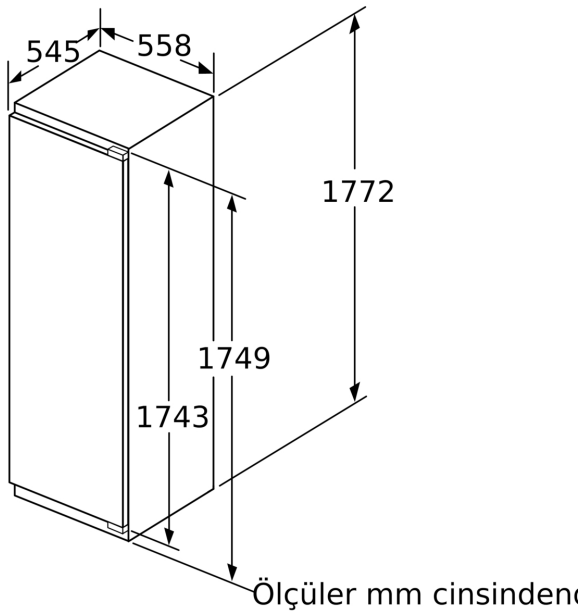

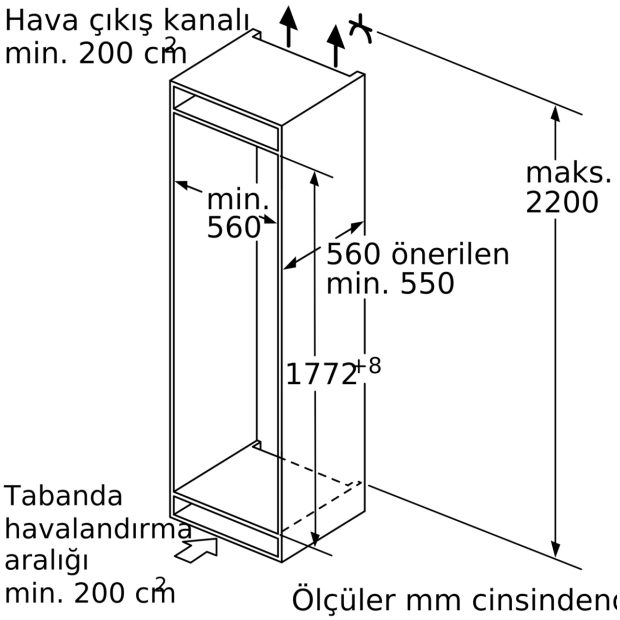

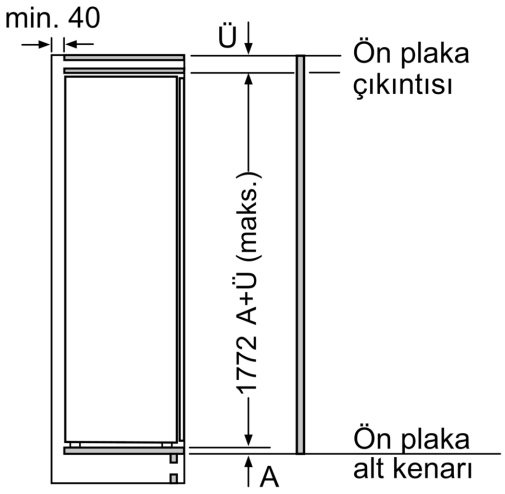

Ölçüler mm cinsindendir

Mobilya ön kısmının izin verilen maksimum ağırlığı

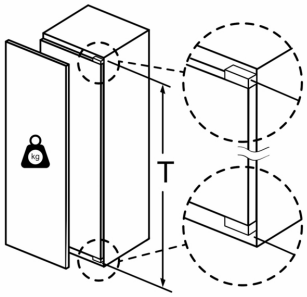

İzin verilen ağırlığın üzerindeki mobilya kapaklarının montajı hasara ve menteşe fonksiyonlarının aksamasına neden olabilir.

T: Cihaz kapağı yüksekliği dahil mm cinsinden menteşeler:	sönümlemesiz menteşe, kg cinsinden kapak:	sönümlemeli menteşe, kg cinsinden kapak:
1500-1750	22	22

Ölçüler mm cinsindendir
Düz menteşe için önerilen boşluk ölçüsü

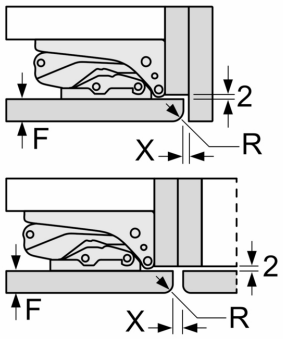

F	R	X
16-19	0-3	2,5
20	0-1	3
	2-3	2,5
21	0-1	3
	2-3	2,5
22	0	4
	1	3,5
	2-3	3

Tabloda, çarpışmasız cihaz kapağı açılımını sağlamak ve mutfak mobilyasında oluşabilecek hasarlardan kaçınmak için önerilen boşluk ölçüleri bulunmaktadır.