Serie 6, Derin Donduruculu Ankastre Buzdolabı, 177.2 x 55.8 cm, softClosing Düz Menteşe KIL82ADE0







- **LED aydınlatma**: Buzdolabınızdaki yiyecekleri net bir şekilde görmenizi sağlayan mükemmel aydınlatma.
- **Çekilebilen cam raflar sayesinde buzdolabındaki her şeye rahatça ulaşılabilir, yiyecekler kolayca alınıp geri konulabilir.**
- **VarioShelf**: Birbirinden ayrılabilen raflar sayesinde şişeler ve tencereler için daha fazla alan sağlanır.
- **Süper Soğutma fonksiyonu, saklamak istediğiniz gıdalarınızı hızlı bir şekilde soğutarak besin değerlerinin düşmemesini sağlar.**

Teknik bilgiler

Enerji verimlilik sınıfı[1]:	E
Yıllık ortalama enerji tüketimi[2]:	177 kWh/yıl
Derin dondurucu bölümü kapasitesi:	34 litre
Soğutucu bölümü kapasitesi:	251 litre
Ses seviyesi:	36 dB(A) re 1pW
Ses seviyesi sınıfı:	C
Ürün Tipi:	Ankastre
Kompresör adedi:	1
Bağımsız soğutucu devresi sayısı:	1
Genişlik:	558 mm
Yükseklik:	1772 mm
Derinlik:	545 mm
Net Ağırlık:	66.0 kg
Kurulum için gerekli yuva ölçüleri:	1775 x 560 x 550 mm
Kapı panel seçenekleri:	Yok
Kapı yönü:	Sağ, değiştirilebilir
Soğutucu bölümü ayarlanabilir raf adedi:	4
Plastik şişelik:	hayır
No-Frost sistemi:	Hayır
Sogutucu bolmesi - ic havalandırma:	evet
Değiştirilebilir kapı yönü:	evet
Elektrik kablosu uzunluğu:	230.0 cm
Güç:	90 W
Akım:	10 A
Nominal gerilim:	220-240 V
Frekans:	50 Hz
Elektrik kesintisinde saklama süresi (h):	16 saat
Entegre aksesuarlar:	3 x Yumurtalık

beraberindeki aksesuarlar

3 x Yumurtalık

Tercihe bağlı aksesuarlar

KSZ10020 :
KSZB0S00 :
KSZGGM00 :

4 242005 185146

[1] Enerji Verimlilik Sınıfı Ölçeği (A'dan G'ye)
[2] Gerçek tüketim, cihazın kullanımına ve konumuna bağlı değişebilir. Standart 24 saatlik kullanıma göre hesaplanmıştır.

Serie 6, Derin Donduruculu Ankastre Buzdolabı, 177.2 x 55.8 cm, softClosing Düz Menteşe KIL82ADE0

Enerji Tüketimi ve Performans

Tasarım

- LED aydınlatma

Konfor ve Güvenlik

- Elektronik sıcaklık ayarı
- FreshSense - akıllı sensörler sayesinde her zaman sabit sıcaklık
- Soğutucu bölümünde otomatik defrost
- Kapı açık kaldığında optik ve akustik aktif uyarı sistemi

Soğutucu Bölümü

- 5 emniyetli cam raf (4 ü yüksekliği ayarlanabilir), bunlardan biri Bölünebilir, cihaz içine yerleştirebilinir, 1 adet dışarı çekilebilir
- 1'si kapaklı, 5 kapı rafı

Tazelik Sistemleri

Derin Dondurucu Bölümü

Ölçüler

- Niş ölçüler (Y x G x D): 177.5 cm x 56.0 cm x 55.0 cm

Teknik Bilgiler

- Kapı yönü sağa doğru, Kapı yönü değiştirilebilir
- Bağlantı: 90 W
- Nominal voltaj: 220 - 240 V

Aksesuarlar

- 3 x Yumurtalık, 1 x A**0015
- Standart 24 saat test sonuçlarıdır. Günlük tüketim, kullanım koşullarına ve yerine bağlıdır.

GENEL BİLGİLER<I

IB:Font>- Total Hacim: 285 l

Serie 6, Derin Donduruculu Ankastre Buzdolabı, 177.2 x 55.8 cm, softClosing Düz Menteşe
KIL82ADE0

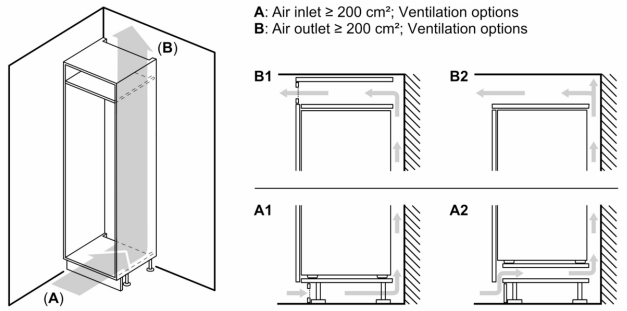

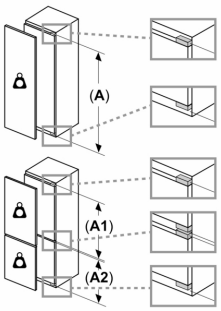

Ünite ön kısımlarının izin verilen maksimum ağırlığı

İzin verilen ağırlık sınırını aşan ünite ön kısımları hasara yol açabilir ve menteşelerde fonksiyonel bozulma ile sonuçlanabilir

Ağırlık
A: Menteşeler ile birlikte mm cinsinden cihaz kapağı yüksekliği
B: Gömme olmayan menteşe, kg cinsinden ünite ön kısmı
C: Gömme menteşe, kg cinsinden ünite ön kısmı

D: Ağır yük kiti ile kg cinsinden muhtemel ilave yük

A	B	C	D
1500-1750	22	22	B+5 / C+5
720-1400	19	19	
A1	15	19	
A2	15	19	

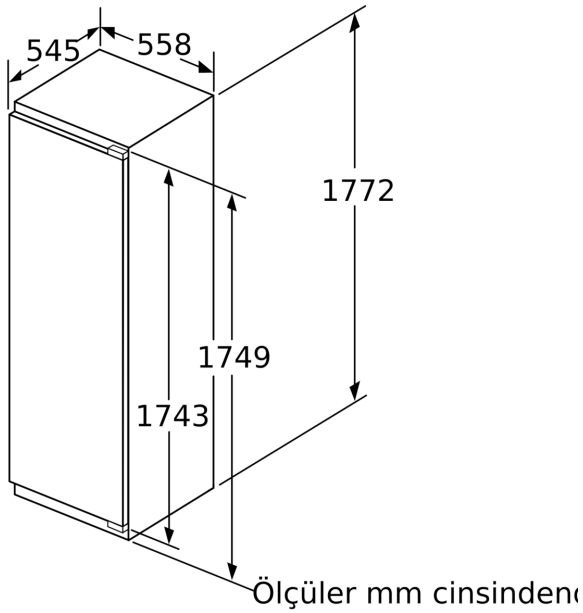

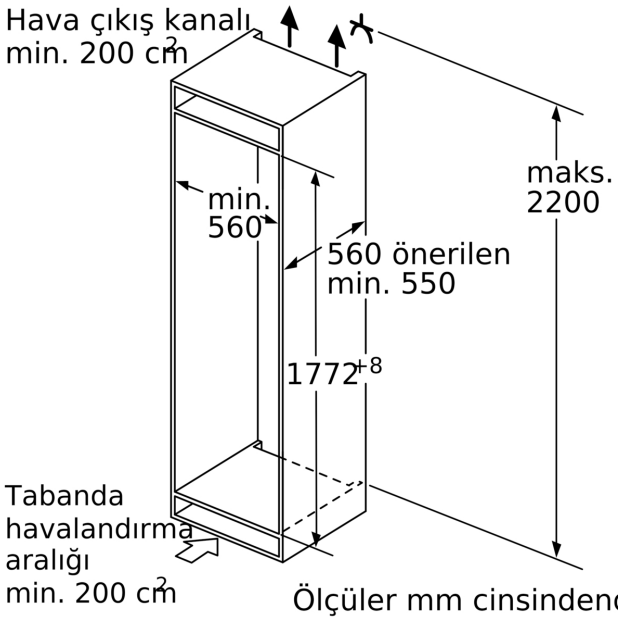

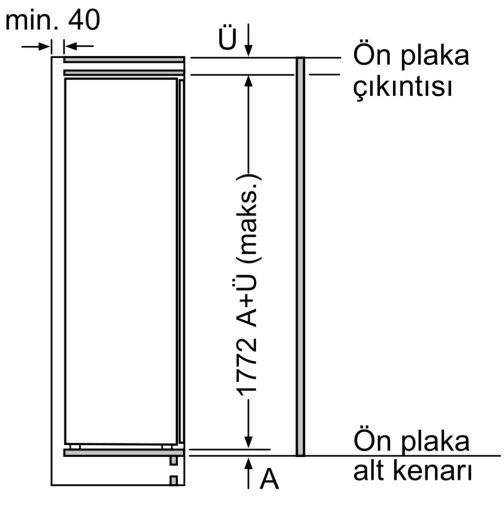

Mobilya ön kısmının izin verilen maksimum ağırlığı

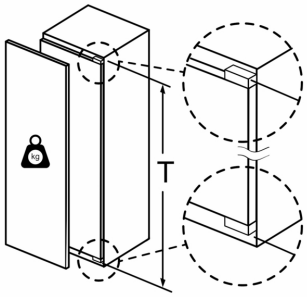

İzin verilen ağırlığın üzerindeki mobilya kapaklarının montajı hasara ve menteşe fonksiyonlarının aksamasına neden olabilir.

T: Cihaz kapağı yüksekliği dahil mm cinsinden menteşeler:	sönümlemesiz menteşe, kg cinsinden kapak:	sönümlemeli menteşe, kg cinsinden kapak:
1500-1750	22	22

Ölçüler mm cinsindendir
Düz menteşe için önerilen boşluk ölçüsü

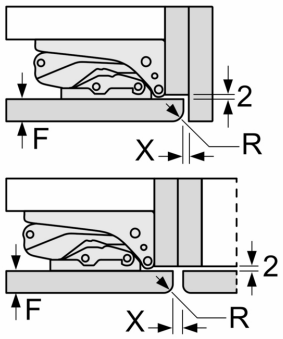

F	R	X
16-19	0-3	2,5
20	0-1	3
	2-3	2,5
21	0-1	3
	2-3	2,5
22	0	4
	1	3,5
	2-3	3

Tabloda, çarpışmasız cihaz kapağı açılımını sağlamak ve mutfak mobilyasında oluşabilecek hasarlardan kaçınmak için önerilen boşluk ölçüleri bulunmaktadır.