SIEMENS

iQ500, Gardırop Tipi Buzdolabı, 178.7 x 90.8 cm, Kolay temizlenebilir Inox KA93GAI30N







560 l toplam hacimli noFrost gardırop tipi buzdolaplarının Fresh-Box çekmecesi, meyve ve sebzelerinizin taze kalmasını sağlar.

- ✓ multiAirflow: Daha uzun süre tazelik için ısı dalgalanmalarını en aza indirir ve soğutma süresini kısaltır.
- ✓ noFrost – Dondurucunuzu bir daha hiç çözdürmeyin.
- ✓ superCooling: Dolabınıza yüklü miktarlarda yiyecek yerleştirirken ısıyı sabit tutmak için sıcaklığı belirli bir süre için düşürür.
- ✓ Kırılmaya dirençli cam raflar ekstra sert ve kolay temizlenebilir cam malzemeden oluşmaktadır.
- ✓ Sabit su kaynağına bağlanabilen buz ve su pınarı.

Enerji verimlilik sınıfı:	F
Derin dondurucu bölümü kapasitesi:	191 litre
Soğutucu bölümü kapasitesi:	369 litre
Kurulum tipi:	Solo
Kompresör adedi:	1
Bağımsız soğutucu devresi sayısı:	1
Genişlik:	908 mm
Yükseklik:	1787 mm
Derinlik:	707 mm
Net Ağırlık:	111.8 kg
Kapı panel seçenekleri:	Yok
Kapı yönü:	Sol & Sağ
Soğutucu bölümü ayarlanabilir raf adedi:	0
Plastik şişelik:	hayır
No-Frost sistemi:	Fridge and freezer
Sogutucu bolmesi - ic havalandırma:	hayır
Değiştirilebilir kapı yönü:	hayır
Elektrik kablosu uzunluğu:	170.0 cm
Güç:	240 W
Akım:	10 A
Nominal gerilim:	220-240 V
Frekans:	50 Hz
Elektrik kesintisinde saklama süresi (h):	8 h
Entegre aksesuarlar:	1 x Bağlantı kablosu, 1 x Yumurtalık

4 242003 867037

SIEMENS

iQ500, Gardırop Tipi Buzdolabı, 178.7 x 90.8 cm, Kolay temizlenebilir Inox
KA93GAI30N

Genel Bilgiler
- noFrost
- Toplam hacim: 560 l
- Enerji verimlilik sınıfı: F
- Kapıya entegre touchControl elektronik
- Boyutlar (YxGxD): 178.7 x 90.8 x 76.2 cm

Soğutucu Bölümü
- Soğutucu bölmesi hacmi: 369 l
- 2 adet raylı Fresh çekmecesi
- 5 adet emniyetli cam raf (0 adet yüksekliği ayarlanabilir EasyAccess cam raf)
- 5 kapı rafı
- LED aydınlatma
- multiAirflow ile homojen soğutma
- Bağlantı kablosu

Derin Dondurucu Bölümü
- Derin dondurucu bölmesi hacmi: 191 l
- Dondurma kapasitesi (kg/24 saat): 11 kg
- Derin dondurucu çekmecesi: 2 adet (1 adet BigBox)
- LED dondurucu bölmesi aydınlatması
- Süper dondurma özelliği

Konfor ve Güvenlik
- dijital olarak okunabilir, elektronik ısı ayar ve kontrol paneli
- Ekran kilidi
- Kapı açık kaldığında optik ve akustik uyarı sistemi
- Kapı menteşesi solda, Kapı yönü sağa doğru

Teknik Bilgiler
- Yüksekliği ayarlanabilir ön ayaklar, tekerlekli arka ayaklar
- Bağlantı: 240 W
- Nominal voltaj: 220 - 240 V
- Ürün Ölçüleri (YxGxD)*: 178.7 x 90.8 x 70.7 cm(kapı kolu hariç)
- *Kapı kolu olan ürünlerde geçerlidir.

SIEMENS

iQ500, Gardırop Tipi Buzdolabı, 178.7 x 90.8 cm, Kolay temizlenebilir Inox
KA93GAI30N

Ölçüler mm cinsindendir

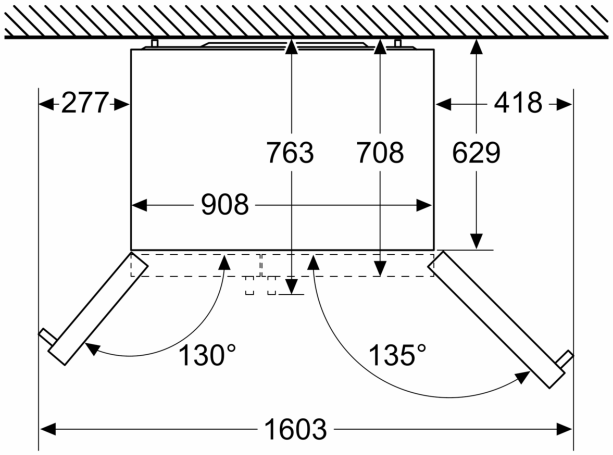

Ölçüler mm cinsindendir

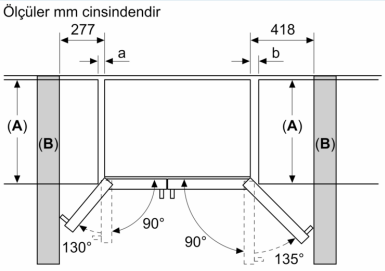

A	a	b
≤ 600	50	50
600 < A ≤ 650	50	50
650 < A ≤ 700	53	96
> 700	277	418

A: Mobilya veya çalışma tezgahı derinliği

B: Duvar
Kapak 90° açıkken çekmeceler çekilebilir

Kapak tamamen açıkken çekmeceler çıkarılabilir

Ölçüler mm cinsindendir

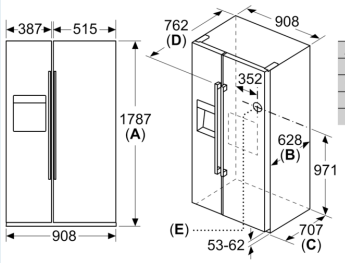

	Özellikler
A	Ön taraf 1783 ile 1792 arasında ayarlanabilir
B	Dolap derinliği
C	Kapı dahil derinlik, tutamaksız
D	Kapı dahil derinlik, tutamak ile
E	Cihaza su bağlantısı