Serie 6, Gazlı/Elektrikli Solo Fırın, Inox
HXR391H50T







Solo fırın ve gazlı ocak: Tek seviyede mükemmel sonuçlara ulaşır.

- **Dokunmatik kırmızı LED ekran ile saati ve fırınınızı kolayca kontrol edin.**
- **EcoClean Direct**: Fırının arka duvarındaki ömrü boyunca kendi kendini temizleyen özel kaplama sayesinde temizlik için neredeyse vakit harcamanız gerekmez.
- **1 seviye teleskopik raf ile tepsilerinizi güvenli ve kolay bir şekilde yerleştirip çıkarabilirsiniz.**
- **Temizlik Asistanı**: özellikle hafif kirleri temizlemek için kullanılabilen yeni temizleme seçeneği sayesinde daha az temizlik çabası gerektirir.

Teknik bilgiler

Ürün Tipi: ..... Solo
Ürün Ölçüleri (Yükseklik x Genişlik x Derinlik): ..... 850-865x600x600 mm
Elektrik kablosu uzunluğu: ..... 140.0 cm
Net Ağırlık: ..... 52.0 kg
Brüt ağırlık: ..... 56.7 kg
EAN numarası: 4242005044931
Number of cavities (2010/30/EC): 1
Fırın iç hacmi: ..... 66 litre
Enerji sınıfı[1]: ..... A
Energy consumption per cycle conventional (2010/30/EC): ..... 0.98 kWh/çevrim
Energy consumption per cycle forced air convection (2010/30/EC): ..... 0.79 kWh/çevrim
Energy efficiency index (2010/30/EC): ..... 95.2 %
Güç: ..... 3300 W
Akım: ..... 16 A
Nominal gerilim: ..... 220-240 V
Frekans: ..... 50 Hz
Elektrik Bağlantı Tipi: ..... Topraklı standart fiş

4 242005 044931

Tercihe bağlı aksesuarlar

HEZ25E900 :, HEZ25E901 :, HEZ317000 Firin aksesuari, HEZ327000 :, HEZ333001 Profesyonel tava kapaðý, HEZ333073 Profesyonel tava, pirolik özellikli, HEZ431002 Tepsi, antrasit emayeli, HEZ438001 1 seviye teleskopik ray, HEZ438201 2 seviye teleskopik ray, HEZ438301 3 seviye teleskopik ray, HEZ625071 Izgara sacı, HEZ864000 Cam kap, HEZ915003 Cam kýzartma kabý

[1] Enerji Verimlilik Sınıfı Ölçeği (A+++'dan D'ye)

Serie 6, Gazlı/Elektrikli Solo Fırın, Inox
HXR391H50T

Solo fırın ve gazlı ocak: Tek seviyede mükemmel sonuçlara ulaşır.

Ocak:
- Gazlı ocak
- 4 gözü gazlı (2 normal, 1 ekonomik, 1 Wok gözü)
- Sol ön: Wok ocak gözü 3.5 kW
- Sol arka: Normal ocak gözü 1.75 kW
- Sağ arka: Normal ocak gözü 1.75 kW
- Sağ ön: Ekonomik ocak gözü 1 kW
- Düğmeden otomatik ateşleme
- Gaz emniyet sistemi
- Çelik ocak ızgarası
- Cam üst kapak

Fırın türü / Isıtma türü
- 9 pişirme programına sahip Solo gaz kombinasyonlu f?r?n: Turbo, Alt / Üst Isıtma, Hava dolaşımlı ızgara, Pizza kademesi, Alt Isıtma, Buz çözme, Ön ısıtma, Hassas sıcak hava , Vario büyük yüzeyli ızgara
- Sıcaklık aralığı 50 °C - 275 °C
- İç hacim: 66 l<

/IB:Font>**Dizayn:**

Temizlik:
- Tamamen cam iç kapak

Konfor:
- LED-dokunmatik ekran (kırmızı)
- Elektronik saat
- Hızlı ısıtma
- Halojen aydınlatma
- Tepsi saklama çekmecesi

Aksesuarlar:
- Emaye tepsi, Üniversal tava, Izgara teli, Espresso halkası

Güvenlik:
- Çocuk emniyet tuşu
- Enerji verimlilik derecesi (acc. EU Nr. 65/2014): A
- Konvensiyonel modda tek çevrimdeki güç tüketimi:0.98 kWh
- Fanlı kullanımda tek çevrimdeki güç tüketimi:0.79 kWh
- Gövde sayısı: 1 Isı kaynağı: elektrik İç hacim:66 litre<

/IB:Font>**Teknik Bilgi:**
- Elektrik kablosu uzunluğu: 140 cm
- Nominal gerilim: 220 - 240 V
- Toplam elektrik kullanım değeri: 3.3 kW
- toplam gaz kullanım değ.: 7.8 kW
- Fabrika çıkışı LPG'ye ayarlı (28/30 mbar)

Boyutlar:
- Ürün boyutu (YxGxD): 850 mm x 600 mm x 600 mm
- Yüksekliği ayarlanabilir ayaklar

Serie 6, Gazlı/Elektrikli Solo Fırın,
Inox
HXR391H50T

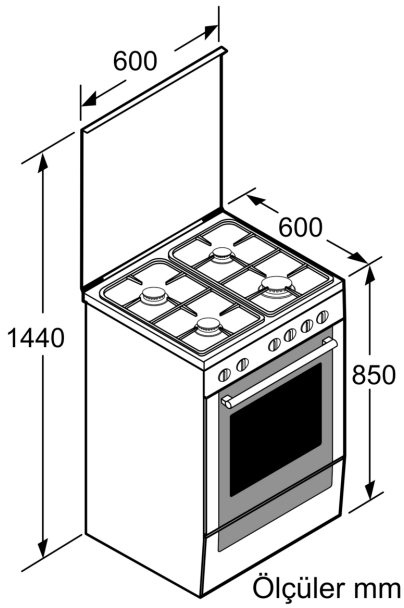

Ölçüler mm cinsindendir

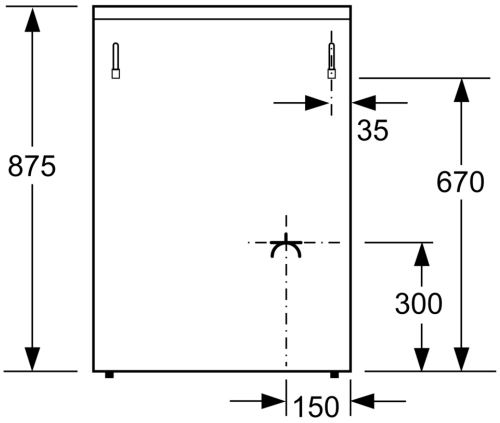

Ölçüler mm cinsindendir