SIEMENS

iQ700, Buharlı Ankastre Fırın, 60 x 60 cm, Inox
HS636GDS2





- ✓ Sağlıklı, hassas ve doğal pişirme: fullSteam.
- ✓ TFT Dokunmatik ekranın renkli ve gelişmiş ekranı sayesinde kolay kullanım
- ✓ roastingSensor Plus ile her seferinde mükemmel pişmiş yemekler hazırlayın.
- ✓ cookControl Plus — Fırınınızdaki şef dokunuşu.
- ✓ 4D hotAir - Her rafta mükemmel sonuçlar için eşit ısı dağılımı.

Aksesuarlar

1 x Emaye tepsi, 1 x Tel ızgara, 1 x Üniversal tava, delikli, boy XL, 1 x Buhar haznesi, deliksiz, boy S

Opsiyonel aksesuarlar

HZ36D613 :, HZ36D613G :, HZ531010 :, HZ532010 :, HZ617000 Firin aksesuari, HZ625071 Izgara sacı, HZ631070 :, HZ632070 Üniversal tava, HZ633001 Profesyonel tava kapağı, HZ633070 Profesyonel tava, HZ636000 Firin aksesuari, HZ638D30 Teleskop çekmece, 3'lü, HZ664000 :, HZ66X650 :, HZ915003 Mikrodalga aksesuari

Teknik Özellikler

Kurulum tipi: ..... Ankastre
kapı açılımı: ..... Normal kapı
Kurulum için gerekli yuva ölçüleri: .....585-595 x 560-568 x 550 mm
Ürün Ölçüleri (Yükseklik x Genişlik x Derinlik): .... 595x594x548 mm
Ambalajlı ürün boyutları: .....675 x 660 x 690 mm
panelin malzemesi: ..... paslanmaz çelik
kapı malzemesi: .....cam
Net Ağırlık: .....40.6 kg
Elektrik kablosu uzunluğu: .....120.0 cm
EAN numarası: 4242003865743
Akım: .....16 A
Nominal gerilim: .....220-240 V
Frekans: .....50; 60 Hz
Elektrik Bağlantı Tipi: .....Topraklı standart fiş
Fırın iç hacmi: ..... 71 litre
Enerji sınıfı: ..... A+
Energy consumption per cycle conventional (2010/30/EC): .....0.87 kWh/çevrim
Energy consumption per cycle forced air convection (2010/30/EC): 0.69 kWh/çevrim
Energy efficiency index (2010/30/EC): ..... 81.2 %
Entegre aksesuarlar: ....1 x Emaye tepsi, 1 x Tel ızgara, 1 x Üniversal tava, 1 x Buhar haznesi, delikli, boy S, 1 x Buhar haznesi, delikli, boy XL, 1 x Buhar haznesi, deliksiz, boy S

4 242003 865743

iQ700, Buharlı Ankastre Fırın, 60 x 60 cm, Inox
HS636GDS2

Fırın türü / Isıtma türü

- 13 pişirme programına sahip Buharlı Ankastre Fırın: 4D Hot Air, HotAir Eco, Alt / Üst Isıtma, Alt üst ısıtma ECO, Sıcak hava dolaşımlı ızgara, Büyük alanlı ızgara, Küçük alanlı ızgara, Pizza konumu - yoğun ısıtma, Derin dondurulmuş yiyecek kademesi, Sadece alt ısıtma, Düşük sıcaklıkta pişirme, Ön ısıtma programı, Sıcak tutma programı
- Buharlı Ankastre Fırın, 13 ısıtma metodu: 4D Hot Air, HotAir Eco, Alt / Üst Isıtma, Alt üst ısıtma ECO, Sıcak hava dolaşımlı ızgara, Büyük alanlı ızgara, Küçük alanlı ızgara, Pizza konumu - yoğun ısıtma, Derin dondurulmuş yiyecek kademesi, Sadece alt ısıtma, Düşük sıcaklıkta pişirme, Ön ısıtma programı, Sıcak tutma programı, %100 Buhar, Tazeleme / ısıtma, Mayalama, Buz çözme
- Sıcaklık aralığı 30 °C - 250 °C
- 71 Litre iç hacim
- Raf seviyesi: 5 adet
- Opsiyonel aksesuar olarak teleskopik raf rayları

Dizayn:

- Çevirmeli kontrol
- Fırın iç yüzeyi: Antrasit Emaye

Temizlik:

- ecoClean Plus arka panel
- Tamamen cam iç kapak

Konfor:

- 3.7" dokunmatik kontrol özelliğine sahip grafik göstergeli renkli TFT ekran
- Elektronik saat ve zamanlayıcı
- Isı tavsiyesi
- Güncel ısı göstergesi Isıtma kontrolü Et termometresi
- İlave fonksiyonlar: Kalker temizleme programı<

Otomatik kaynatma kontrolü Fırın içi kurutma fonksiyonu<

Yumuşak kapanır, Yumuşak açılır kapı<

Çubuk tutamak<

Otomatik pişirme programları<

RoastingSensor pişirme sensörü, birçok farklı noktadan ölçüm yapan et termometresi<

Hızlı ısıtma<

coolStart<

LED aydınlatma, İç aydınlatma tuşu<I

Su haznesi kapasitesi 1 l<I

Su tankını boşaltma göstergesi: evet<I

Buhar tankının yeri: panel üzerinde<I

Soğuk hava fanı<I

IB:Font>**Aksesuarlar:**

- Emaye tepsi, Buhar haznesi, delikli, boy S, Buhar haznesi, delikli, boy XL, Buhar haznesi, deliksiz, boy S, Tel ızgara, Üniversal tava

Güvenlik:

- Ön kapak ısısı maksimum 40° C
- Çocuk emniyet tuşu
- Emniyet için kendi kendine kapanma Atıl ısı göstergesi Start tuşu Kapı kontrol sacı

Teknik Bilgi:

- Elektrik kablosu uzunluğu: 120 cm
- Nominal gerilim: 220 - 240 V
- Toplam elektrik kullanım değeri: 3.6 kW
- Enerji verimlilik derecesi (acc. EU Nr. 65/2014): A+
- Konvensiyonel modda tek çevrimdeki güç tüketimi:0.87 kWh
- Fanlı kullanımda tek çevrimdeki güç tüketimi:0.69 kWh
- Gövde sayısı: 1 Isı kaynağı: elektrik İç hacim:71 Litre<

/IB:Font>**Boyutlar:**

- Ürün boyutu (YxGxD): 595 mm x 594 mm x 548 mm
- Montaj ölçüleri (YxGxD): 585 mm - 595 mm x 560 mm - 568 mm x 550 mm
- "Lütfen ankastre ölçüleri için kurulum teknik çizimlerini inceleyiniz."

SIEMENS

iQ700, Buharlı Ankastre Fırın, 60 x 60 cm, Inox
HS636GDS2

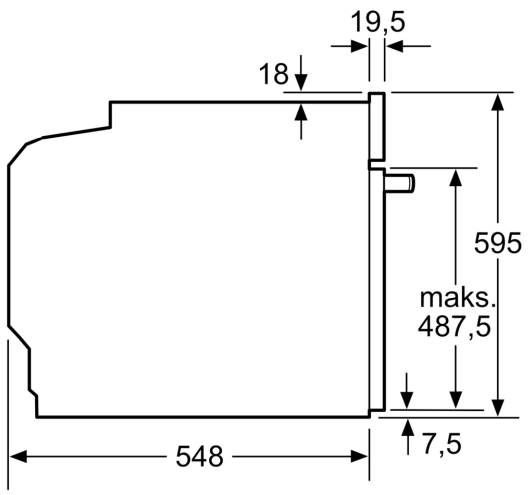

Ölçüler mm cinsindendir

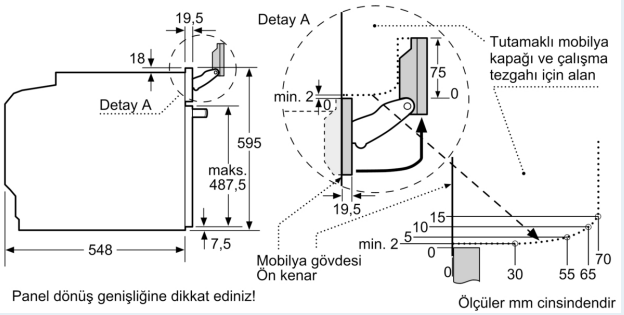

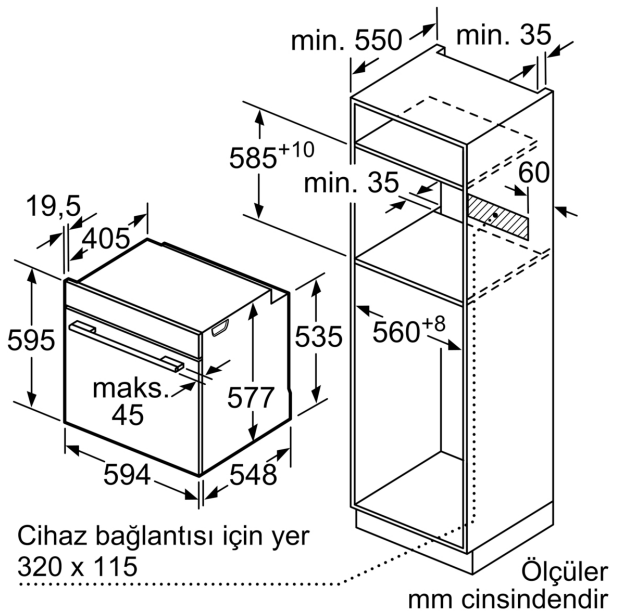

Eğer cihaz bir ocağın altına monte edilecekse aşağıdaki çalışma tezgahı kalınlıklarına (gerekiyorsa alt yapı dahil) dikkat edilmelidir.

Ocak tipi	**Minimum çalışma tezgahı kalınlığı**	
	yerleştirildi	Yüzeye sıfır
Endüksiyonlu ocak	37 mm	38 mm
Tam yüzeyli Endüksiyonlu ocak	47 mm	48 mm
Gazlı ocak	30 mm	38 mm
Elektrikli ocak	27 mm	30 mm

SIEMENS

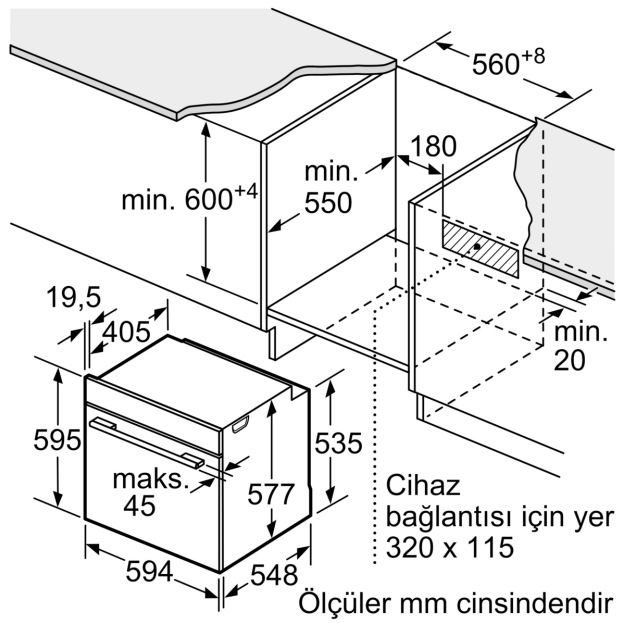
560+8
180
min.
550
min. 600+4
19,5
405
min.
20
595
535
maks.
45
577
Cihaz
bağlantısı için yer
320 x 115
594
548
Ölçüler mm cinsindendir