Serie 8, Buhar Destekli Ankastre Fırın, 60 x 60 cm, Inox
HRG636XS7







PerfectBake, PerfectRoast ve buhar destekli pişirme özelliğine sahip ankastre fırın: sensörleri ve buhar desteği sayesinde otomatik olarak mükemmel yemekler hazırlar

- **PerfectBake sensörü pişirme kabınızın nem içeriğini sürekli olarak ölçer ve pişirme süresini otomatik olarak ayarlar.**
- **PerfectRoast**: Nar gibi kızarmış etler için merkez sıcaklığı hassas şekilde ölçer.
- **Added steam fonksiyonu**: Doğru miktarda buhar eklenen yemeklerinizin dışı çıtır çıtır, içi ise sulu ve lezzetli olur.
- **4D HotAir**: her raf seviyesinde mükemmel sonuçlar için homojen ısı dağılımı
- **TFT dokunmatik ekran**: Renkli TFT ekranla direkt dokunmatik kontrol

beraberindeki aksesuarlar

1 x Emaye tepsi, 1 x Kombi tel ızgara, 1 x Üniversal tava

Tercihe bağlı aksesuarlar

HEZ327000 :, HEZ530000 :, HEZ531010 :, HEZ532010 :, HEZ617000 Firin aksesuari, HEZ625071 Izgara sacı, HEZ631070 :, HEZ632070 :, HEZ633001 Profesyonel tava kapağı, HEZ633070 Profesyonel tava, HEZ634000 :, HEZ635000 Firin aksesuari, HEZ636000 Firin aksesuari, HEZ660050 :, HEZ664000 :, HEZ915003 Cam kýzartma kabý, HEZG0AS00 :

Teknik bilgiler

Ürün Tipi: ..... Ankastre
Temizlik sistemi: ..... EcoClean Direct programı, Hidrolitik temizlik
Kurulum için gerekli yuva ölçüleri: .....585-595 x 560-568 x 550 mm
Ürün Ölçüleri (Yükseklik x Genişlik x Derinlik): .....595x594x548 mm
Ambalajlı ürün boyutları: .....675 x 660 x 690 mm
panelin malzemesi: ..... paslanmaz çelik
kapı malzemesi: .....cam
Net Ağırlık: ..... 43.5 kg
fırın içi hacmi, fırın içi 1: .....71 litre
Pişirme metodu: .....Tazeleme, 4D Hot Air, Defrost (buz çözme), Kurutma, Büyük alanlı ızgara, HotAir eko, Yoğun ısıtma, Küçük alanlı ızgara, Konvansiyonel ısıtma, Konvansiyonel ısıtma EKO, Pizza pişirme ayarları, Az pişmiş, Alttan ısıtma, Sıcak hava dolaşımlı ızgara, Ön ısıtma, Sıcak tutma
ısı kontrolü: .....elktronik
Elektrik kablosu uzunluğu: ..... 120.0 cm
EAN numarası: 4242005110841
Number of cavities (2010/30/EC): 1
Enerji sınıfı[1]: .....A
Energy consumption per cycle conventional (2010/30/EC): .....0.90 kWh/çevrim
Energy consumption per cycle forced air convection (2010/30/EC): .....0.74 kWh/çevrim
Energy efficiency index (2010/30/EC): .....87.1 %
Güç: ..... 3600 W
Akım: .....16 A
Nominal gerilim: .....220-240 V
Frekans: ..... 50; 60 Hz
Elektrik Bağlantı Tipi: ..... Topraklı standart fiş
Entegre aksesuarlar: ..... 1 x Emaye tepsi, 1 x Kombi tel ızgara, 1 x Üniversal tava

4 242005 110841

[1] Enerji Verimlilik Sınıfı Ölçeği (A+++'dan D'ye)

Serie 8, Buhar Destekli Ankastre Fırın, 60 x 60 cm, Inox
HRG636XS7

PerfectBake, PerfectRoast ve buhar destekli pişirme özelliğine sahip ankastre fırın: sensörleri ve buhar desteği sayesinde otomatik olarak mükemmel yemekler hazırlar

Fırın türü / Isıtma türü

- 15 pişirme programına sahip Fırın: 4D Hot Air, Hot Air Eco, Alt / Üst Isıtma, Alt üst ısıtma ECO, Hava dolaşımlı ızgara, Büyük yüzeyli ızgara, Küçük yüzeyli ızgara, Pizza kademesi, Alt Isıtma, Yoğun ısıtma, Düşük sıcaklıkta pişirme, Buz çözme, Ön ısıtma, Meyve-sebze kurutma, Sıcak tutma
- Buhar özelliği ile birlikte gelen ilave fonksiyonlar: Mayalama, Tazeleme / ısıtma
- Sıcaklık aralığı 30 °C - 300 °C
- 71 Litre iç hacim
- Raf seviyesi: 5 adet
- Teleskopik tepsi sistemi (3 adet), 3 seviye teleskopik tepsi sistemi, Detend function

Dizayn:

- Çevirmeli kontrol
- Fırın iç yüzeyi: Antrasit Emaye

Temizlik:

- EcoClean Direct arka panel
- Temizlik asistanı
- Tamamen cam iç kapak

Konfor:

- Elektronik saat
- Isı tavsiyesi
- İç ısı göstergesi Isıtma kontrolü Et termometresi<

İlave fonksiyonlar: Kalker temizleme programı<I

Fırın içi kurutma fonksiyonu<I

Yumuşak kapanır, Yumuşak açılır kapı<I

Çubuk tutamak<I

RoastingSensor pişirme sensörü, birçok farklı noktadan ölçüm yapan et termometresi<I

Hızlı ısıtma<I

LED aydınlatma, Konfor fırın aydınlatması<I

Su haznesi kapasitesi 1 l<I

Su tankını boşaltma göstergesi: evet<I

Buhar tankının yeri: panel üzerinde<I

Soğuk hava fanı<I

HomeConnect ile uzaktan erişim<I

IB:Font>**Aksesuarlar:**

- Emaye tepsi, Kombi tel ızgara, Üniversal tava

Güvenlik:

- Isı koruyuculu ön cam (max. 40 C)
- Çocuk emniyet tuşu
- Emniyet için otomatik kendi kendine kapanma sistemi Atıl ısı göstergesi Start tuşu Kapı kontak sacı

Teknik Bil

gi:

- Elektrik kablosu uzunluğu: 120 cm
- Nominal gerilim: 220 - 240 V
- Toplam elektrik kullanım değeri: 3.6 kW
- Enerji verimlilik derecesi (acc. EU Nr. 65/2014): A
- Konvensiyonel modda tek çevrimdeki güç tüketimi:0.9 kWh
- Fanlı kullanımda tek çevrimdeki güç tüketimi:0.74 kWh
- Gövde sayısı: 1 Isı kaynağı: elektrik İç hacim:71 Litre<

/IB:Font>**Boyutlar:**

- Ürün boyutu (YxGxD): 595 mm x 594 mm x 548 mm
- Montaj ölçüleri (YxGxD): 585 mm - 595 mm x 560 mm - 568 mm x 550 mm
- "Lütfen ankastre ölçüleri için kurulum teknik çizimlerini inceleyiniz."

Serie 8, Buhar Destekli Ankastre Fırın, 60 x 60 cm, Inox
HRG636XS7

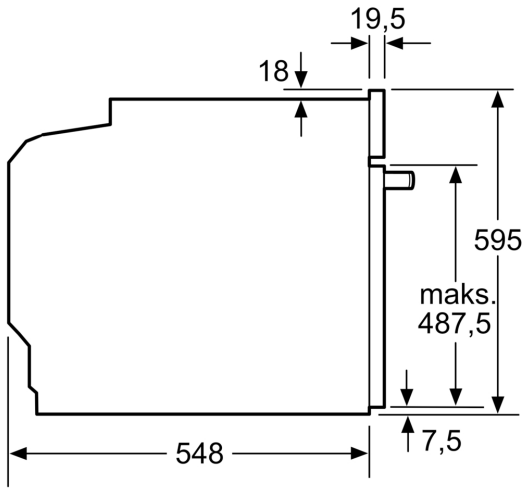

Ölçüler mm cinsindendir

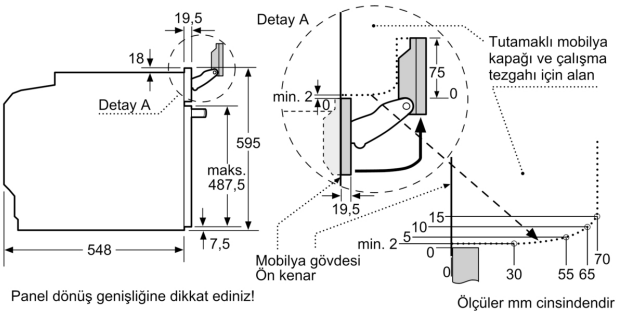

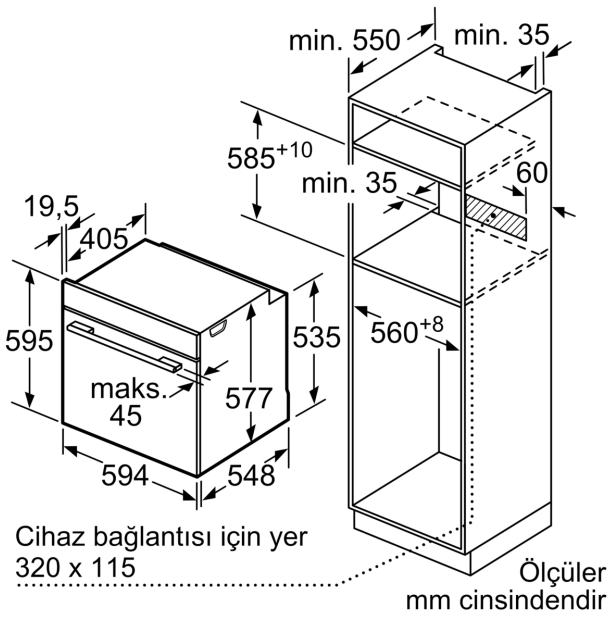

Eğer cihaz bir ocağın altına monte edilecekse aşağıdaki çalışma tezgahı kalınlıklarına (gerekiyorsa alt yapı dahil) dikkat edilmelidir.

Ocak tipi	**Minimum çalışma tezgahı kalınlığı**	
	yerleştirildi	Yüzeye sıfır
Endüksiyonlu ocak	37 mm	38 mm
Tam yüzeyli Endüksiyonlu ocak	47 mm	48 mm
Gazlı ocak	30 mm	38 mm
Elektrikli ocak	27 mm	30 mm

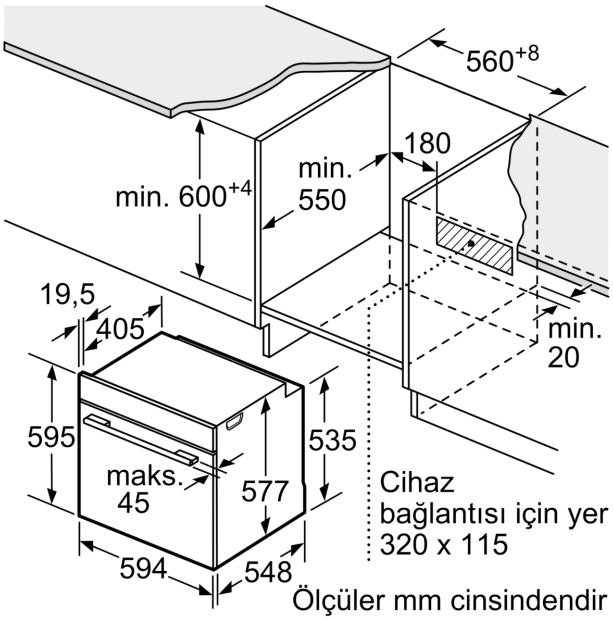
560+8
180
min.
550
min. 600+4
19,5
405
min.
20
595
535
maks.
45
577
Cihaz
bağlantısı için yer
320 x 115
594
548
Ölçüler mm cinsindendir