Serie 6, Buhar Destekli Ankastre Fırın, 60 x 60 cm, Inox
HRA518BS1





- **Önceden ayarlanmış 30 otomatik program sayesinde her seferinde mükemmel sonuçlar.**
- **Gömülebilir düğmeler ile daha şık tasarım, daha kolay ön panel temizliği.**
- **Temizlik Asistanı**: özellikle hafif kirleri temizlemek için kullanılabilen yeni temizleme seçeneği sayesinde daha az temizlik çabası gerektirir.
- **Pizza modu** : Dondurulmuş pizzaları pişirmek için idealdir.

beraberindeki aksesuarlar

1 x Kombi tel ızgara, 1 x Üniversal tava

Tercihe bağlı aksesuarlar

HEZ532010 :, HEZ538000 :, HEZ617000 Firin aksesuari, HEZ629070 Airfry tepsi, HEZ631070 :, HEZ632070 :, HEZ633001 Profesyonel tava kapağı, HEZ633070 Profesyonel tava, HEZ634000 :, HEZ636000 Firin aksesuari, HEZ638000 :, HEZ660050 :, HEZ664000 :, HEZ915003 Cam kýzartma kabý, HEZG0AS00 :, HEZ327000 :, HEZ32WA00 :, HEZ530000 :, HEZ531010 :

Teknik bilgiler

Ürün Tipi: ..... Ankastre
Temizlik sistemi: .....Hidrolitik
Kurulum için gerekli yuva ölçüleri: .....585-595 x 560-568 x 550 mm
Ürün Ölçüleri (Yükseklik x Genişlik x Derinlik): ..... 595x594x548 mm
Ambalajlı ürün boyutları: ..... 660x660x690 mm
panelin malzemesi: ..... paslanmaz çelik
kapı malzemesi: .....cam
Net Ağırlık: ..... 33.5 kg
fırın içi hacmi, fırın içi 1: .....71 litre
Pişirme metodu: Tazeleme, Defrost (buz çözme), Büyük alanlı ızgara, HotAir hassas , Sıcak hava, Konvansiyonel ısıtma, Pizza pişirme ayarları, Az pişmiş, Alttan ısıtma, Sıcak hava dolaşımlı ızgara
Elektrik kablosu uzunluğu: ..... 120 cm
EAN numarası: 4242005151349
Number of cavities (2010/30/EC): 1
Enerji sınıfı[1]: .....A
Energy consumption per cycle conventional (2010/30/EC): .....0.97 kWh/çevrim
Energy consumption per cycle forced air convection (2010/30/EC): .....0.81 kWh/çevrim
Energy efficiency index (2010/30/EC): .....95.3 %
Güç: ..... 3600 W
Akım: .....16 A
Nominal gerilim: .....220-240 V
Frekans: ..... 50; 60 Hz
Elektrik Bağlantı Tipi: ..... Topraklı standart fiş
Entegre aksesuarlar: .....1 x Kombi tel ızgara, 1 x Üniversal tava

4 242005 151349

[1] Enerji Verimlilik Sınıfı Ölçeği (A+++'dan D'ye)

Serie 6, Buhar Destekli Ankastre Fırın, 60 x 60 cm, Inox
HRA518BS1

Fırın türü / Isıtma türü

- Fırın, 10 ısıtma metodu: Turbo, Alt / Üst Isıtma, Hava dolaşımlı ızgara, Büyük yüzeyli ızgara, Pizza kademesi, Alt Isıtma, Düşük sıcaklıkta pişirme, Buz çözme, Hassas sıcak hava , Tazeleme / ısıtma
- Sıcaklık aralığı 30 °C - 275 °C
- 71 Litre iç hacim
- Raf seviyesi: 5 adet
- Opsiyonel aksesuar olarak teleskopik raf rayları

Dizayn:

- Çevirmeli kontrol

Temizlik:

- Temizlik asistanı
- Tamamen cam iç kapak

Konfor:

- Elektronik saat
- Isı tavsiyesi
- automatic start
- Isıtma kontrolü
- AutoPilot, 30 programlı
- İlave fonksiyonlar: Kalker temizleme programı<
 Çubuk tutamak<
 Hızlı ısıtma<
 Halojen aydınlatma, Konfor fırın aydınlatması<
 Su haznesi kapasitesi: 220ml<
 Buhar tankının yeri: panel üzerinde<
 Soğuk hava fanı<

/IB:Font>**Aksesuarlar:**

- Kombi tel ızgara, Üniversal tava

Güvenlik:

- Isı koruyuculu ön cam (max. 40 C)
- Çocuk emniyet tuşu
- Emniyet için otomatik kendi kendine kapanma sistemi
- Atıl ısı göstergesi

Teknik Bilgi:

- Elektrik kablosu uzunluğu: 120 cm
- Nominal gerilim: 220 - 240 V
- Toplam elektrik kullanım değeri: 3.6 kW
- Enerji verimlilik derecesi (acc. EU Nr. 65/2014): A
- Konvensiyonel modda tek çevrimdeki güç tüketimi: 0.97 kWh
- Fanlı kullanımda tek çevrimdeki güç tüketimi: 0.81 kWh
- Gövde sayısı: 1
- Isı kaynağı: elektrik
- İç hacim: 71 Litre<

/IB:Font>**Boyutlar:**

- Ürün boyutu (YxGxD): 595 mm x 594 mm x 548 mm
- Montaj ölçüleri (YxGxD): 585 mm - 595 mm x 560 mm - 568 mm x 550 mm
- "Lütfen ankastre ölçüleri için kurulum teknik çizimlerini inceleyiniz."

Serie 6, Buhar Destekli Ankastre
Fırın, 60 x 60 cm, Inox
HRA518BS1

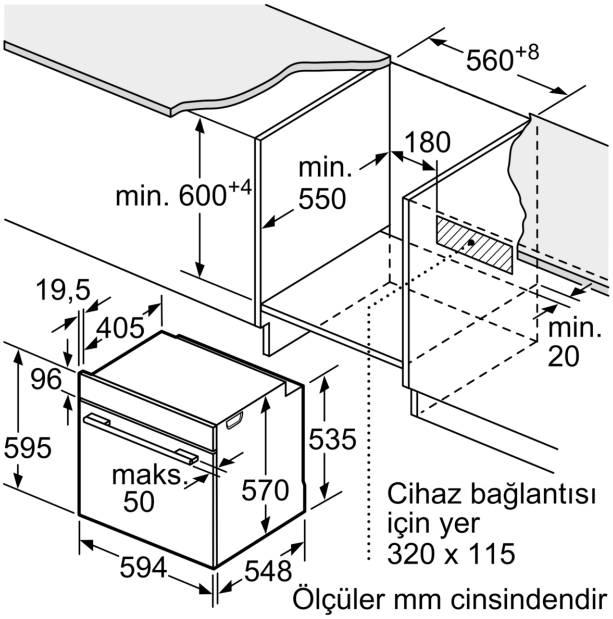

Ölçüler mm cinsindendir

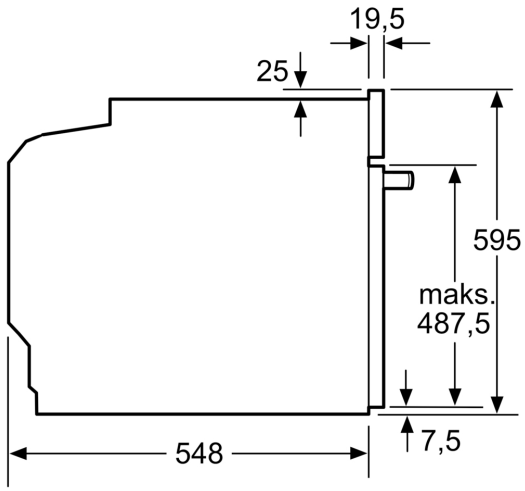

Ölçüler mm cinsindendir

Ölçüler mm cinsindendir

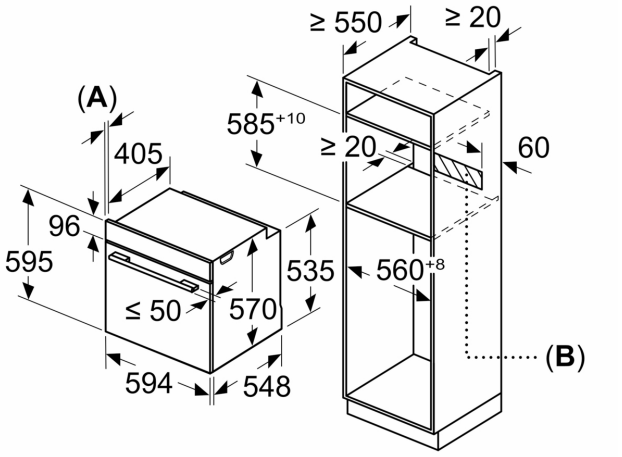

A: 19,5 mm
B: Cihaz bağlantısı için 320 x 115 mm alan

Tek ocaklı montaj.

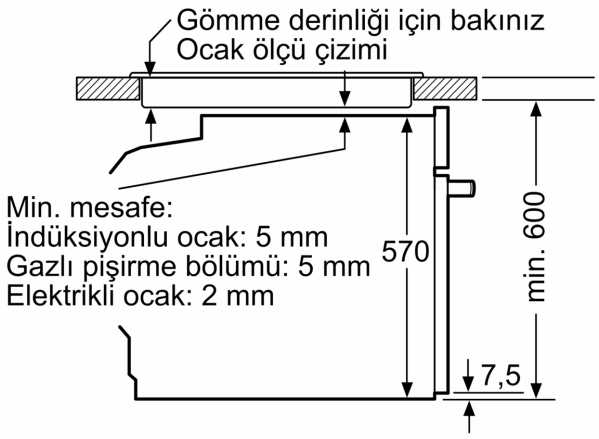

Ölçüler mm cinsindendir