iQ100, Gazlı/Elektrikli Solo Fırın, beyaz HR525213T

A

Mükemmel pişirme ve kızartma için kombine edilmiş elektrikli fırın ve gazlı ocak.

✓ İnovatif 3D hotAir plus özelliği sayesinde 3 tepsiye kadar mükemmel pişirme sonuçları

Donanım

Teknik bilgiler

Kostrüksiyon şekli : Solo
cihaz ölçüsü (mm) : 850 x 600 x 600
Elektrik kablosu uzunluğu (cm) : 120
Net ağırlık (kg) : 50,688
Brüt ağırlık (Kg) : 55,0
EAN numarası : 4242003600405
Number of cavities (2010/30/EC) : 1
Fırın içi hacmi, fırın içi 1 (l) : 66
Enerji Sınıfı : A
Energy consumption per cycle forced air convection (2010/30/EC) : 0,82
Energy efficiency index (2010/30/EC) : 98,8
Akım (A) : 16
Gerilim (V) : 230
Frekans (Hz) : 60; 50
Fiş tipi : Topraklı Standart fiş

beraberindeki aksesuarlar

2 x Emaye tepsi
1 x Izgara teli

iQ100, Gazlı/Elektrikli Solo Fırın, beyaz
HR525213T

Donanım

- Gazlı ocak
- 4 gözü gazlı (2 normal, 1 güçlü, 1 ekonomik)
- Sol ön: Güçlü ocak gözü 3 kW
- Sol arka: Normal ocak gözü 1.7 kW
- Sağ arka: Normal ocak gözü 1.7 kW
- Sağ ön: Ekonomik ocak gözü 1 kW
- Tek elle ateşleme
- Gaz emniyet sistemi
- Çelik ocak ızgarası
- Cam üst kapak
- Geniş fırın iç hacmi (67 l)
- 3D Turbo Fırın
- 2 Pişirme programı: Sıcak hava (turbo), Çözme konumu
- Fırın içi aydınlatma
- Yan tel raflar
- Tepsi saklama çekmecesi
- Yüksekliği ayarlanabilir ayaklar
- Fabrika çıkışı LPG'li (28/30 mbar)

iQ100, Gazlı/Elektrikli Solo Fırın, beyaz
HR525213T

teknik çizimler

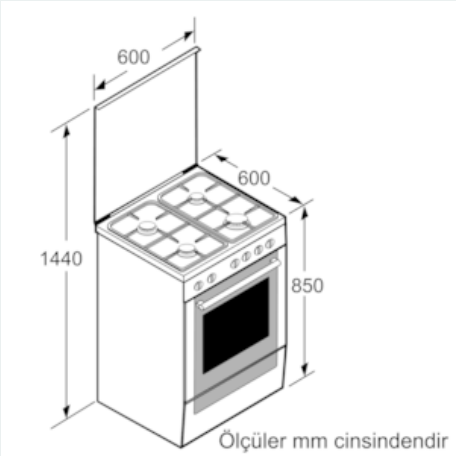

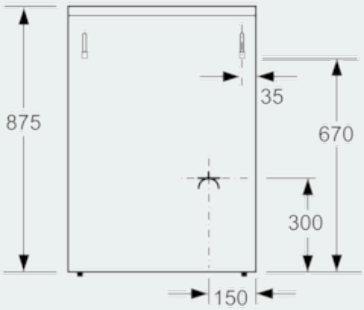

Ölçüler mm cinsindendir