Serie 6, Ankastre Fırın, 60 x 60 cm
HJG852YN0T







beraberindeki aksesuarlar

1 x Kombi tel ızgara, 1 x Üniversal tava, 2 x yarım tepsi, 1 x Fırın tepsisi Air Fry

Tercihe bağlı aksesuarlar

HEZ629070 Airfry tepsi
HEZ638000 :

AutoPilot otomatik pişirme programlarıyla her seferinde mükemmel sonuçlara zahmetsizce ulaşın!

- **Ultra geniş hacim ve sınırsız lezzet bir arada**
- **Tek seferde birden fazla yemek, mükemmel sonuçlar.**
- **Önceden ayarlanmış 30 otomatik program sayesinde her seferinde mükemmel sonuçlar.**
- **3D Fry Havayla Kızartma Tepsisi sayesinde çok az yağ ile daha sağlıklı yemekler pişirin.**
- **EcoClean Direct**: Fırının arka, yan ve üst duvarlarındaki kendi kendini temizleyen özel kaplama sayesinde temizlik için neredeyse hiç vakit harcamanız gerekmez.

Teknik bilgiler

Ürün Tipi: ..... Ankastre
Temizlik sistemi: ..... EcoClean Direct programı
Kurulum için gerekli yuva ölçüleri: .....585-595 x 560-568 x 550 mm
Ürün Ölçüleri (Yükseklik x Genişlik x Derinlik): ..... 595x594x548 mm
Ambalajlı Ürün Boyutları: ..... 670x665x685 mm
panelin malzemesi: .....cam
kapı malzemesi: .....cam
Net Ağırlık: ..... 35.4 kg
fırın içi hacmi, fırın içi 1: .....76 litre
Pişirme metodu: .... 3D Fry, Büyük alanlı ızgara, HotAir hassas , Sıcak hava, Konvansiyonel ısıtma, Pizza / Börek fonksiyonu, Alttan ısıtma, Sıcak hava dolaşımlı ızgara
Elektrik Kablosu Uzunluğu: .....120 cm
EAN numarası: 4242005495061
Number of cavities (2010/30/EC): 1
Enerji sınıfı[1]: .....A
Energy consumption per cycle conventional (2010/30/EC): .....0.98 kWh/çevrim
Energy consumption per cycle forced air convection (2010/30/EC): .....0.83 kWh/çevrim
Energy efficiency index (2010/30/EC): .....95.4 %
Güç: ..... 3600 W
Akım: .....16 A
Nominal Gerilim: ..... 220-240 V
Frekans: ..... 50; 60 Hz
Elektrik Bağlantı Tipi: ..... Topraklı standart fiş
Entegre aksesuarlar: ..... 1 x Kombi tel ızgara, 1 x Üniversal tava, 2 x yarım tepsi, 1 x Fırın tepsisi Air Fry

4 242005 495061

[1] Enerji Verimlilik Sınıfı Ölçeği (A+++'dan D'ye)

Serie 6, Ankastre Fırın, 60 x 60 cm HJG852YN0T

AutoPilot otomatik pişirme programlarıyla her seferinde mükemmel sonuçlara zahmetsizce ulaşın!

Fırın türü / Isıtma türü
- 8 pişirme programına sahip F?r?n: Turbo, Alt / Üst Isıtma, Hava dolaşımlı ızgara, Büyük yüzeyli ızgara, Pizza kademesi, Alt Isıtma, Hassas sıcak hava
- Sıcaklık aralığı 30 °C - 275 °C
- 76 l iç hacim

Tel raf
- Raf seviyesi: 5 adet
- Teleskopik tepsi sistemi (2 adet)

Dizayn:
- Çevirmeli kontrol
- Fırın iç yüzeyi: Antrasit Emaye

Temizlik:
- yan panel: coating of üst panel, arka panel, yan panel
- EcoClean Direct programı
- Tamamen cam iç kapak

Konfor:
- Elektronik saat
- Isı tavsiyesi
- Isıtma kontrolü
- AutoPilot, 30 programlı
- Yumuşak kapanır, Yumuşak açılır kapı
- Çubuk tutamak
- Otomatik pişirme programları
- Halojen aydınlatma, Konfor fırın aydınlatması
- Soğuk hava fanı

Aksesuarlar:
- Fırın tepsisi Air Fry, yarım tepsi, Kombi tel ızgara, Üniversal tava

Güvenlik:
- Isı koruyuculu ön cam (max. 40 C)
- Çocuk emniyet tuşu
- Emniyet için otomatik kendi kendine kapanma sistemi
- Start tuşu

Teknik Bilgi:
- Elektrik kablosu uzunluğu: 120 cm
- Nominal gerilim: 220 - 240 V
- Toplam elektrik kullanım değeri: 3.6 kW
- Enerji verimlilik derecesi (acc. EU Nr. 65/2014): A
- Konvensiyonel modda tek çevrimdeki güç tüketimi: 0.98 kWh
- Fanlı kullanımda tek çevrimdeki güç tüketimi: 0.83 kWh
- Gövde sayısı: 1
- Isı kaynağı: elektrik
- İç hacim: 76 l<

/IB:Font>**Boyutlar:**
- Ürün boyutu (YxGxD): 595 mm x 594 mm x 548 mm
- Montaj ö

lçüleri (YxGxD): 585 mm - 595 mm x 560 mm - 568 mm x 550 mm
- "Lütfen ankastre ölçüleri için kurulum teknik çizimlerini inceleyiniz."

Serie 6, Ankastre Fırın, 60 x 60 cm
HJG852YN0T

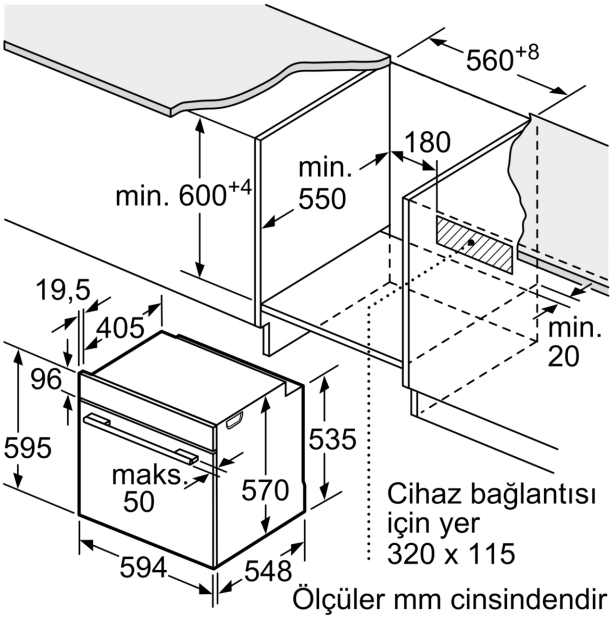

Ölçüler mm cinsindendir

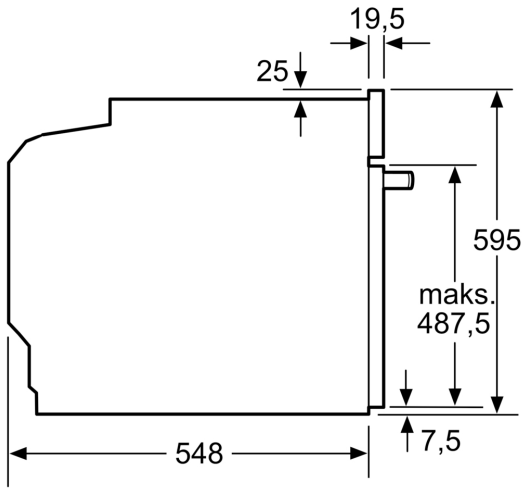

Ölçüler mm cinsindendir

Ölçüler mm cinsindendir

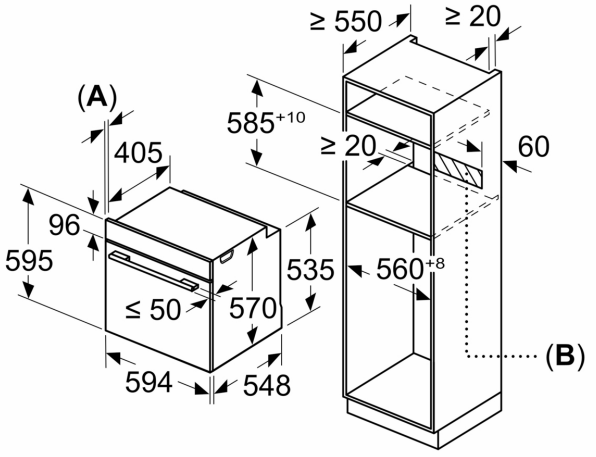

A: 19,5 mm
B: Cihaz bağlantısı için 320 x 115 mm alan

Tek ocaklı montaj.

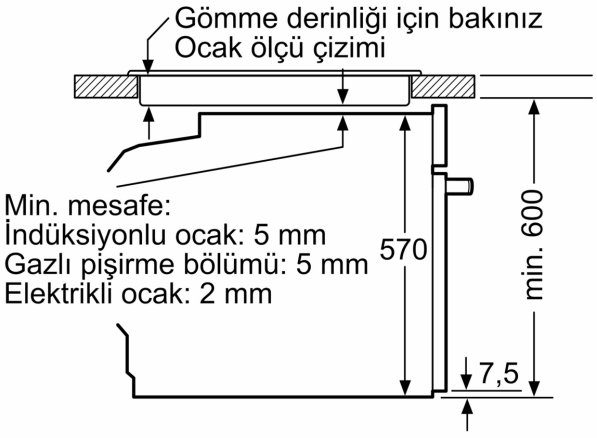

Ölçüler mm cinsindendir