Serie 4, Buhar Destekli Ankastre Fırın, 60 x 60 cm, Beyaz
HIF534EW0T







- **Dokunmatik kırmızı LED ekran ile saati ve fırınınızı kolayca kontrol edin.**
- **Gömülebilir düğmeler ile daha şık tasarım, daha kolay ön panel temizliği.**
- **EcoClean Direct**: Fırının arka duvarındaki kendi kendini temizleyen özel kaplama sayesinde temizlik için neredeyse vakit harcamanız gerekmez.
- **1 seviye teleskopik raf ile tepsilerinizi güvenli ve kolay bir şekilde yerleştirip çıkarabilirsiniz.**
- **HalfTray iki adet yarım fırın tepsisi ile farklı yemekleri ayrı ayrı ve aynı anda pişirme imkanı.**

beraberindeki aksesuarlar

1 x Emaye tepsi, 1 x Kombi tel ızgara, 1 x Üniversal tava, 2 x yarım tepsi

Tercihe bağlı aksesuarlar

HEZ317000	Firin aksesuari
HEZ327000 :	
HEZ425000	Izgara sacı
HEZ431002	Tepsi, antrasit emayeli
HEZ438201	2 seviye teleskopik ray
HEZ438301	3 seviye teleskopik ray
HEZ915003	Cam kýzartma kabý

Teknik bilgiler

Ürün Tipi: ..... Ankastre
Temizlik sistemi: ..... EcoClean Direct programı, Hidrolitik temizlik
Kurulum için gerekli yuva ölçüleri: .....575-597 x 560-568 x 550 mm
Ürün Ölçüleri (Yükseklik x Genişlik x Derinlik): ..... 595x594x548 mm
Ambalajlı ürün boyutları: ..... 680 x 655 x 680 mm
panelin malzemesi: ..... cam
kapı malzemesi: ..... cam
Net Ağırlık: ..... 34.2 kg
fırın içi hacmi, fırın içi 1: .....66 litre
Pişirme metodu: .... HotAir hassas , Sıcak hava, Konvansiyonel ısıtma, Sıcak hava dolaşımlı ızgara, Büyük alanlı vario ızgara
malzeme, 1. Fırın içi: ..... Diğer
ısı kontrolü: .....mekanik
Elektrik kablosu uzunluğu: ..... 100.0 cm
EAN numarası: 4242005260485
Number of cavities (2010/30/EC): 1
Enerji sınıfı[1]: .....A
Energy consumption per cycle conventional (2010/30/EC): .....0.98 kWh/çevrim
Energy consumption per cycle forced air convection (2010/30/EC): .....0.79 kWh/çevrim
Energy efficiency index (2010/30/EC): .....95.2 %
Güç: ..... 3300 W
Akım: .....16 A
Nominal gerilim: .....220-240 V
Frekans: ..... 50; 60 Hz
Elektrik Bağlantı Tipi: ..... Topraklı standart fiş
Entegre aksesuarlar: ..... 1 x Emaye tepsi, 1 x Kombi tel ızgara, 1 x Üniversal tava, 2 x yarım tepsi

4 242005 260485

[1] Enerji Verimlilik Sınıfı Ölçeği (A+++'dan D'ye)

Serie 4, Buhar Destekli Ankastre Fırın, 60 x 60 cm, Beyaz
HIF534EW0T

Fırın türü / Isıtma türü

- Ankastre elektrikli fırın, 6 ısıtma metodu: Turbo, Alt / Üst Isıtma, Hava dolaşımlı ızgara, Hassas sıcak hava , Vario büyük yüzeyli ızgara, Sıcak hava ve buhar kombi
- Buhar özelliği ile birlikte gelen ilave fonksiyonlar: Sıcak hava ve buhar kombi
- Sıcaklık aralığı 50 °C - 270 °C
- 66 litre iç hacim
- Raf seviyesi: 5 adet
- Teleskopik tepsi sistemi (1 adet)

Dizayn:

- Çevirmeli kontrol
- Fırın iç yüzeyi: Granit emaye

Temizlik:

- EcoClean Direct arka panel
- Tamamen cam iç kapak

Konfor:

- LED-dokunmatik ekran (kırmızı)
- Elektronik saat
- Çubuk tutamak
- Hızlı ısıtma
- Halojen aydınlatma
- Soğuk hava fanı

Aksesuarlar:

- yarım tepsi, Kombi tel ızgara, Emaye tepsi, Üniversal tava

Güvenlik:

- Çocuk emniyet tuşu

Teknik Bilgi:

- Elektrik kablosu uzunluğu: 100 cm
- Nominal gerilim: 220 - 240 V
- Toplam elektrik kullanım değeri: 3.3 kW
- Enerji verimlilik derecesi (acc. EU Nr. 65/2014): A
- Konvensiyonel modda tek çevrimdeki güç tüketimi:0.98 kWh
- Fanlı kullanımda tek çevrimdeki güç tüketimi:0.79 kWh
- Gövde sayısı: 1 Isı kaynağı: elektrik İç hacim:66 litre<

/IB:Font>**Boyutlar:**

- Ürün boyutu (YxGxD): 595 mm x 594 mm x 548 mm
- Montaj ölçüleri (YxGxD): 575 mm - 597 mm x 560 mm - 568 mm x 550 mm
- "Lütfen ankastre ölçüleri için kurulum teknik çizimlerini inceleyiniz."

Serie 4, Buhar Destekli Ankastre
Fırın, 60 x 60 cm, Beyaz
HIF534EW0T

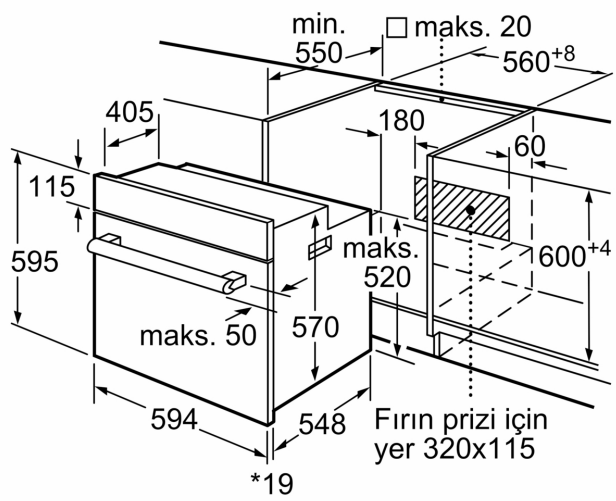

* Metal ön cephe için 20 mm

Ölçüler mm cinsindendir

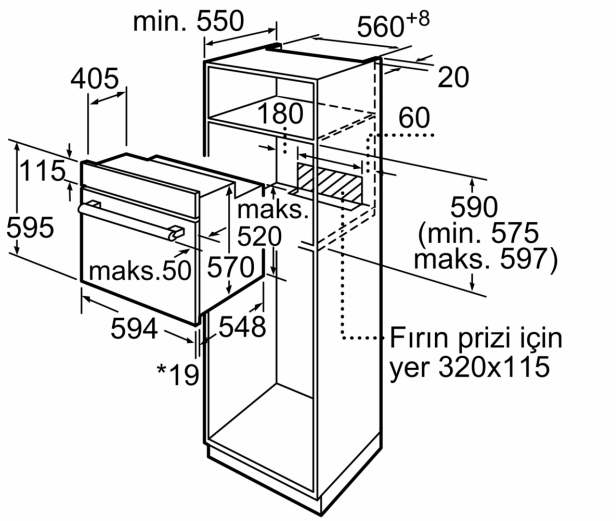

* Metal ön cephe için 20 mm

Ölçüler mm cinsindendir

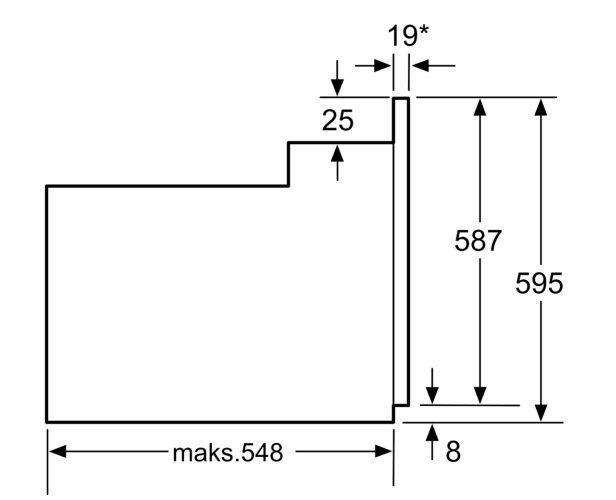

* Metal ön cephede 20mm

Ölçüler mm cinsindendir