Series 2, Built-in oven, 60 x 60 cm, Stainless steel
HBN501E1T



Sıcak hava fonksiyonuna sahip fırın: eş zamanlı olarak 2 seviyeye kadar mükemmel pişirme

Teknik bilgiler

Ürün Tipi: ..... Ankastre
Temizlik sistemi: ..... Hayır
Kurulum için gerekli yuva ölçüleri: .....575-597 x 560-568 x 550 mm
Ürün Ölçüleri (Yükseklik x Genişlik x Derinlik): .....595x595x548 mm
Ambalajlı ürün boyutları: .....675 x 650 x 680 mm
panelin malzemesi: .....cam, metal
kapı malzemesi: .....cam
Net Ağırlık: ..... 32.3 kg
fırın içi hacmi, fırın içi 1: .....66 litre
Pişirme metodu: 3D Sıcak Hava, Defrost (buz çözme), Konvansiyonel ısıtma, Pizza pişirme ayarları, Alttan ısıtma, Sıcak hava dolaşımlı ızgara, Büyük alanlı vario ızgara, Küçük alanlı vario ızgara
ısı kontrolü: .....mekanik
Elektrik kablosu uzunluğu: ..... 100.0 cm
EAN numarası: 4242002811529
Number of cavities (2010/30/EC): 1
Enerji sınıfı[1]: .....A
Energy consumption per cycle conventional (2010/30/EC): .....0.98 kWh/çevrim
Energy consumption per cycle forced air convection (2010/30/EC): .....0.82 kWh/çevrim
Energy efficiency index (2010/30/EC): .....98.8 %
Güç: ..... 2900 W
Akım: .....13 A
Nominal gerilim: .....220-240 V
Frekans: ..... 50 Hz
Elektrik Bağlantı Tipi: ..... Topraklı standart fiş
Entegre aksesuarlar: ..... 1 x Emaye tepsi, 1 x Kombi tel ızgara, 1 x Üniversal tava

beraberindeki aksesuarlar

1 x Emaye tepsi, 1 x Kombi tel ızgara, 1 x Üniversal tava

Tercihe bağlı aksesuarlar

HEZ430001	Alüminyum tepsi
HEZ431001	Emaye tepsi
HEZ432001	Üniversal tava
HEZ434000	Izgara teli

4 242002 811529

[1] Enerji Verimlilik Sınıfı Ölçeği (A+++'dan D'ye)

Series 2, Built-in oven, 60 x 60 cm,
Stainless steel
HBN501E1T

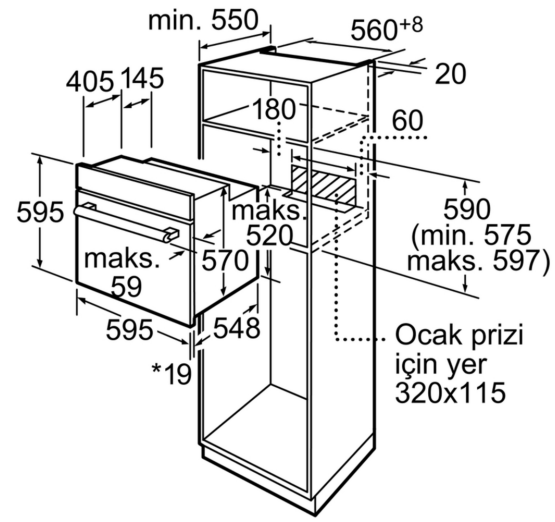

*Metal ön cephede 20mm

Ölçüler mm cinsindendir

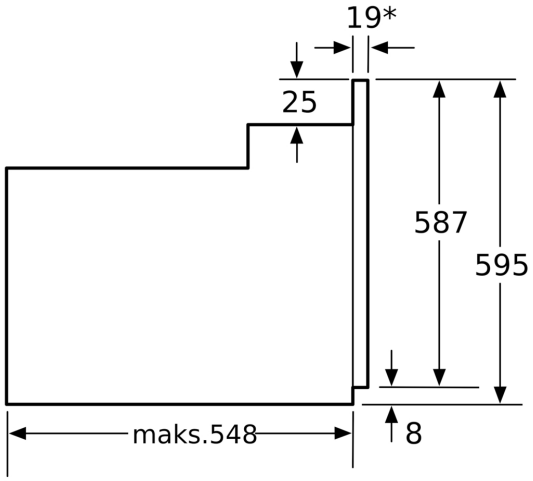

* Metal ön cephede 20mm

Ölçüler mm cinsinden