Serie 4, Ankastre Fırın, 60 x 60 cm, NeoKlasik, İnci beyazı HBJN10YW0R







3D Sıcak hava fonksiyonuna sahip fırın: eş zamanlı olarak 3 seviyeye kadar mükemmel pişirme

- **3D Hotair**: Isının 3 tepsiye kadar optimum şekilde iletilerek mükemmel bir şekilde pişirilmesini sağlar.
- **Hassas Sıcak Hava**: Pişirme ve kızartma sırasında enerji tasarrufu sağlar.
- **Gömülebilir düğmeler ile daha şık tasarım, daha kolay ön panel temizliği.**
- **Temizlik Asistanı**: Tek dokunuşta temizlik
- **1 seviye teleskopik raf ile tepsilerinizi güvenli ve kolay bir şekilde yerleştirip çıkarabilirsiniz.**

Teknik bilgiler

Ürün Tipi: ..... Ankastre
Temizlik sistemi: .....Hidrolitik
Kurulum için gerekli yuva ölçüleri: .....575-597 x 560-568 x 550 mm
Ürün Ölçüleri (Yükseklik x Genişlik x Derinlik): .....595x594x548 mm
Ambalajlı Ürün Boyutları: ..... 670x665x685 mm
panelin malzemesi: .....cam
kapı malzemesi: .....cam
Net Ağırlık: ..... 33.1 kg
fırın içi hacmi, fırın içi 1: .....66 litre
Pişirme metodu: ....HotAir hassas , Sıcak hava, Konvansiyonel ısıtma, Pizza / Börek fonksiyonu, Alttan ısıtma, Sıcak hava dolaşımlı ızgara, Büyük alanlı vario ızgara
Elektrik Kablosu Uzunluğu: .....100 cm
EAN numarası: 4242005224838
Number of cavities (2010/30/EC): 1
Enerji sınıfı[1]: .....A
Energy consumption per cycle conventional (2010/30/EC): .....0.98 kWh/çevrim
Energy consumption per cycle forced air convection (2010/30/EC): .....0.79 kWh/çevrim
Energy efficiency index (2010/30/EC): .....95.2 %
Güç: ..... 3300 W
Akım: .....16 A
Nominal Gerilim: ..... 220-240 V
Frekans: ..... 50 Hz
Elektrik Bağlantı Tipi: ..... Topraklı standart fiş
Entegre aksesuarlar: ..... 1 x Emaye tepsi, 1 x Kombi tel ızgara, 1 x Üniversal tava

4 242005 224838

[1] Enerji Verimlilik Sınıfı Ölçeği (A+++'dan D'ye)

Serie 4, Ankastre Fırın, 60 x 60 cm, NeoKlasik, İnci beyazı
HBJN10YW0R

3D Sıcak hava fonksiyonuna sahip fırın: eş zamanlı olarak 3 seviyeye kadar mükemmel pişirme

- Ankastre elektrikli fırın
- cihaz rengi: Pearl white
- Ankastre Fırın

Fırın türü / Isıtma türü

- 7Pişirme programı:
- Turbo, Alt / Üst Isıtma, Hava dolaşımlı ızgara, Pizza kademesi, Alt Isıtma, Hassas sıcak hava , Vario büyük yüzeyli ızgara
- Sıcaklık aralığı 50 °C - 270 °C
- 66 litre iç hacim

Tel raf

- Teleskopik tepsi sistemi (1 adet)

Dizayn:

- Çevirmeli Düğme, Gömülebilir düğmeler

Temizlik:

- Clean Assist (Hidroliz temizlik)
- Kolay çıkarılabilir cam iç kapak

Konfor:

- Isı koruyuculu ön cam (max. 50 C)
- Yumuşak kapanır kapı
- Hızlı ısıtma
- Halojen aydınlatma
- Soğuk hava fanı
- Çubuk tutamak

Aksesuarlar:

- Emaye tepsi, Kombi tel ızgara, Üniversal tava

Güvenlik:

Teknik Bilgi:

- Elektrik kablosu uzunluğu: 100 cm
- Nominal gerilim: 220 - 240 V
- Toplam elektrik kullanım değeri: 3.3 kW
- Enerji verimlilik derecesi (acc. EU Nr. 65/2014): A
- Konvensiyonel modda tek çevrimdeki güç tüketimi: 0.98 kWh
- Fanlı kullanımda tek çevrimdeki güç tüketimi: 0.79 kWh
- Gövde sayısı: 1
- Isı kaynağı: elektrik
- İç hacim: 66 litre<

/IB:Font>**Boyutlar:**

- Ürün boyutu (YxGxD): 595 mm x 594 mm x 548 mm
- Montaj ölçüleri (YxGxD): 575 mm - 597 mm x 560 mm - 568 mm x 550 mm
- "Lütfen ankastre ölçüleri için kurulum teknik çizimlerini inceleyiniz."

Serie 4, Ankastre Fırın, 60 x 60 cm, NeoKlasik, İnci beyazı
HBJN10YW0R

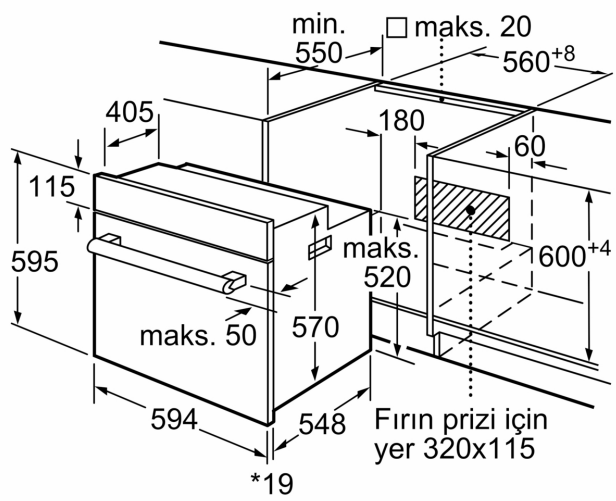

* Metal ön cephe için 20 mm

Ölçüler mm cinsindendir

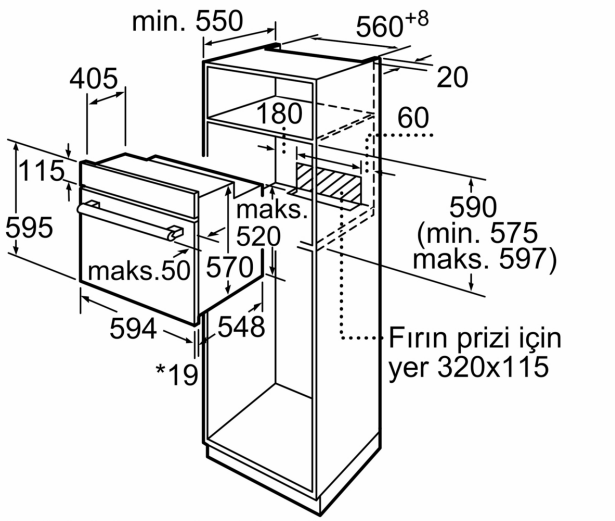

* Metal ön cephe için 20 mm

Ölçüler mm cinsindendir

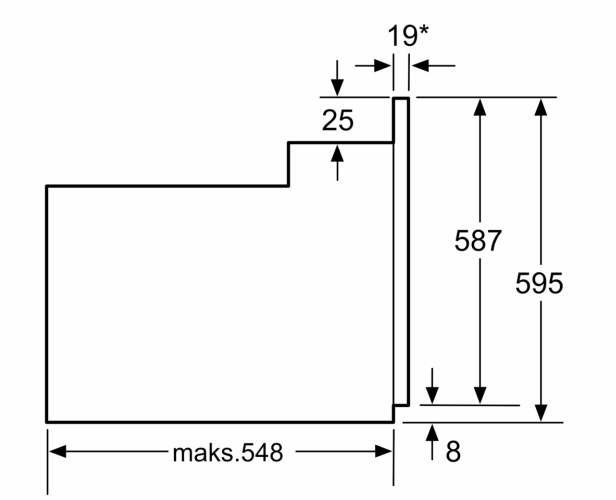

* Metal ön cephede 20mm

Ölçüler mm cinsindendir