Serie 6, Ankastre Fırın, 60 x 60 cm
HBJ558YH0T









3D Sıcak hava fonksiyonuna sahip fırın: eş zamanlı olarak 3 seviyeye kadar mükemmel pişirme

- **Pizza modu** : Dondurulmuş pizzaları pişirmek için idealdir.
- **LCD ekran ile ekstra fonksiyonlara kolaylıkla ulaşın.**
- **Gömülebilir düğmeler ile daha şık tasarım, daha kolay ön panel temizliği.**
- **EcoClean Direct**: Fırının arka, yan ve üst duvarlarındaki kendi kendini temizleyen özel kaplama sayesinde temizlik için neredeyse hiç vakit harcamanız gerekmez.
- **SoftClose**: Özel menteşe sistemi sayesinde yavaşça kapanan kapı

beraberindeki aksesuarlar

1 x Emaye tepsi, 1 x Kombi tel ızgara, 1 x Üniversal tava, 2 x yarım tepsi

Tercihe bağlı aksesuarlar

HEZ317000	Firin aksesuari
HEZ327000 :	
HEZ425000	Izgara sacı
HEZ429001	Airfry tepsi
HEZ431002	Tepsi, antrasit emayeli
HEZ625071	Izgara sacı
HEZ915003	Cam kýzartma kabý

Teknik bilgiler

Ürün Tipi: ..... Ankastre
Temizlik sistemi: ..... EcoClean Direct programı
Kurulum için gerekli yuva ölçüleri: .....575-597 x 560-568 x 550 mm
Ürün Ölçüleri (Yükseklik x Genişlik x Derinlik): ..... 595x594x548 mm
Ambalajlı ürün boyutları: ..... 680 x 655 x 680 mm
panelin malzemesi: ..... cam
kapı malzemesi: ..... cam
Net Ağırlık: ..... 35.9 kg
fırın içi hacmi, fırın içi 1: ..... 66 litre
Pişirme metodu: .....Defrost (buz çözme), HotAir hassas , Sıcak hava, Konvansiyonel ısıtma, Pizza pişirme ayarları, Alttan ısıtma, Sıcak hava dolaşımlı ızgara, Büyük alanlı vario ızgara
ısı kontrolü: ..... mekanik
Elektrik kablosu uzunluğu: ..... 100.0 cm
EAN numarası: 4242005330515
Number of cavities (2010/30/EC): 1
Enerji sınıfı[1]: ..... A
Energy consumption per cycle conventional (2010/30/EC): .....0.98 kWh/çevrim
Energy consumption per cycle forced air convection (2010/30/EC): .....0.79 kWh/çevrim
Energy efficiency index (2010/30/EC): ..... 95.2 %
Güç: ..... 3300 W
Akım: ..... 16 A
Nominal gerilim: ..... 220-240 V
Frekans: ..... 50-60 Hz
Elektrik Bağlantı Tipi: ..... Topraklı standart fiş
Entegre aksesuarlar: ..... 1 x Emaye tepsi, 1 x Kombi tel ızgara, 1 x Üniversal tava, 2 x yarım tepsi

4 242005 330515

[1] Enerji Verimlilik Sınıfı Ölçeği (A+++'dan D'ye)

Serie 6, Ankastre Fırın, 60 x 60 cm
HBJ558YH0T

3D Sıcak hava fonksiyonuna sahip fırın: eş zamanlı olarak 3 seviyeye kadar mükemmel pişirme

---

Fırın türü / Isıtma türü

- 8Pişirme programı:
- Turbo, Alt / Üst Isıtma, Hava dolaşımlı ızgara, Pizza kademesi, Alt Isıtma, Buz çözme, Hassas sıcak hava , Vario büyük yüzeyli ızgara
- 66 litre iç hacim
- Sıcaklık aralığı 50 °C - 270 °C
- Elektronik saat
- Hızlı ısıtma

Tel raf

- Teleskopik tepsi sistemi (2 adet)

Dizayn:

- Çevirmeli Düğme, Gömülebilir düğmeler
- Fırın iç yüzeyi: Antrasit Emaye
- Çubuk tutamak

Temizlik:

- EcoClean Direct programı
- EcoClean Direct özellikli arka panel, tavan ve yan duvarlar

Konfor:

- Kolay çıkarılabilir cam iç kapak
- Düşük kapı sıcaklığı
- Dokunmatik LCD ekran (beyaz)
- Yumuşak kapanır kapı
- Halojen aydınlatma

Güvenlik:

- Çocuk emniyet tuşu
- Atıl ısı göstergesi

Teknik Bilgi:

- Nominal gerilim: 220 - 240 V
- Elektrik kablosu uzunluğu: 100 cm
- Toplam elektrik kullanım değeri: 3.3 kW
- Soğuk hava fanı
- Enerji verimlilik derecesi (acc. EU Nr. 65/2014): A
- Konvensiyonel modda tek çevrimdeki güç tüketimi:0.98 kWh
- Fanlı kullanımda tek çevrimdeki güç tüketimi:0.79 kWh
- Gövde sayısı: 1 Isı kaynağı: elektrik İç hacim:66 litre<

/IB:Font>**Boyutlar:**

- Ürün boyutu (YxGxD): 595 mm x 594 mm x 548 mm
- Montaj ölçüleri (YxGxD): 575 mm - 597 mm x 560 mm - 568 mm x 550 mm
- "Lütfen ankastre ölçüleri için kurulum teknik çizimlerini inceleyiniz."

Aksesuarlar:

- yarım tepsi, Kombi tel ızgara, Emaye tepsi, Üniversal tava

Serie 6, Ankastre Fırın, 60 x 60 cm
HBJ558YH0T

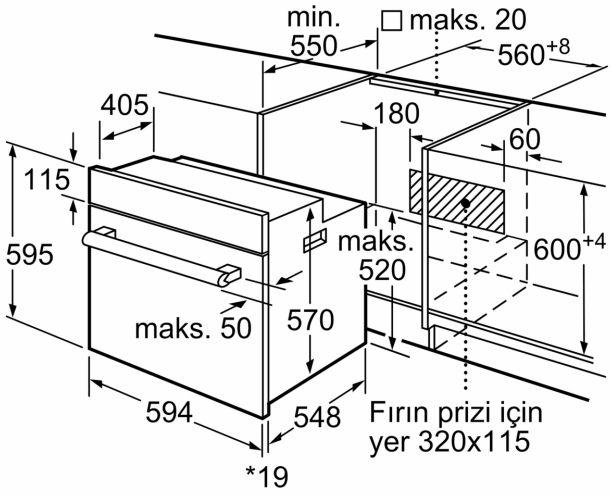

* Metal ön cephe için 20 mm

Ölçüler mm cinsindendir

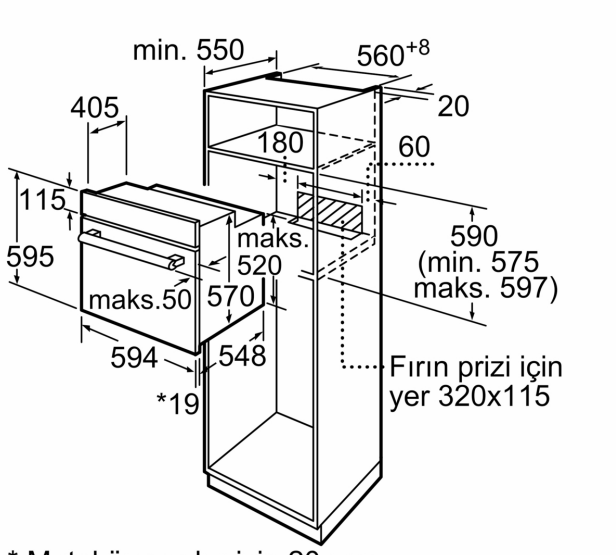

* Metal ön cephe için 20 mm

Ölçüler mm cinsindendir

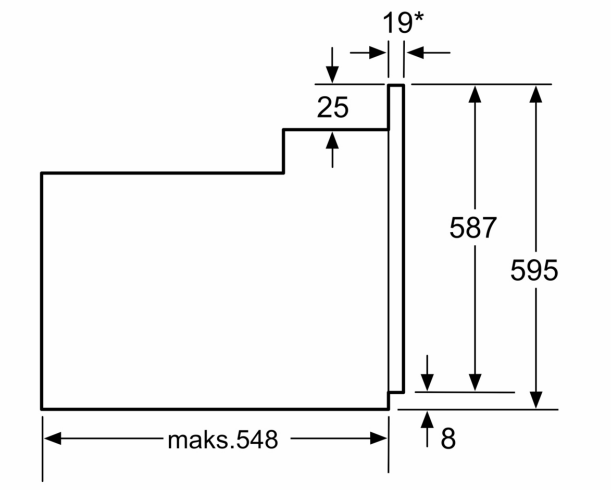

* Metal ön cephede 20mm

Ölçüler mm cinsindendir