Serie 8, Ankastre Fırın, 60 x 60 cm, Siyah
HBG655NB1







AutoPilot : Otomatik pişirme programları ile mükemmel sonuçlar

- **4D HotAir**: her raf seviyesinde mükemmel sonuçlar için homojen ısı dağılımı
- **Renkli TFT ekran ve dokunmatik kontrol**
- **EcoClean Direct**: Fırının arka, yan ve üst duvarlarındaki kendi kendini temizleyen özel kaplama sayesinde temizlik için neredeyse hiç vakit harcamanız gerekmez.
- **Temizlik Asistanı**: özellikle hafif kirleri temizlemek için kullanılabilen yeni temizleme seçeneği sayesinde daha az temizlik çabası gerektirir.
- **SoftOpen ve SoftClose sistemi ile sessiz ve sakin bir şekilde açılıp kapanan fırın kapısı.**

Teknik bilgiler

Ürün Tipi: ..... Ankastre
Temizlik sistemi: ..... EcoClean Direct programı, Hidrolitik temizlik
Kurulum için gerekli yuva ölçüleri: .....585-595 x 560-568 x 550 mm
Ürün Ölçüleri (Yükseklik x Genişlik x Derinlik): .....595x594x548 mm
Ambalajlı ürün boyutları: .....670 x 670 x 680 mm
panelin malzemesi: .....cam
kapı malzemesi: .....cam
Net Ağırlık: ..... 36.3 kg
fırın içi hacmi, fırın içi 1: .....71 litre
Pişirme metodu: ..... 4D Hot Air, Defrost (buz çözme), Büyük alanlı ızgara, HotAir eko, Küçük alanlı ızgara, Konvansiyonel ısıtma, Konvansiyonel ısıtma EKO, Pizza pişirme ayarları, Az pişmiş, Alttan ısıtma, Sıcak hava dolaşımlı ızgara, Ön ısıtma, Sıcak tutma
ısı kontrolü: .....elktronik
Elektrik kablosu uzunluğu: ..... 120.0 cm
EAN numarası: 4242002807843
Number of cavities (2010/30/EC): 1
Enerji sınıfı[1]: .....A+
Energy consumption per cycle conventional (2010/30/EC): .....0.87 kWh/çevrim
Energy consumption per cycle forced air convection (2010/30/EC): .....0.69 kWh/çevrim
Energy efficiency index (2010/30/EC): .....81.2 %
Güç: ..... 3600 W
Akım: .....16 A
Nominal gerilim: .....220-240 V
Frekans: ..... 60; 50 Hz
Elektrik Bağlantı Tipi: ..... Topraklı standart fiş
Entegre aksesuarlar: ..... 1 x Emaye tepsi, 1 x Kombi tel ızgara, 1 x Üniversal tava

beraberindeki aksesuarlar

1 x Emaye tepsi, 1 x Kombi tel ızgara, 1 x Üniversal tava

Tercihe bağlı aksesuarlar

HEZ327000 :, HEZ530000 :, HEZ531010 :, HEZ532010 :, HEZ617000 Firin aksesuari, HEZ625071 Izgara sacı, HEZ631070 :, HEZ632070 :, HEZ633001 Profesyonel tava kapağı, HEZ633070 Profesyonel tava, HEZ634000 :, HEZ635000 Firin aksesuari, HEZ636000 Firin aksesuari, HEZ638200 Teleskop çekmece, 2'lü, HEZ638300 Teleskop çekmece, 3'lü, HEZ660050 :, HEZ664000 :, HEZ915003 Cam kýzartma kabý, HEZG0AS00 :

4 242002 807843

[1] Enerji Verimlilik Sınıfı Ölçeği (A+++'dan D'ye)

Serie 8, Ankastre Fırın, 60 x 60 cm, Siyah
HBG655NB1

AutoPilot : Otomatik pişirme programları ile mükemmel sonuçlar

Fırın türü / Isıtma türü

- 13 pişirme programına sahip Fırın: 4D Hot Air, Hot Air Eco, Alt / Üst Isıtma, Alt üst ısıtma ECO, Hava dolaşımlı ızgara, Büyük yüzeyli ızgara, Küçük yüzeyli ızgara, Pizza kademesi, Alt Isıtma, Düşük sıcaklıkta pişirme, Buz çözme, Ön ısıtma, Sıcak tutma
- Sıcaklık aralığı 30 °C - 300 °C
- 71 Litre iç hacim
- Raf seviyesi: 5 adet
- Teleskopik tepsi sistemi (1 adet), 3 seviye teleskopik tepsi sistemi, Detend function

Tel raf

Dizayn:

- Çevirmeli kontrol
- Fırın iç yüzeyi: Antrasit Emaye

Temizlik:

- EcoClean Direct üst panel, arka panel, yan panel
- Temizlik asistanı
- Tamamen cam iç kapak

Konfor:

- Elektronik saat
- Isı tavsiyesi
- İç ısı göstergesi Isıtma kontrolü<
AutoPilot, 10 programlı<
Yumuşak kapanır, Yumuşak açılır kapı<
Çubuk tutamak<
Otomatik pişirme programları<
Hızlı ısıtma<
Halojen aydınlatma, Konfor fırın aydınlatması<
Soğuk hava fanı<

/IB:Font>**Aksesuarlar:**

- Üniversal tava, Kombi tel ızgara, Emaye tepsi

Güvenlik:

- Isı koruyuculu ön cam (max. 40 C)
- Çocuk emniyet tuşu
- Emniyet için otomatik kendi kendine kapanma sistemi Atıl ısı göstergesi Start tuşu Kapı kontak sacı

Teknik Bilgi:

- Elektrik kablosu uzunluğu: 120 cm
- Nominal gerilim: 220 - 240 V
- Toplam elektrik kullanım değeri: 3.6 kW
- Enerji verimlilik derecesi (acc. EU Nr. 65/2014): A+
- Konvensiyonel modda tek çevrimdeki güç tüketimi:0.87 kWh
- Fanlı kullanımda tek çevrimdeki güç tüketimi:0.69 kWh
- Gövde sayısı: 1 Isı kaynağı: elektrik İç hacim:71 Litre<

/IB:Font>**Boyutlar:**

- Ürün boyutu (YxGxD): 595 mm x 594 mm x 548 mm
- Montaj ölçüleri (Y xGxD): 585 mm - 595 mm x 560 mm - 568 mm x 550 mm
- "Lütfen ankastre ölçüleri için kurulum teknik çizimlerini inceleyiniz."

Serie 8, Ankastre Fırın, 60 x 60 cm, Siyah
HBG655NB1

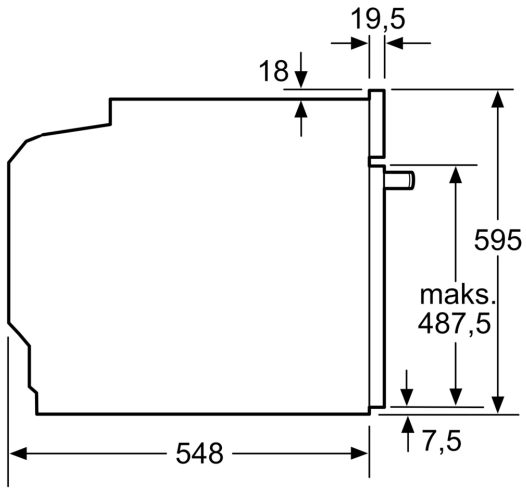

Ölçüler mm cinsindendir

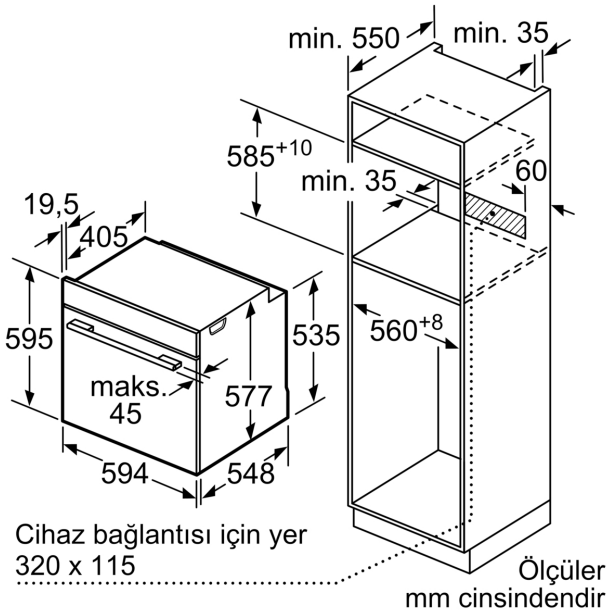

Eğer cihaz bir ocağın altına monte edilecekse aşağıdaki çalışma tezgahı kalınlıklarına (gerekiyorsa alt yapı dahil) dikkat edilmelidir.

Ocak tipi	**Minimum çalışma tezgahı kalınlığı**	
	yerleştirildi	Yüzeye sıfır
Endüksiyonlu ocak	37 mm	38 mm
Tam yüzeyli Endüksiyonlu ocak	47 mm	48 mm
Gazlı ocak	30 mm	38 mm
Elektrikli ocak	27 mm	30 mm

