Serie 6, Ankastre Fırın, 60 x 60 cm, Black Inox
HBF537EG5T



3D Sıcak hava fonksiyonuna sahip fırın: eş zamanlı olarak 3 seviyeye kadar mükemmel pişirme

- **Tasarım ve Güvenlik.**
- **Pizza modu** : Dondurulmuş pizzaları pişirmek için idealdir.
- **3D Hotair**: Isının 3 tepsiye kadar optimum şekilde iletilerek mükemmel bir şekilde pişirilmesini sağlar.
- **LCD ekran ile ekstra fonksiyonlara kolaylıkla ulaşın.**
- **Gömülebilir düğmeler ile daha şık tasarım, daha kolay ön panel temizliği.**

Teknik bilgiler

Ürün Tipi: ..... Ankastre
Temizlik sistemi: ..... EcoClean Direct programı
Kurulum için gerekli yuva ölçüleri: .....575-597 x 560-568 x 550 mm
Ürün Ölçüleri (Yükseklik x Genişlik x Derinlik): ..... 595x594x548 mm
Ambalajlı ürün boyutları: ..... 680x655x680 mm
panelin malzemesi: ..... paslanmaz çelik
kapı malzemesi: .....cam
Net Ağırlık: ..... 33.3 kg
fırın içi hacmi, fırın içi 1: .....66 litre
Pişirme metodu: .....Defrost (buz çözme), HotAir hassas , Sıcak hava, Konvansiyonel ısıtma, Pizza pişirme ayarları, Alttan ısıtma, Sıcak hava dolaşımlı ızgara, Büyük alanlı vario ızgara
Elektrik kablosu uzunluğu: ..... 100 cm
EAN numarası: 4242005431861
Number of cavities (2010/30/EC): 1
Enerji sınıfı[1]: .....A
Energy consumption per cycle conventional (2010/30/EC): .....0.98 kWh/çevrim
Energy consumption per cycle forced air convection (2010/30/EC):79 kWh/çevrim
Energy efficiency index (2010/30/EC): .....95.2 %
Güç: ..... 3300 W
Akım: .....16 A
Nominal gerilim: .....220-240 V
Frekans: ..... 50-60 Hz
Elektrik Bağlantı Tipi: ..... Dik açı yassı uçlu GB fiş
Entegre aksesuarlar: ..... 1 x Emaye tepsi, 1 x Kombi tel ızgara, 1 x Üniversal tava, 2 x yarım tepsi

beraberindeki aksesuarlar

1 x Emaye tepsi, 1 x Kombi tel ızgara, 1 x Üniversal tava, 2 x yarım tepsi

Tercihe bağlı aksesuarlar

HEZ429000 3D Fry tepsi

[1] Enerji Verimlilik Sınıfı Ölçeği (A+++'dan D'ye)

Serie 6, Ankastre Fırın, 60 x 60 cm, Black Inox
HBF537EG5T

3D Sıcak hava fonksiyonuna sahip fırın: eş zamanlı olarak 3 seviyeye kadar mükemmel pişirme

---

Fırın türü / Isıtma türü

- 8 pişirme programına sahip Ankastre elektrikli fırın: Turbo, Alt / Üst Isıtma, Hava dolaşımlı ızgara, Pizza kademesi, Alt Isıtma, Buz çözme, Hassas sıcak hava , Vario büyük yüzeyli ızgara
- Sıcaklık aralığı 50 °C - 270 °C
- 66 litre iç hacim

Tel raf

- Raf seviyesi: 5 adet
- Teleskopik tepsi sistemi (1 adet)

Dizayn:

- Çevirmeli kontrol
- Fırın iç yüzeyi: Antrasit Emaye

Temizlik:

- EcoClean Direct arka panel
- Tamamen cam iç kapak

Konfor:

- Dokunmatik LCD ekran (beyaz)
- Elektronik saat
- automatic start
- Isıtma kontrolü
- Çubuk tutamak
- Hızlı ısıtma
- Halojen aydınlatma
- Soğuk hava fanı

Aksesuarlar:

- Emaye tepsi, Kombi tel ızgara, Üniversal tava, yarım tepsi

Güvenlik:

- Çocuk emniyet tuşu
- Atıl ısı göstergesi

Teknik Bilgi:

- Elektrik kablosu uzunluğu: 100 cm
- Nominal gerilim: 220 - 240 V
- Toplam elektrik kullanım değeri: 3.3 kW
- Enerji verimlilik derecesi (acc. EU Nr. 65/2014): A
- Konvensiyonel modda tek çevrimdeki güç tüketimi: 0.98 kWh
- Fanlı kullanımda tek çevrimdeki güç tüketimi: 0.79 kWh
- Gövde sayısı: 1
- Isı kaynağı: elektrik
- İç hacim: 66 litre<

/IB:Font>**Boyutlar:**

- Ürün boyutu (YxGxD): 595 mm x 594 mm x 548 mm
- Montaj ölçüleri (YxGxD): 575 mm - 597 mm x 560 mm - 568 mm x 550 mm
- "Lütfen ankastre ölçüleri için kurulum teknik çizimlerini inceleyiniz."

Serie 6, Ankastre Fırın, 60 x 60 cm,
Black Inox
HBF537EG5T

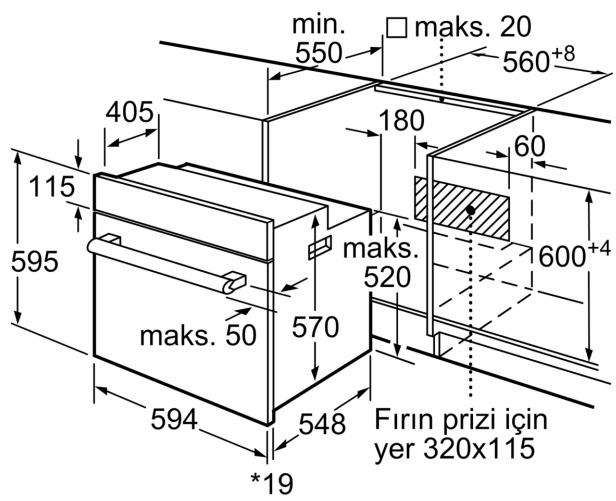

* Metal ön cephe için 20 mm

Ölçüler mm cinsindendir

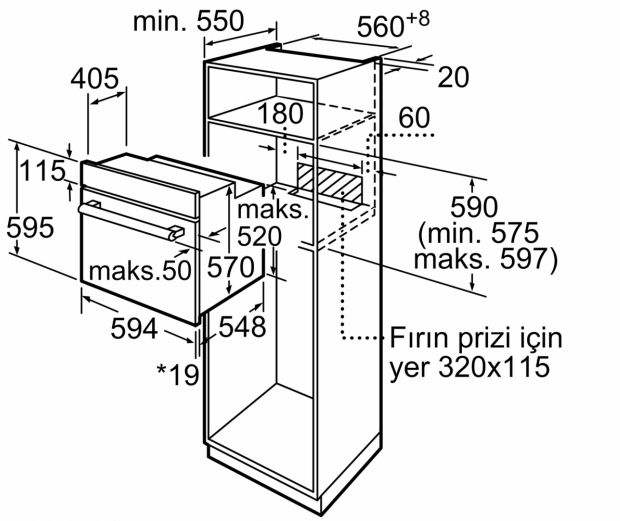

* Metal ön cephe için 20 mm

Ölçüler mm cinsindendir

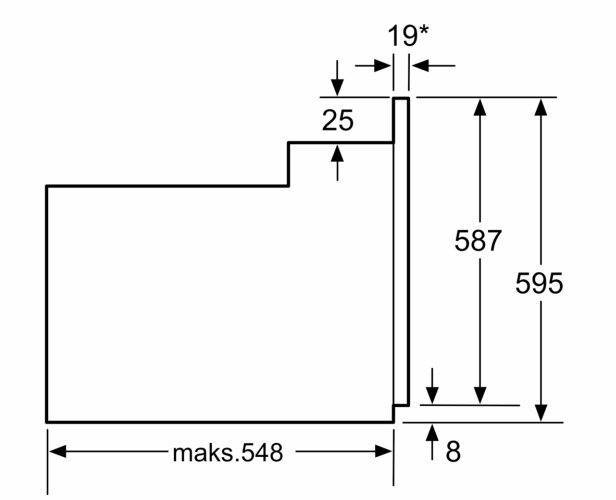

* Metal ön cephede 20mm

Ölçüler mm cinsindendir