Serie 4, Ankastre Fırın, 60 x 60 cm, Inox
HBF514BS0T

3D Sıcak hava fonksiyonuna sahip fırın: eş zamanlı olarak 3 seviyeye kadar mükemmel pişirme

- **Dokunmatik kırmızı LED ekran ile saati ve fırınınızı kolayca kontrol edin.**
- **Gömülebilir düğmeler ile daha şık tasarım, daha kolay ön panel temizliği.**
- **Pizza modu : Dondurulmuş pizzaları pişirmek için idealdir.**
- **Tasarım ve Güvenlik.**

beraberindeki aksesuarlar

1 x Emaye tepsi, 1 x Kombi tel ızgara, 1 x Üniversal tava

Tercihe bağlı aksesuarlar

HEZ438201	2 seviye teleskopik ray
HEZ438301	3 seviye teleskopik ray
HEZ625071	Izgara sacı
HEZ915003	Cam kýzartma kabý
HEZ317000	Firin aksesuari
HEZ327000 :	
HEZ333001	Profesyonel tava kapaðý
HEZ425001	Izgara sacı
HEZ431002	Tepsi , gri emayeli

Teknik bilgiler

Ürün Tipi: ..... Ankastre
Temizlik sistemi: ..... Hayır
Kurulum için gerekli yuva ölçüleri: .....575-597 x 560-568 x 550 mm
İç Ünite Ölçüler (Yükseklik x Genişlik x Derinlik): .... 595 x 594 x 548 mm
Ambalajlı ürün boyutları: .....675 x 650 x 685 mm
panelin malzemesi: ..... paslanmaz çelik
kapı malzemesi: .....cam
Net Ağırlık: ..... 32.0 kg
fırın içi hacmi, fırın içi 1: .....66 litre
Pişirme metodu: ..... Defrost (buz çözme), Hassas sıcak hava , Sıcak hava, Konvansiyonel ısıtma, Pizza pişirme ayarları, Alttan ısıtma, Sıcak hava dolaşımlı ızgara, Büyük alanlı vario ızgara
malzeme, 1. Fırın içi: ..... Diğer
ısı kontrolü: .....mekanik
İç tambur lamba sayısı: 1
Elektrik kablosu uzunluğu: ..... 100.0 cm
EAN numarası: 4242005173020
Number of cavities (2010/30/EC): 1
Enerji sınıfı: .....A
Energy consumption per cycle conventional (2010/30/EC): .....0.98 kWh/çevrim
Energy consumption per cycle forced air convection (2010/30/EC): .79 kWh/çevrim
Energy efficiency index (2010/30/EC): .....95.2 %
Güç: ..... 3300 W
Akım: .....16 A
Nominal gerilim: .....220-240 V
Frekans: ..... 50-60 Hz
Elektrik Bağlantı Tipi: ..... Topraklı standart fiş
Entegre aksesuarlar: ..... 1 x Emaye tepsi, 1 x Kombi tel ızgara, 1 x Üniversal tava



Serie 4, Ankastre Fırın, 60 x 60 cm, Inox
HBF514BS0T

3D Sıcak hava fonksiyonuna sahip fırın: eş zamanlı olarak 3 seviyeye kadar mükemmel pişirme

Fırın türü / Isıtma türü

- 8Pişirme programı:
- Turbo, Alt / Üst Isıtma, Hava dolaşımlı ızgara, Pizza kademesi, Alt Isıtma, Buz çözme, Hassas sıcak hava , Vario büyük yüzeyli ızgara
- Sıcaklık aralığı 50 °C - 275 °C
- 66 litre iç hacim

Dizayn:

- Çevirmeli Düğme, Gömülebilir düğmeler

Temizlik:

- Kolay çıkarılabilir cam iç kapak

Konfor:

- LED-dokunmatik ekran (kırmızı)
- Elektronik saat
- Hızlı ısıtma
- Halojen aydınlatma
- Soğuk hava fanı
- Çubuk tutamak
- Kapı menteşesi: altta

Aksesuarlar:

- Emaye tepsi, Kombi tel ızgara, Üniversal tava

Güvenlik:

- Çocuk emniyet tuşu

Teknik Bilgi:

- Elektrik kablosu uzunluğu: 100 cm
- Nominal gerilim: 220 - 240 V
- Toplam elektrik kullanım değeri: 3.3 kW
- Enerji verimlilik derecesi (acc. EU Nr. 65/2014): A
- Konvensiyonel modda tek çevrimdeki güç tüketimi:0.98 kWh
- Fanlı kullanımda tek çevrimdeki güç tüketimi:0.79 kWh
- Gövde sayısı: 1 Isı kaynağı: elektrik İç hacim:66 litre<

/IB:Font>**Boyutlar:**

- Ürün boyutu (YxGxD): 595 mm x 594 mm x 548 mm
- Montaj ölçüleri (YxGxD): 575 mm - 597 mm x 560 mm - 568 mm x 550 mm
- "Lütfen ankastre ölçüleri için kurulum teknik çizimlerini inceleyiniz."

Serie 4, Ankastre Fırın, 60 x 60 cm, Inox
HBF514BS0T

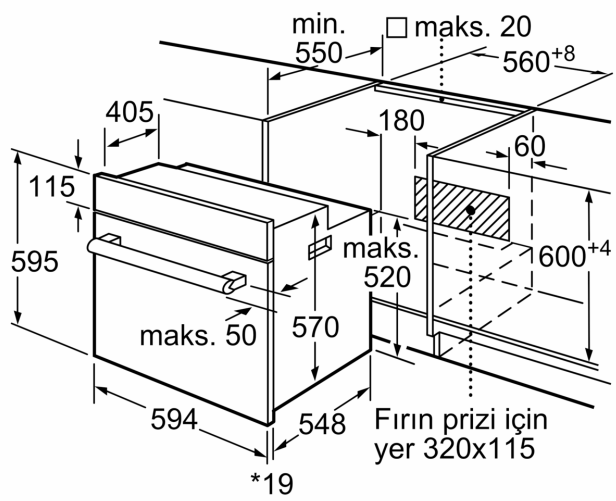

* Metal ön cephe için 20 mm

Ölçüler mm cinsindendir

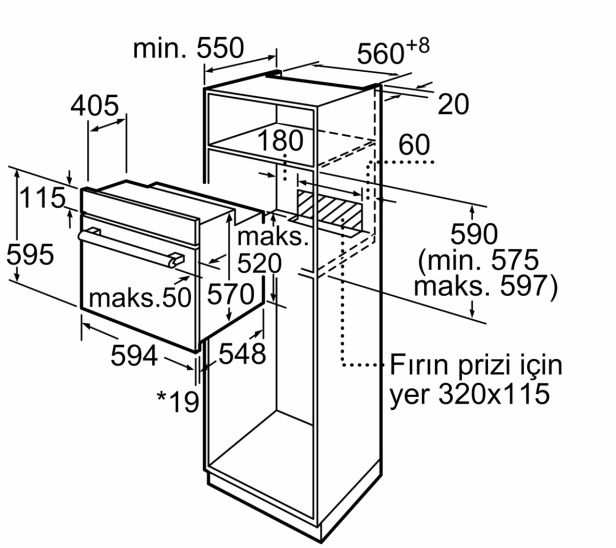

* Metal ön cephe için 20 mm

Ölçüler mm cinsindendir

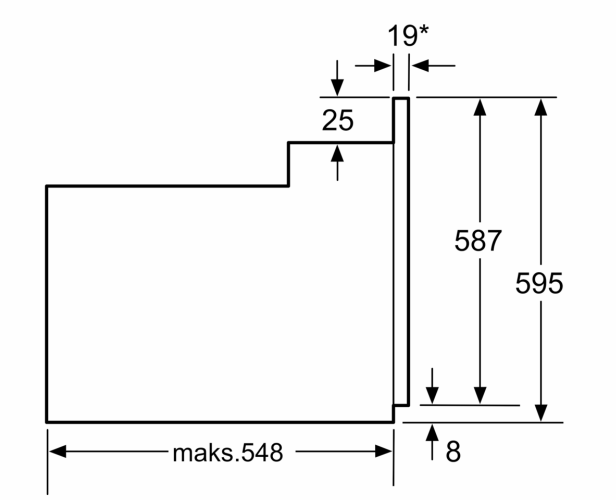

* Metal ön cephede 20mm

Ölçüler mm cinsindendir