Serie 2, Ankastre Fırın, 60 x 60 cm, Beyaz
HBF011BV1T



- **Üst/Alt ısıtma**: Isının optimum dağılımı sayesinde tek seviyede mükemmel sonuçlar.
- **Temizlik Asistanı**: Tek dokunuşta temizlik

Teknik bilgiler

Ürün Tipi: ..... Ankastre
Temizlik sistemi: .....Hidrolitik
Kurulum için gerekli yuva ölçüleri: .....575-597 x 560-568 x 550 mm
Ürün Ölçüleri (Yükseklik x Genişlik x Derinlik): .....595x594x548 mm
Ambalajlı Ürün Boyutları: ..... 670x665x685 mm
panelin malzemesi: .....cam
kapı malzemesi: .....cam
Net Ağırlık: ..... 29.2 kg
fırın içi hacmi, fırın içi 1: .....71 litre
Pişirme metodu: ..... Küçük alanlı ızgara, Konvansiyonel ısıtma, Alttan ısıtma, Büyük alanlı vario ızgara
Elektrik Kablosu Uzunluğu: .....100 cm
EAN numarası: 4242005485369
Number of cavities (2010/30/EC): 1
Enerji sınıfı[1]: .....A
Energy consumption per cycle conventional (2010/30/EC): .....0.81 kWh/çevrim
Energy efficiency index (2010/30/EC): .....95.3 %
Güç: ..... 2850 W
Akım: .....16 A
Nominal Gerilim: ..... 220-240 V
Frekans: ..... 50-60 Hz
Elektrik Bağlantı Tipi: ..... Topraklı standart fiş
Entegre aksesuarlar: .....1 x Kombi tel ızgara, 1 x Üniversal tava

4 242005 485369

[1] Enerji Verimlilik Sınıfı Ölçeği (A+++'dan D'ye)

Serie 2, Ankastre Fırın, 60 x 60 cm, Beyaz
HBF011BV1T

Fırın türü / Isıtma türü

- 4 pişirme programına sahip Ankastre elektrikli fırın: Alt / Üst Isıtma, Küçük yüzeyli ızgara, Alt Isıtma, Vario büyük yüzeyli ızgara
- Sıcaklık aralığı 50 °C - 275 °C
- 71 Litre iç hacim

Tel raf

- Raf seviyesi: 4 adet

Dizayn:

- Çevirmeli kontrol
- Fırın iç yüzeyi: Antrasit Emaye

Temizlik:

- Clean Assist (Hidroliz temizlik)

Konfor:

- Çubuk tutamak
- Halojen aydınlatma
- Soğuk hava fanı

Aksesuarlar:

- Kombi tel ızgara, Üniversal tava

Güvenlik:

Teknik Bilgi:

- Elektrik kablosu uzunluğu: 100 cm
- Nominal gerilim: 220 - 240 V
- Toplam elektrik kullanım değeri: 2.85 kW

Boyutlar:

- Ürün boyutu (YxGxD): 595 mm x 594 mm x 548 mm
- Montaj ölçüleri (YxGxD): 575 mm - 597 mm x 560 mm - 568 mm x 550 mm
- "Lütfen ankastre ölçüleri için kurulum teknik çizimlerini inceleyiniz."

Serie 2, Ankastre Fırın, 60 x 60 cm, Beyaz
HBF011BV1T

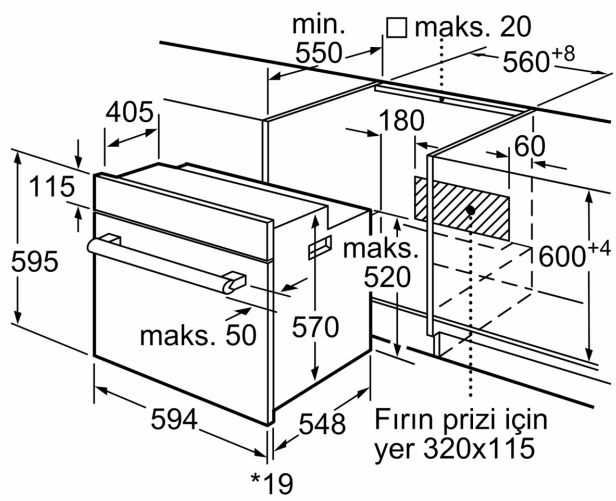

* Metal ön cephe için 20 mm

Ölçüler mm cinsindendir

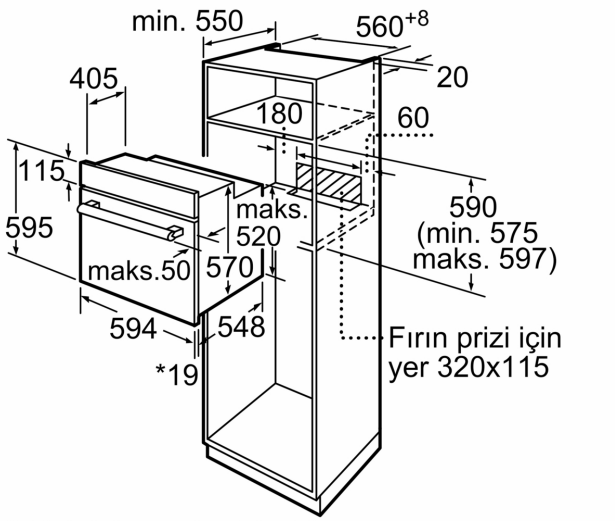

* Metal ön cephe için 20 mm

Ölçüler mm cinsindendir

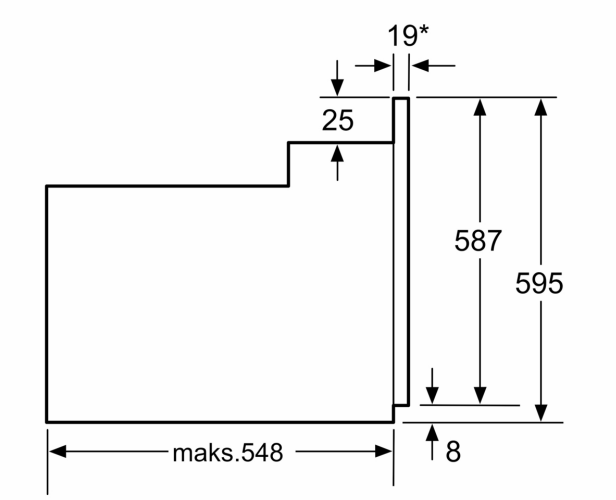

* Metal ön cephede 20mm

Ölçüler mm cinsindendir