SIEMENS

iQ700, Ankastre Fırın, 60 x 60 cm, Beyaz
HB655GNW1



beraberindeki aksesuarlar

1 x Emaye tepsi, 1 x Kombi tel ızgara, 1 x Üniversal tava

Tercihe bağlı aksesuarlar

HZ617000 Firin aksesuari

Fırınınız en iyi sonuçlar için modern pişirme kolaylıkları sunar.

- ✓ 13 pişirme programına sahip Fırın: 4D Hot Air, HotAir Eco, Alt / Üst Isıtma, Alt üst ısıtma ECO, Sıcak hava dolaşımlı ızgara, Büyük alanlı ızgara, Küçük alanlı ızgara, Pizza konumu - yoğun ısıtma, Derin dondurulmuş yiyecek kademesi, Sadece alt ısıtma, Düşük sıcaklıkta pişirme, Ön ısıtma programı, Sıcak tutma programı
- ✓ Sıcaklık aralığı 30 °C - 300 °C
- ✓ 71 Litre iç hacim
- ✓ Fırın iç yüzeyi: Antrasit Emaye
- ✓ ecoClean Plus üst panel, arka panel, yan panel

Donanım

Teknik bilgiler

Kurulum tipi: ..... Ankastre
Temizlik sistemi: .....EcoClean Direct programı
Kurulum için gerekli yuva ölçüleri: .....585-595 x 560-568 x 550 mm
Ürün Ölçüleri (Yükseklik x Genişlik x Derinlik): .... 595x594x548 mm
Ambalajlı Ürün Boyutları: .....670 x 670 x 680 mm
panelin malzemesi: ..... cam
kapı malzemesi: .....cam
Net Ağırlık: .....37.8 kg
fırın içi hacmi, fırın içi 1: .....71 litre
Pişirme metodu: ..4D Hot Air, Büyük alanlı ızgara, hotAir eko, Küçük alanlı ızgara, Konvansiyonel ısıtma, Konvansiyonel ısıtma EKO, Pizza / Börek fonksiyonu, Az pişmiş, Derin dondurulmuş yiyecek kademesi, Alttan ısıtma, Sıcak hava dolaşımlı ızgara, Ön ısıtma, Sıcak tutma
Elektrik Kablosu Uzunluğu: ..... 120 cm
EAN numarası: 4242003713952
Number of cavities (2010/30/EC): 1
Enerji sınıfı[1]: ..... A+
Energy consumption per cycle conventional (2010/30/EC): .....0.87 kWh/çevrim
Energy consumption per cycle forced air convection (2010/30/EC): 0.69 kWh/çevrim
Energy efficiency index (2010/30/EC): ..... 81.2 %
Güç: ..... 3600 W
Akım: .....16 A
Nominal Gerilim: ..... 220-240 V
Frekans: .....50; 60 Hz
Elektrik Bağlantı Tipi: .....Topraklı standart fiş
Entegre aksesuarlar: ..... 1 x Emaye tepsi, 1 x Kombi tel ızgara, 1 x Üniversal tava

4 242003 713952

[1] Enerji Verimlilik Sınıfı Ölçeği (A+++'dan D'ye)

SIEMENS

iQ700, Ankastre Fırın, 60 x 60 cm, Beyaz
HB655GNW1

Donanım

Fırın türü / Isıtma türü

- 13 pişirme programına sahip Fırın: 4D Hot Air, HotAir Eco, Alt / Üst Isıtma, Alt üst ısıtma ECO, Sıcak hava dolaşımlı ızgara, Büyük alanlı ızgara, Küçük alanlı ızgara, Pizza konumu - yoğun ısıtma, Derin dondurulmuş yiyecek kademesi, Sadece alt ısıtma, Düşük sıcaklıkta pişirme, Ön ısıtma programı, Sıcak tutma programı
- Sıcaklık aralığı 30 °C - 300 °C
- 71 Litre iç hacim

Dizayn:

- Fırın iç yüzeyi: Antrasit Emaye

Temizlik:

- ecoClean Plus üst panel, arka panel, yan panel
- Kolay çıkarılabilir cam iç kapak

Konfor:

- 2.8" dokunmatik kontrol özelliğine sahip TFT ekran
- Isı tavsiyesi
- Güncel ısı göstergesi
- Isıtma kontrolü
- cookControl
- Sabbath programı
- Elektronik saat ve zamanlayıcı
- Hızlı ısıtma
- Halojen aydınlatma, İç aydınlatma tuşu<

Soğuk hava fanı<

Paslanmaz çelik fan<

Bilgi tuşu<

Çubuk tutamak<

1 kademeli teleskopik tepsi rafı<

/IB:Font>**Aksesuarlar:**

- Emaye tepsi, Kombi tel ızgara, Üniversal tava

Güvenlik:

- Ön kapak ısısı maksimum 40° C
- Çocuk emniyet tuşu
- Emniyet için kendi kendine kapanma
- Atıl ısı göstergesi
- Start tuşu
- Kapı kontrol sacı

Teknik Bilgi:

- Elektrik kablosu uzunluğu: 120 cm
- Toplam elektrik kullanım değeri: 3.6 kW
- Ürün boyutu (YxGxD): 595 mm x 594 mm x 548 mm
- Montaj ölçüleri (YxGxD): 585 mm - 595 mm x 560 mm - 568 mm x 550 mm
- Enerji verimliliği (EU Nr. 65/2014): Konvansiyonel çalışma modunda döngü başına enerji tüketimi: 0.87 kWh Fanlı çalışma modunda döngü başına enerji tüketimi: 0.69 kWh Gövde sayısı: 1 Isı kaynağı: elektrik İç gövde hacmi: 71 Litre<

/IB:Font>

SIEMENS

iQ700, Ankastre Fırın, 60 x 60 cm, Beyaz
HB655GNW1

teknik çizimler

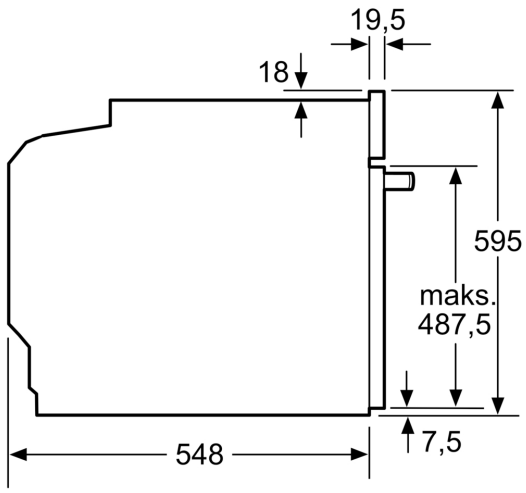

Ölçüler mm cinsindendir

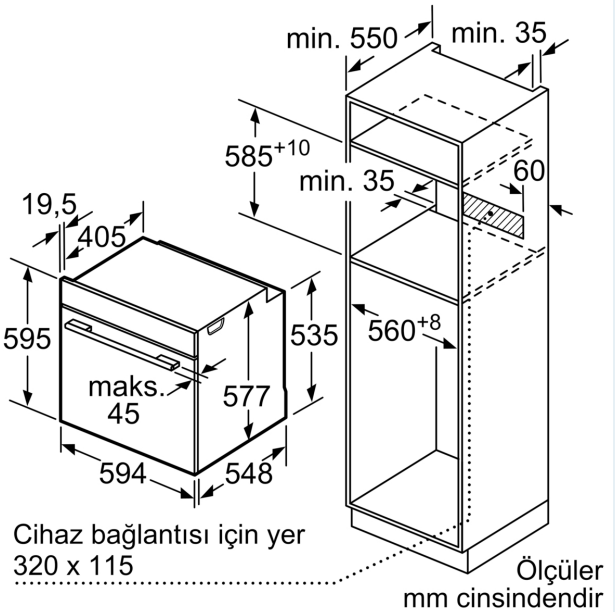

Ölçüler mm cinsindendir

Ölçüler mm cinsindendir
Ocak altına montajda çalışma tezgahı kalınlığı
(gerekirse alt yapı dahil)

Ocak tipi	yerleştirilmiş	Düz
İndüksiyonlu ocak	≥ 37	≥ 38
Tam yüzeyli indüksiyonlu ocak	≥ 47	≥ 48
Gazlı ocak	≥ 30	≥ 38
Elektrikli ocak	≥ 27	≥ 30

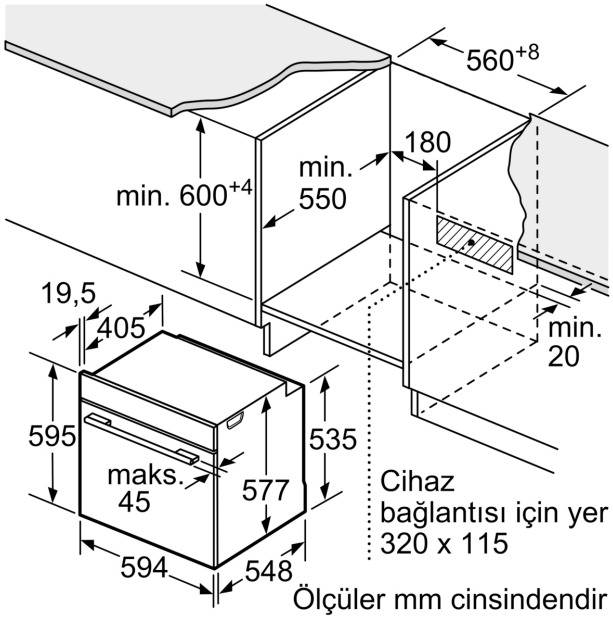

Ölçüler mm cinsindendir