SIEMENS

iQ700, Ankastre Fırın, 60 x 60 cm, Inox
HB634GBS1





- ✓ Hızlı ön ısıtma ile gerekli fırın ısısına daha çabuk ve daha az enerji ile ulaşın. coolStart ile dondurulmuş gıdalarınız için ön ısıtmayı ortadan kaldırın.
- ✓ Arka duvarın özel kaplaması sayesinde zahmetsiz temizlik. ecoClean kiri dağıtır ve kokuları önemli ölçüde azaltır.
- ✓ TFT Ekran: Tüm açılardan okunabilen ekran
- ✓ 4D hotAir - Her rafta mükemmel sonuçlar için eşit ısı dağılımı.
- ✓ softMove: Kolayca açılıp kapan fırın kapısı

beraberindeki aksesuarlar

1 x Emaye tepsi, 1 x Kombi tel ızgara, 1 x Üniversal tava

Tercihe bağlı aksesuarlar

HZ327000 :, HZ531010 :, HZ532010 :, HZ617000 Firin aksesuari, HZ625071 Izgara sacı, HZ631070 :, HZ632070 Üniversal tava, HZ633001 Profesyonel tava kapağı, HZ633070 Profesyonel tava, HZ634000 :, HZ636000 Firin aksesuari, HZ638100 Teleskop çekmece, 1'lü, HZ638200 Teleskop çekmece, 2'lü, HZ638300 Teleskop çekmece, 3'lü, HZ664000 :, HZ66X650 :, HZ915003 Mikrodalga aksesuari, HZG0AS00 :

Donanım

Teknik bilgiler

Kurulum tipi: ..... Ankastre
Temizlik sistemi: .....EcoClean Direct programı, Hidrolitik
Kurulum için gerekli yuva ölçüleri: .....585-595 x 560-568 x 550 mm
Ürün Ölçüleri (Yükseklik x Genişlik x Derinlik): .... 595x594x548 mm
Ambalajlı ürün boyutları: .....675 x 660 x 690 mm
panelin malzemesi: ..... paslanmaz çelik
kapı malzemesi: .....cam
Net Ağırlık: .....34.9 kg
fırın içi hacmi, fırın içi 1: .....71 litre
Pişirme metodu: ..4D Hot Air, Büyük alanlı ızgara, hotAir eko, Küçük alanlı ızgara, Konvansiyonel ısıtma, Konvansiyonel ısıtma EKO, Pizza pişirme ayarları, Az pişmiş, Derin dondurulmuş yiyecek kademesi, Alttan ısıtma, Sıcak hava dolaşımlı ızgara, Ön ısıtma, Sıcak tutma
Elektrik kablosu uzunluğu: .....120 cm
EAN numarası: 4242003672372
Number of cavities (2010/30/EC): 1
Enerji sınıfı[1]: ..... A+
Energy consumption per cycle conventional (2010/30/EC): .....0.87 kWh/çevrim
Energy consumption per cycle forced air convection (2010/30/EC): 0.69 kWh/çevrim
Energy efficiency index (2010/30/EC): ..... 81.2 %
Güç: ..... 3600 W
Akım: .....16 A
Nominal gerilim: .....220-240 V
Frekans: .....60; 50 Hz
Elektrik Bağlantı Tipi: .....Topraklı standart fiş
Entegre aksesuarlar: ..... 1 x Emaye tepsi, 1 x Kombi tel ızgara, 1 x Üniversal tava

4 242003 672372

[1] Enerji Verimlilik Sınıfı Ölçeği (A+++'dan D'ye)

SIEMENS

iQ700, Ankastre Fırın, 60 x 60 cm, Inox
HB634GBS1

Donanım

Fırın türü / Isıtma türü

- 13 pişirme programına sahip Ankastre Fırın: 4D Hot Air, HotAir Eco, Alt / Üst Isıtma, Alt üst ısıtma ECO, Sıcak hava dolaşımlı ızgara, Büyük alanlı ızgara, Küçük alanlı ızgara, Pizza konumu - yoğun ısıtma, Derin dondurulmuş yiyecek kademesi, Sadece alt ısıtma, Düşük sıcaklıkta pişirme, Ön ısıtma programı, Sıcak tutma programı
- Sıcaklık aralığı 30 °C - 300 °C
- 71 Litre iç hacim
- Raf seviyesi: 5 adet
- Opsiyonel aksesuar olarak teleskopik raf rayları

Dizayn:

- Çevirmeli kontrol
- Fırın iç yüzeyi: Antrasit Emaye

Temizlik:

- ecoClean Plus arka panel
- Tamamen cam iç kapak

Konfor:

- 2.8" dokunmatik kontrol özelliğine sahip TFT ekran
- Elektronik saat ve zamanlayıcı
- Isı tavsiyesi
- Güncel ısı göstergesi Isıtma kontrolü
- Yumuşak kapanır, Yumuşak açılır kapı
- Çubuk tutamak
- Hızlı ısıtma
- coolStart
- Halojen aydınlatma, İç aydınlatma tuşu<

Soğuk hava fanı<

/IB:Font>**Aksesuarlar:**

- Üniversal tava, Kombi tel ızgara, Emaye tepsi

Güvenlik:

- Ön kapak ısısı maksimum 40° C
- Çocuk emniyet tuşu
- Emniyet için kendi kendine kapanma Atıl ısı göstergesi Start tuşu Kapı kontrol sacı

Teknik Bilgi:

- Elektrik kablosu uzunluğu: 120 cm
- Nominal gerilim: 220 - 240 V
- Toplam elektrik kullanım değeri: 3.6 kW
- Enerji verimlilik derecesi (acc. EU Nr. 65/2014): A+
- Konvensiyonel modda tek çevrimdeki güç tüketimi:0.87 kWh
- Fanlı kullanımda tek çevrimdeki güç tüketimi:0.69 kWh
- Gövde sayısı: 1 Isı kaynağı: elektrik İç hacim:71 Litre<

/IB:Font>**Boyutlar:**

- Ürün boyutu (YxGxD): 595 mm x 594 mm x 548 mm
- Montaj ölçüleri (YxGxD): 585 mm - 595 mm x 560 mm - 568 mm x 550 mm
- "Lütfen ankastre ölçüleri için kurulum teknik çizimlerini inceleyiniz."

SIEMENS

iQ700, Ankastre Fırın, 60 x 60 cm, Inox
HB634GBS1

teknik çizimler

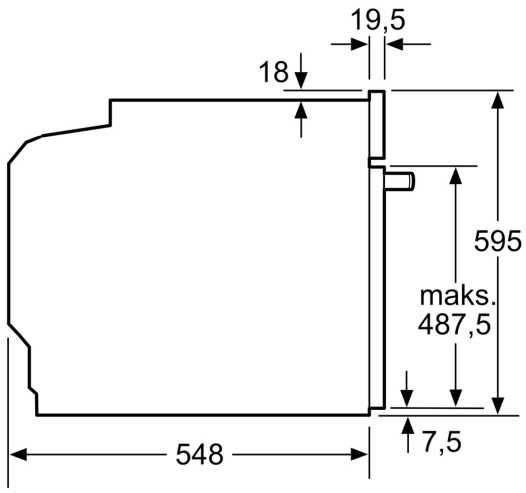

Ölçüler mm cinsindendir

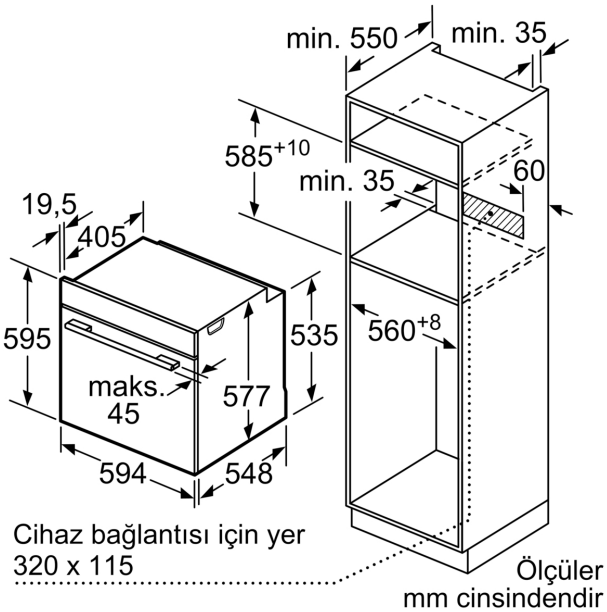

Ölçüler mm cinsindendir

Eğer cihaz bir ocağın altına monte edilecekse aşağıdaki çalışma tezgahı kalınlıklarına (gerekiyorsa alt yapı dahil) dikkat edilmelidir.

Ocak tipi	**Minimum çalışma tezgahı kalınlığı**	
	yerleştirildi	Yüzeye sıfır
Endüksiyonlu ocak	37 mm	38 mm
Tam yüzeyli Endüksiyonlu ocak	47 mm	48 mm
Gazlı ocak	30 mm	38 mm
Elektrikli ocak	27 mm	30 mm

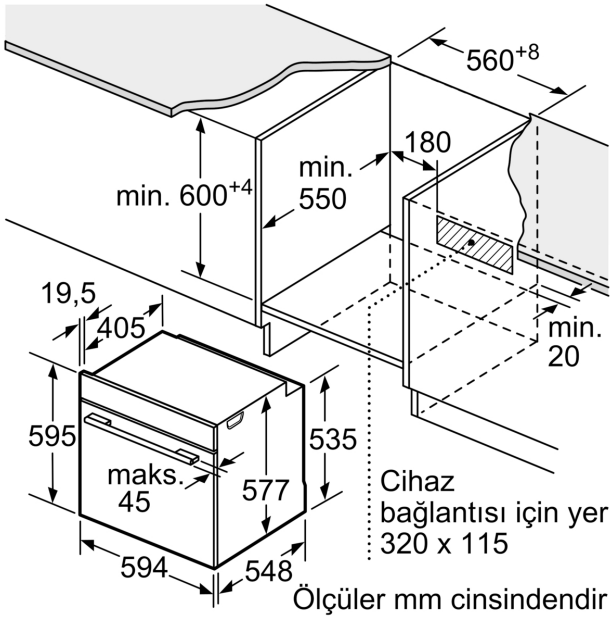

Ölçüler mm cinsindendir