SIEMENS

iQ100, Built-in oven, 60 x 60 cm, Stainless steel
HB539E1T



60 cm lik fırınlarda optimum ısı dağılımı sayesinde aynı anda 2 tepside mükemmel pişirme.

beraberindeki aksesuarlar

1 x Emaye tepsi, 1 x Kombi tel ızgara, 1 x Üniversal tava, 1 x 1'li teleskobik sistem

Tercihe bağlı aksesuarlar

HZ430001	Alüminyum tepsi
HZ431001	Emaye tepsi
HZ432001	Üniversal tava
HZ434000	Firin aksesuari

Donanım

Teknik bilgiler

Kurulum tipi: ..... Ankastre
Temizlik sistemi: ..... Hayır
Kurulum için gerekli yuva ölçüleri: .....575-597 x 560-568 x 550 mm
Ürün Ölçüleri (Yükseklik x Genişlik x Derinlik): .... 595x595x548 mm
Ambalajlı ürün boyutları: .....670 x 650 x 680 mm
panelin malzemesi: ..... metal
kapı malzemesi: .....cam
Net Ağırlık: .....34.7 kg
fırın içi hacmi, fırın içi 1: .....66 litre
Pişirme metodu: .....3D Sıcak Hava, Defrost (buz çözme), Konvansiyonel ısıtma, Pizza pişirme ayarları, Alttan ısıtma, Sıcak hava dolaşımlı ızgara, Büyük alanlı vario ızgara, Küçük alanlı vario ızgara
ısı kontrolü: ..... mekanik
Elektrik kablosu uzunluğu: .....100.0 cm
EAN numarası: 4242003653128
Number of cavities (2010/30/EC): 1
Enerji sınıfı[1]: ..... A
Energy consumption per cycle conventional (2010/30/EC): .....0.98 kWh/çevrim
Energy consumption per cycle forced air convection (2010/30/EC): 0.82 kWh/çevrim
Energy efficiency index (2010/30/EC): ..... 98.8 %
Güç: ..... 2900 W
Akım: .....13 A
Nominal gerilim: .....220-240 V
Frekans: .....50 Hz
Elektrik Bağlantı Tipi: .....Topraklı standart fiş
Entegre aksesuarlar: ..... 1 x Emaye tepsi, 1 x Kombi tel ızgara, 1 x Üniversal tava, 1 x 1'li teleskobik sistem

4 242003 653128

[1] Enerji Verimlilik Sınıfı Ölçeği (A+++'dan D'ye)

SIEMENS

iQ100, Built-in oven, 60 x 60 cm, Stainless steel
HB539E1T

teknik çizimler

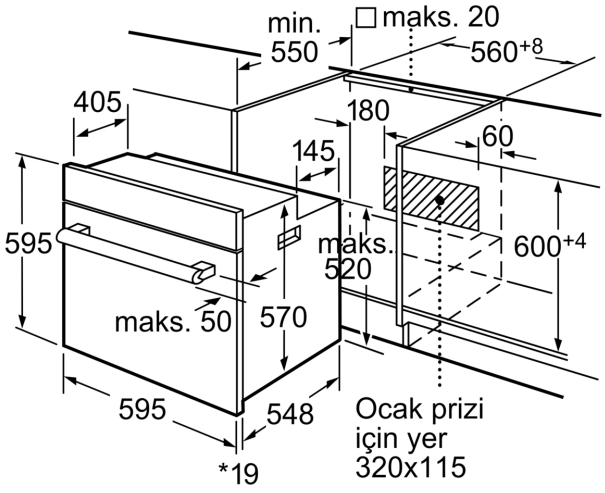

* Metal ön cephede 20mm

Ölçüler mm cinsindendir