SIEMENS

iQ500, Ankastre Fırın, 60 x 60 cm, Siyah
HB478G5B6















CE

beraberindeki aksesuarlar

1 x Emaye tepsi, 1 x Kombi tel ızgara, 1 x Üniversal tava

Tercihe bağlı aksesuarlar

HZ629070 Airfry tepsi, HZ631070 :, HZ632070 Üniversal tava, HZ634000 :, HZ638000 Teleskopik ray, HZ664000 :, HZ66X650 :, HZ915003 Mikrodalga aksesuari, HZ327000 :, HZ32WA00 :, HZ532010 :, HZ538000 :, HZ617000 Firin aksesuari, HZG0AS00 :

Home Connect ile fırınınızı her yerden uzaktan kontrol edebilir, coolStart ve activeClean® sayesinde pişirme ve temizlik sürenizi kısaltabilirsiniz.

- ✓ Hızlı ön ısıtma ile gerekli fırın ısısına daha çabuk ve daha az enerji ile ulaşın. coolStart ile dondurulmuş gıdalarınız için ön ısıtmayı ortadan kaldırın.
- ✓ activeClean® - Kendini temizleyen, otomatik fırın sistemi.
- ✓ Home Connect – Akıllı mutfak deneyimini uygulama yoluyla keşfedin.
- ✓ 30'a kadar otomatik pişirme programıyla yemekleriniz her zaman ideal sıcaklık ve sürede, tam kıvamında pişer.
- ✓ lightControl ışıklandırılmış kontrol düğmesi ile kolay kullanım, şık görünüm.

Donanım

Teknik bilgiler

Kurulum tipi: ..... Ankastre
Temizlik sistemi: ..... Pirolitik
Kurulum için gerekli yuva ölçüleri: .....585-595 x 560-568 x 550 mm
Ürün Ölçüleri (Yükseklik x Genişlik x Derinlik): .... 595x594x548 mm
Ambalajlı ürün boyutları: ..... 675x660x690 mm
panelin malzemesi: ..... cam
kapı malzemesi: .....cam
Net Ağırlık: .....38.8 kg
fırın içi hacmi, fırın içi 1: .....71 litre
Pişirme metodu: ..... Büyük alanlı ızgara, hotAir hassas , Sıcak hava, Konvansiyonel ısıtma, Pizza pişirme ayarları, Az pişmiş, Derin dondurulmuş yiyecek kademesi, Sıcak hava dolaşımlı ızgara
Elektrik kablosu uzunluğu: .....120 cm
EAN numarası: 4242003859322
Number of cavities (2010/30/EC): 1
Enerji sınıfı[1]: ..... A
Energy consumption per cycle conventional (2010/30/EC): .....0.99 kWh/çevrim
Energy consumption per cycle forced air convection (2010/30/EC): 0.81 kWh/çevrim
Energy efficiency index (2010/30/EC): ..... 95.3 %
Güç: ..... 3600 W
Akım: .....16 A
Nominal gerilim: .....220-240 V
Frekans: .....50; 60 Hz
Elektrik Bağlantı Tipi: .....Topraklı standart fiş
Entegre aksesuarlar: ..... 1 x Emaye tepsi, 1 x Kombi tel ızgara, 1 x Üniversal tava

4 242003 859322

[1] Enerji Verimlilik Sınıfı Ölçeği (A+++'dan D'ye)

SIEMENS

iQ500, Ankastre Fırın, 60 x 60 cm, Siyah
HB478G5B6

Donanım

Fırın türü / Isıtma türü
- 8 pişirme programına sahip Fırın: Turbo, Alt / Üst Isıtma, Sıcak hava dolaşımlı ızgara, Büyük alanlı ızgara, Pizza konumu - yoğun ısıtma, Derin dondurulmuş yiyecek kademesi, Düşük sıcaklıkta pişirme, Hassas sıcak hava
- Sıcaklık aralığı 30 °C - 275 °C
- 71 Litre iç hacim

Tel raf
- Raf seviyesi: 5 adet
- Detend function, varioClip: Çıkarılabilir teleskopik raf sistemi

Dizayn:
- blackSteel Design
- lightControl: yeni tasarım ışıklı düğmeler
- Çevirmeli kontrol
- Fırın iç yüzeyi: Antrasit Emaye

Temizlik:
- activeClean pirolitik kendi kendini temizleme teknolojisi
- Tamamen cam iç kapak

Konfor:
- Geniş dokunmatik LCD ekran (beyaz)
- Elektronik saat ve zamanlayıcı
- Isı tavsiyesi
- automatic start
- Isıtma kontrolü
- Et termometresi
- cookControl, 30 programlı
- Yumuşak kapanır, Yumuşak açılır kapı
- Otomatik pişirme programları
- RoastingSensor pişirme sensörü, birçok farklı noktadan ölçüm yapan et termometresi
- Hızlı ısıtma
- coolStart
- Halojen aydınlatma, İç aydınlatma tuşu<

Soğuk hava fanı<

HomeConnect ile uzaktan erişim<

/IB:Font>**Aksesuarlar:**
- Emaye tepsi, Kombi tel ızgara, Üniversal tava

Güvenlik:
- Maksimum kapı sıcaklığı 30 °C
- Pirolitik temizlik sırasında düşük kapı sıcaklığı
- Elektronik kapı kilidi
- Çocuk emniyet tuşu
- Emniyet için kendi kendine kapanma
- Atıl ısı göstergesi
- Kapı kontrol sacı

Teknik Bilgi:
- Elektrik

kablosu uzunluğu: 120 cm
- Nominal gerilim: 220 - 240 V
- Toplam elektrik kullanım değeri: 3.6 kW
- Enerji verimlilik derecesi (acc. EU Nr. 65/2014): A
- Konvensiyonel modda tek çevrimdeki güç tüketimi: 0.99 kWh
- Fanlı kullanımda tek çevrimdeki güç tüketimi: 0.81 kWh
- Gövde sayısı: 1
- Isı kaynağı: elektrik
- İç hacim: 71 Litre<

/IB:Font>**Boyutlar:**
- Ürün boyutu (YxGxD): 595 mm x 594 mm x 548 mm
- Montaj ölçüleri (YxGxD): 585 mm - 595 mm x 560 mm - 568 mm x 550 mm
- "Lütfen ankastre ölçüleri için kurulum teknik çizimlerini inceleyiniz."

SIEMENS

iQ500, Ankastre Fırın, 60 x 60 cm, Siyah
HB478G5B6

teknik çizimler

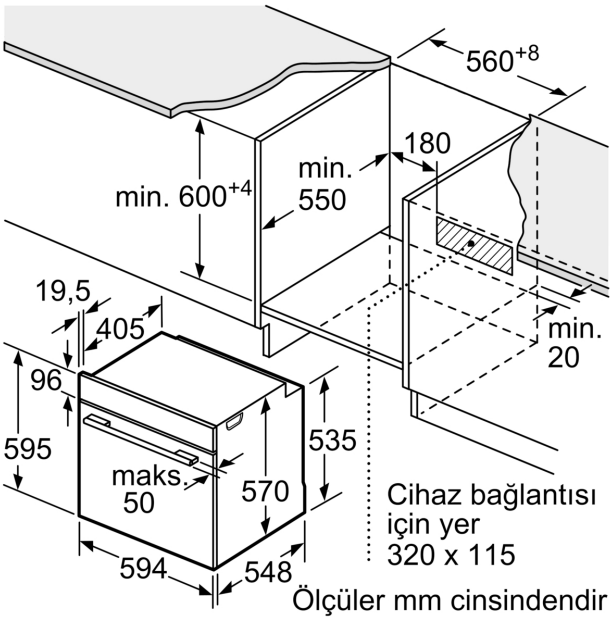

Ölçüler mm cinsindendir

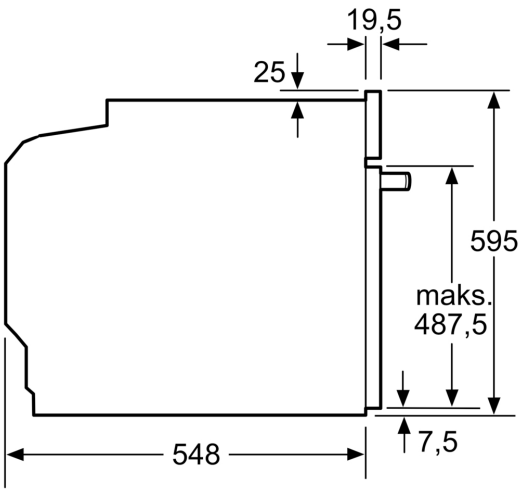

Ölçüler mm cinsindendir

Ölçüler mm cinsindendir

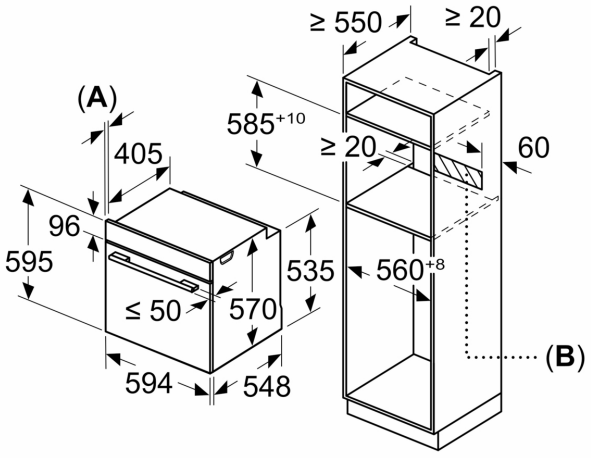

A: 19,5 mm
B: Cihaz bağlantısı için 320 x 115 mm alan

Tek ocaklı montaj.

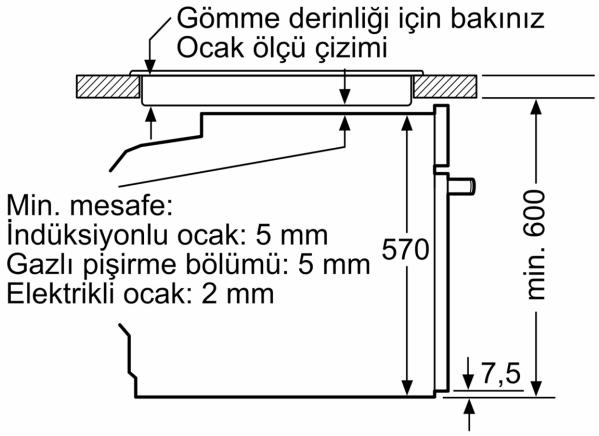

Ölçüler mm cinsindendir