SIEMENS

iQ100, Ankastre Fırın, 60 x 60 cm, Siyah
HB331S2T



- ✓ 5 Pişirme programı: 3D sıcak hava dolaşımı, Alt / Üst Isıtma, Sadece alt ısıtma, Sıcak hava dolaşımlı ızgara, Vario büyük alanlı ızgara
- ✓ Manuel hızlı ısıtma
- ✓ Elektronik saat ve zamanlayıcı
- ✓ Çocuk emniyet tuşu
- ✓ Katalitik kendi kendini temizleme sistemi: Brandlookup is not resolving

Donanım

Teknik bilgiler

Kurulum tipi: ..... Ankastre
Temizlik sistemi: ..... Yok
Kurulum için gerekli yuva ölçüleri: ..... 575-597 x 560-568 x 550 mm
Ürün Ölçüleri (Yükseklik x Genişlik x Derinlik): ..... 595x595x548 mm
Ambalajlı ürün boyutları: ..... 680x655x680 mm
panelin malzemesi: ..... metal
kapı malzemesi: ..... cam
Net Ağırlık: ..... 31.2 kg
fırın içi hacmi, fırın içi 1: ..... 66 litre
Pişirme metodu: ..... 3D Sıcak Hava, Konvansiyonel ısıtma, Alttan ısıtma, Sıcak hava dolaşımlı ızgara, Büyük alanlı vario ızgara
Elektrik kablosu uzunluğu: ..... 100 cm
EAN numarası: 4242003664087
Number of cavities (2010/30/EC): 1
Enerji sınıfı[1]: ..... A
Energy consumption per cycle conventional (2010/30/EC): ..... 0.98 kWh/çevrim
Energy consumption per cycle forced air convection (2010/30/EC): 0.82 kWh/çevrim
Energy efficiency index (2010/30/EC): ..... 98.8 %
Güç: ..... 3600 W
Akım: ..... 16 A
Nominal gerilim: ..... 220-240 V
Frekans: ..... 50; 60 Hz
Elektrik Bağlantı Tipi: ..... Topraklı standart fiş
Entegre aksesuarlar: ..... 1 x Emaye tepsi, 1 x Kombi tel ızgara, 1 x Üniversal tava

4 242003 664087

[1] Enerji Verimlilik Sınıfı Ölçeği (A+++'dan D'ye)

SIEMENS

iQ100, Ankastre Fırın, 60 x 60 cm, Siyah
HB331S2T

teknik çizimler

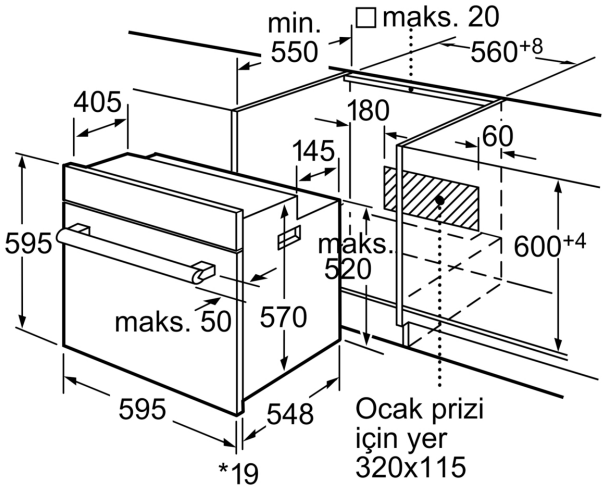

* Metal ön cephede 20mm

Ölçüler mm cinsindendir