SIEMENS

iQ500, Ankastre Fırın, 60 x 60 cm, darkSteel Line
HB237FEG5T





beraberindeki aksesuarlar

1 x Emaye tepsi, 1 x Kombi tel ızgara, 1 x Üniversal tava, 2 x yarım tepsi

Tercihe bağlı aksesuarlar

HZ429000 Airfry tepsi

Hızlı ön ısıtma ile pişirme sürenizi kısaltın.

- ✓ Twin Tray, birçok tarifi daha küçük porsiyonlarda hazırlamanı sağlar ve yiyeceklerini saklamayı pratik hale getirir.
- ✓ fastPreheat - Hızlı ön ısıtma: Gerekli fırın ısısına daha çabuk ve daha az enerji ile ulaşın.
- ✓ Arka duvarın özel kaplaması sayesinde zahmetsiz temizlik. ecoClean kiri dağıtır ve kokuları önemli ölçüde azaltır.
- ✓ 3D hotAir Plus - Mükemmel sonuçlar için üç rafa kadar eşit ısı dağılımı.
- ✓ 1 kademeli teleskopik raf ile kolay ve güvenli kullanım.

Donanım

Teknik bilgiler

Kurulum tipi: ..... Ankastre
Temizlik sistemi: .....EcoClean Direct programı
Kurulum için gerekli yuva ölçüleri: .....575-597 x 560-568 x 550 mm
Ürün Ölçüleri (Yükseklik x Genişlik x Derinlik): .... 595x594x548 mm
Ambalajlı ürün boyutları: ..... 680x655x680 mm
panelin malzemesi: ..... cam
kapı malzemesi: .....cam
Net Ağırlık: .....29.4 kg
fırın içi hacmi, fırın içi 1: .....66 litre
Pişirme metodu: .... Defrost (buz çözme), hotAir hassas , Sıcak hava, Konvansiyonel ısıtma, Pizza pişirme ayarları, Alttan ısıtma, Sıcak hava dolaşımlı ızgara, Büyük alanlı vario ızgara
Elektrik kablosu uzunluğu: .....100 cm
EAN numarası: 4242003945957
Number of cavities (2010/30/EC): 1
Enerji sınıfı[1]: ..... A
Energy consumption per cycle conventional (2010/30/EC): .....0.98 kWh/çevrim
Energy consumption per cycle forced air convection (2010/30/EC): 0.79 kWh/çevrim
Energy efficiency index (2010/30/EC): ..... 95.2 %
Güç: ..... 3300 W
Akım: .....16 A
Nominal gerilim: .....220-240 V
Frekans: .....50-60 Hz
Elektrik Bağlantı Tipi: .....Dik açı yassı uçlu GB fiş
Entegre aksesuarlar: ..... 1 x Emaye tepsi, 1 x Kombi tel ızgara, 1 x Üniversal tava, 2 x yarım tepsi

4 242003 945957

[1] Enerji Verimlilik Sınıfı Ölçeği (A+++'dan D'ye)

SIEMENS

iQ500, Ankastre Fırın, 60 x 60 cm, darkSteel Line
HB237FEG5T

Donanım

Fırın türü / Isıtma türü
- 8 pişirme programına sahip Ankastre elektrikli fırın: Turbo, Alt / Üst Isıtma, Sıcak hava dolaşımlı ızgara, Pizza konumu - yoğun ısıtma, Sadece alt ısıtma, Çözme konumu, Hassas sıcak hava , Vario büyük alanlı ızgara
- Sıcaklık aralığı 50 °C - 270 °C
- 66 litre iç hacim

Tel raf
- Raf seviyesi: 5 adet
- 1 kademeli teleskopik tepsi rafı

Dizayn:
- Çevirmeli kontrol
- Fırın iç yüzeyi: Antrasit Emaye

Temizlik:
- ecoClean Plus arka panel
- Tamamen cam iç kapak

Konfor:
- Dokunmatik LCD ekran (beyaz)
- Elektronik saat ve zamanlayıcı
- automatic start
- Isıtma kontrolü
- Çubuk tutamak
- Hızlı ısıtma
- Halojen aydınlatma
- Soğuk hava fanı

Aksesuarlar:
- Emaye tepsi, Kombi tel ızgara, Üniversal tava, yarım tepsi

Güvenlik:
- Ön kapak ısısı maksimum 50° C
- Çocuk emniyet tuşu

Teknik Bilgi:
- Elektrik kablosu uzunluğu: 100 cm
- Nominal gerilim: 220 - 240 V
- Toplam elektrik kullanım değeri: 3.3 kW
- Enerji verimlilik derecesi (acc. EU Nr. 65/2014): A
- Konvensiyonel modda tek çevrimdeki güç tüketimi: 0.98 kWh
- Fanlı kullanımda tek çevrimdeki güç tüketimi: 0.79 kWh
- Gövde sayısı: 1
- Isı kaynağı: elektrik
- İç hacim: 66 litre<

/IB:Font>**Boyutlar:**
- Ürün boyutu (YxGxD): 595 mm x 594 mm x 548 mm
- Montaj ölçüleri (YxGxD): 575 mm - 597 mm x 560 mm - 568 mm x 550 mm
- "Lütfen ankastre ölçüleri için kurulum teknik çizimlerini inceleyiniz."

SIEMENS

iQ500, Ankastre Fırın, 60 x 60 cm, darkSteel Line
HB237FEG5T

teknik çizimler

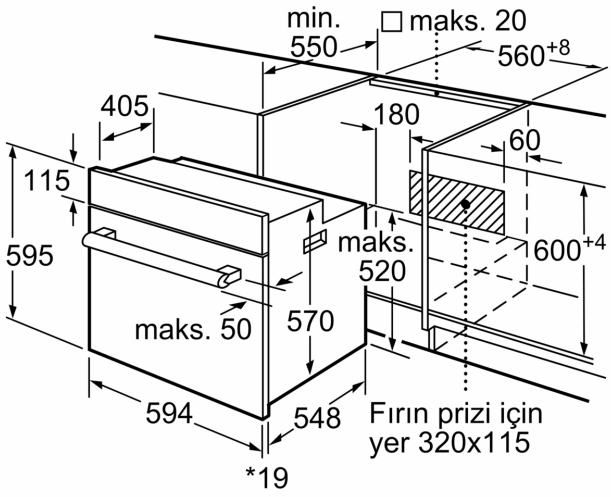

* Metal ön cephe için 20 mm

Ölçüler mm cinsindendir

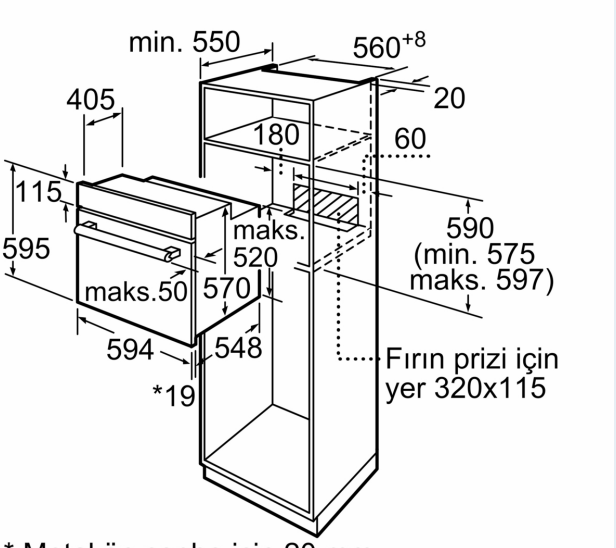

* Metal ön cephe için 20 mm

Ölçüler mm cinsindendir

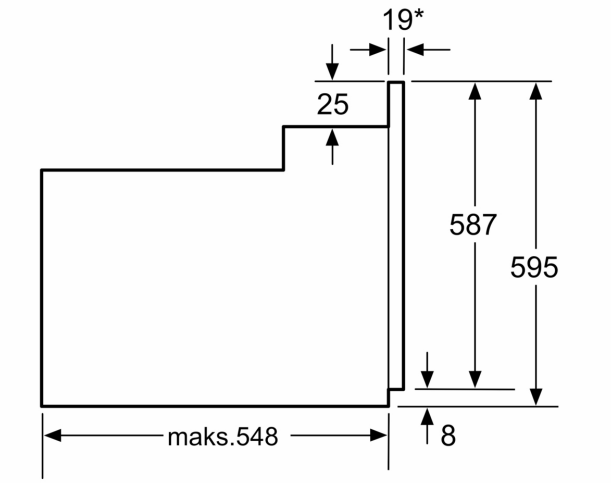

* Metal ön cephede 20mm

Ölçüler mm cinsindendir