SIEMENS

# iQ100, Built-in oven, 60 x 60 cm, Stainless steel
# HB013FBS2T







## Hızlı ön ısıtma ile pişirme sürenizi kısaltın.

- ✓ Hızlı ön ısıtma: Gerekli fırınlama ısısına daha çabuk ulaşın.
- ✓ 3D hotAir plus: Optimal ısı dağılımı sayesinde 3 tepsiye kadar mükemmel pişirme

## Donanım

**Teknik bilgiler**

Kurulum tipi: ..... Ankastre
Temizlik sistemi: ..... Yok
Kurulum için gerekli yuva ölçüleri: ..... 575-597 x 560-568 x 550 mm
Ürün Ölçüleri (Yükseklik x Genişlik x Derinlik): .... 595x594x548 mm
Ambalajlı ürün boyutları: ..... 680x655x680 mm
panelin malzemesi: ..... paslanmaz çelik
kapı malzemesi: ..... cam
Net Ağırlık: ..... 31.7 kg
fırın içi hacmi, fırın içi 1: ..... 66 litre
Pişirme metodu: .... Defrost (buz çözme), hotAir hassas , Sıcak hava, Konvansiyonel ısıtma, Sıcak hava dolaşımlı ızgara, Büyük alanlı vario ızgara
Elektrik kablosu uzunluğu: ..... 100 cm
EAN numarası: ..... 4242003808962
Number of cavities (2010/30/EC): ..... 1
Enerji sınıfı[1]: ..... A
Energy consumption per cycle conventional (2010/30/EC): ..... 0.98 kWh/çevrim
Energy consumption per cycle forced air convection (2010/30/EC): 0.79 kWh/çevrim
Energy efficiency index (2010/30/EC): ..... 95.2 %
Güç: ..... 3300 W
Akım: ..... 16 A
Nominal gerilim: ..... 220-240 V
Frekans: ..... 60; 50 Hz
Elektrik Bağlantı Tipi: ..... Topraklı standart fiş
Entegre aksesuarlar: ..... 1 x Emaye tepsi, 1 x Kombi tel ızgara, 1 x Üniversal tava

4 242003 808962

[1] Enerji Verimlilik Sınıfı Ölçeği (A+++'dan D'ye)

SIEMENS

# iQ100, Built-in oven, 60 x 60 cm, Stainless steel
# HB013FBS2T

## Donanım

**Fırın türü / Isıtma türü**
- 6 Pişirme programı:
- Turbo, Alt / Üst Isıtma, Sıcak hava dolaşımlı ızgara, Çözme konumu, Hassas sıcak hava, Vario büyük alanlı ızgara
- Sıcaklık aralığı 50 °C - 275 °C
- 66 litre İç Hacim<

/IB:Font>**Dizayn:**
- Çevirmeli Düğme, Gömülebilir düğmeler

**Temizlik :**
- Tamamen cam iç kapak

**Konfor:**
- LED-dokunmatik ekran (kırmızı)
- Elektronik saat ve zamanlayıcı
- Hızlı ısıtma
- Halojen aydınlatma
- Soğuk hava fanı

**Aksesuarlar:**
- 1 x Üniversal tava, 1 x Kombi tel ızgara, 1 x Emaye tepsi

**Güvenlik**
- Ön kapak ısısı maksimum 50° C
- Çocuk emniyet tuşu

**Teknik Bilgi:**
- Elektrik kablosu uzunluğu: 100 cm
- Nominal gerilim: 220 - 240 V
- toplam elektrik kullanım değ.: 3.3 kW
- Enerji verimlilik derecesi (acc. EU Nr. 65/2014): A
- Konvensiyonel modda tek çevrimdeki güç tüketimi: 0.98 kWh
- Fanlı kullanımda tek çevrimdeki güç tüketimi: 0.79 kWh
- Gövde sayısı: 1
- Isı kaynağı: elektrik
- İç hacim: 66 litre<

/IB:Font>**Boyutlar:**
- Ürün boyutu (YxGxD): 595 mm x 594 mm x 548 mm
- Montaj ölçüleri (hxwxd): 560 mm - 568 mm x 575 mm - 597 mm x 550 mm
- "Lütfen ankastre ölçüleri için kurulum teknik çizimlerini inceleyiniz."

SIEMENS

# iQ100, Built-in oven, 60 x 60 cm, Stainless steel
# HB013FBS2T

## teknik çizimler

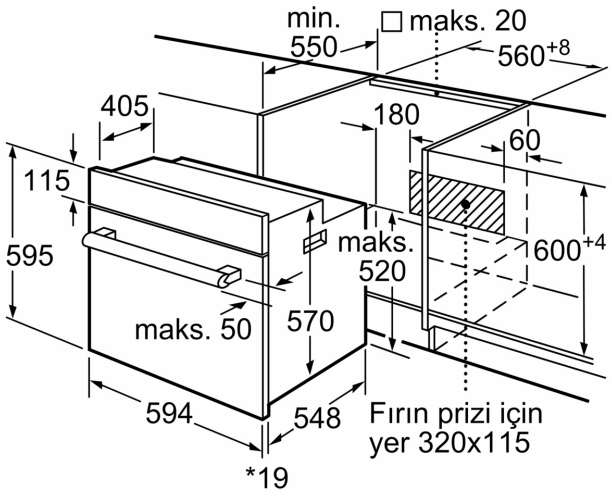


* Metal ön cephe için 20 mm

Ölçüler mm cinsindendir

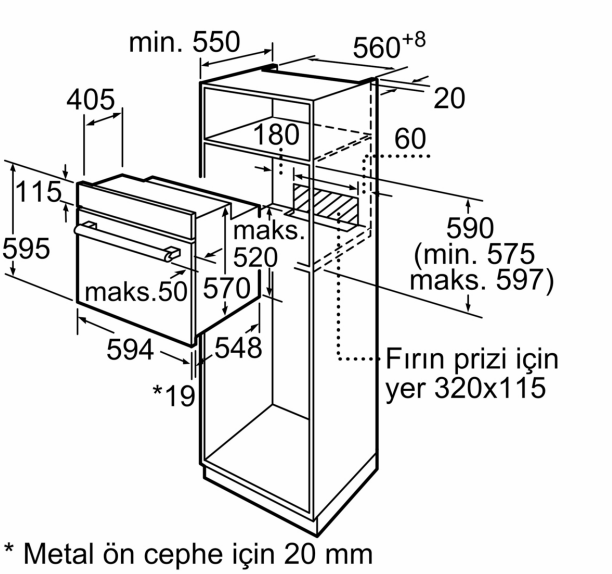


* Metal ön cephe için 20 mm

Ölçüler mm cinsindendir

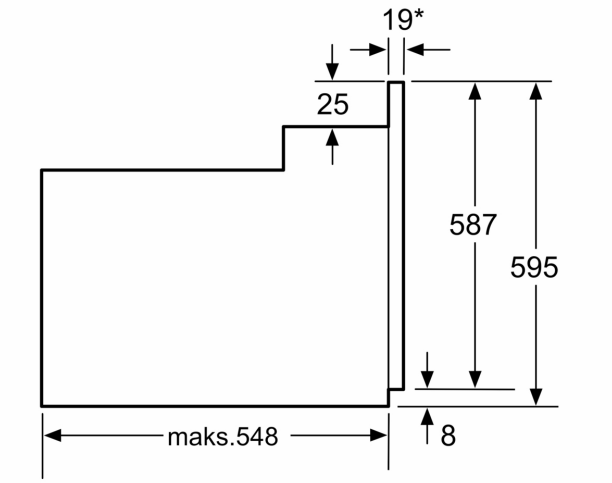


* Metal ön cephede 20mm

Ölçüler mm cinsindendir