Serie 4, Solo Derin Dondurucu, 176 x 60 cm
GSV33VWE0N

231 l toplam hacimli çekmeceli derin dondurucular, 7 kapaklı bölmesiyle favori yemeklerinizi saklamak için daha fazla alan sunarken lowFrost teknolojisiyle buzlanmayı engeller.

- **BigBox**: Dondurulmuş büyük gıdalarınız için ekstra alan.
- **Kapı kapanmadığında uyarı sinyali ve ışığı**
- **SuperFreeze**: Yeni yiyeceklerin çabucak dondurulmasını ve böylelikle dondurucu içerisindeki diğer gıdaların buzunun çözülmesini önler.

Teknik bilgiler

Enerji Verimlilik Sınıfı[1]:	E
Yıllık ortalama enerji tüketimi[2]:	210 kWh/yıl
Derin dondurucu bölümü kapasitesi:	231 litre
Ses seviyesi:	42 dB(A) re 1pW
Ses seviyesi sınıfı:	D
Kilitlenebilir kapı:	hayır
Kapı panel seçenekleri:	Mümkün değil
Dondurucu bölümü termometresi:	Dijital
Ürün kategorisi:	Dikey dondurucu
Genişlik:	600 mm
Ürün Tipi:	Solo
Derinlik:	650 mm
Elektrik Kablosu Uzunluğu:	230 cm
Gövde rengi / malzemesi:	Beyaz
Ambalajlı Ürün Boyutları:	1811x655x770 mm
Kapı yönü:	Sağa ters çevrilebilir
Kurulum için gerekli yuva ölçüleri:	GENERAL.N_A mm
Net Ağırlık:	63.3 kg
Arıza uyarı sinyali:	Hem görsel hem de işitsel
Brüt ağırlık:	68.7 kg
Defrost (buz çözme):	Manuel
Mobilya Kapı kurulum sistemi:	Yok
Çekmece / Sepet adedi:	5
Dondurucu kanatçık sayısı:	2
Güç:	90 W
Akım:	10 A
Frekans:	50 Hz
Entegre aksesuarlar:	2 x Soğutucu paketi

4 242005 253517

beraberindeki aksesuarlar

2 x Soğutucu paketi

Tercihe bağlı aksesuarlar

KSZ36AW00 Bağlantı seti

[1] Enerji Verimlilik Sınıfı Ölçeği (A'dan G'ye)
[2] Gerçek tüketim, cihazın kullanımına ve konumuna bağlı değişebilir. Standart 24 saatlik kullanıma göre hesaplanmıştır.

Serie 4, Solo Derin Dondurucu, 176 x 60 cm
GSV33VWE0N

231 l toplam hacimli çekmeceli derin dondurucular, 7 kapaklı bölmesiyle favori yemeklerinizi saklamak için daha fazla alan sunarken lowFrost teknolojisiyle buzlanmayı engeller.

Genel Bilgiler
- Toplam hacim: 231 l
- Enerji verimlilik sınıfı: E
- Ses seviyesi: 42 dB(A) re 1 pW
- Ses sınıfı: D
- Boyutlar (YxGxD): 176 x 60 x 69 cm

Derin Dondurucu Bölümü
- Derin dondurucu bölmesi hacmi: 231 l
- Dondurma kapasitesi (kg/24 saat): 16 kg
- Elektrik kesintisinde saklama: 11 h
- Derin dondurucu çekmecesi: 5 adet (1 adet BigBox)
- Otomatik kapanabilen şok dondurma fonksiyonu

Konfor ve Güvenlik
- LED üzerinden okunabilir, elektronik ısı ayarı ve kontrol paneli
- Kapı açık kaldığında optik ve akustik aktif uyarı sistemi
- Kapı yönü sağa doğru, Kapı yönü değiştirilebilir

Teknik Bilgiler
- Elektrik tüketimi: 210 kWh/yıl
- İklim sınıfı: SN-T<

Yüksekliği ayarlanabilir ön ayaklar, tekerlekli arka ayaklar<
Bağlantı: 90 W<
Nominal voltaj: 220 - 240 V<
Ürün Ölçüleri (YxGxD)*: 176 x 60 x 65 cm(kapı kolu hariç)<
*Kapı kolu olan ürünlerde geçerlidir.<
/IB:Font>

Serie 4, Solo Derin Dondurucu, 176 x 60 cm
GSV33VWE0N

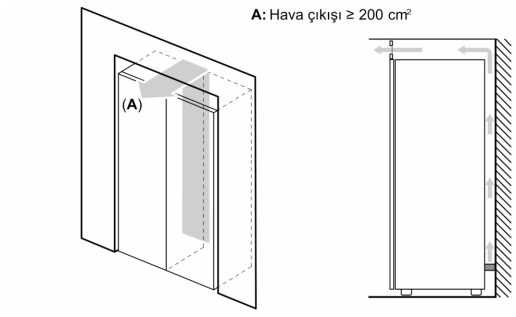

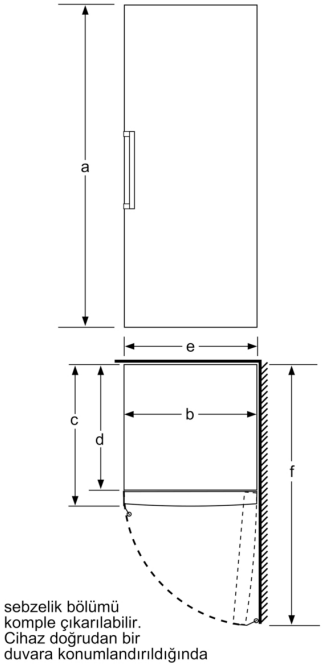

	a	b	c	d	e	f
KSW36, GSD36	187	60	65	58	60	119.5
KSV36, KSF36, GSN36, GSV36	186					
KSV33, GSN33, GSV33	176					
KSV29, GSN29, GSV29	161					
GSV24	146					
GSN51	161	70	78	70	70	142
GSN54	176					
GSN58	191					

a Yükseklik
b Genişlik
c Tutamak ve mesafe parçası olmayan kapı kapalıyken derinlik
d Mesafe parçası olmayan dolap derinliği
e Tutamak olmayan kapı açıkken genişlik
f Tutamak ve mesafe parçası olmayan kapı açıkken derinlik

Ölçüler cm cinsindendir