GS451120

A A+++ ↑ D

beraberindeki aksesuarlar

1 x Tel ızgara

Tercihe bağlı aksesuarlar

BA010051:
Core temperature probe

BA010301:
Telescopic racks for combi-steam oven

BA020361:
Container st. steel unperf

BA020370:
Container st.steel perf

BA046118:
Glass tray 60cm

CLS10040:
Cleaning cartridge, 4 pcs.

GN010330 :

GN114130:
GN insert unperf, st. steel, GN1/3, 40mm

GN114230:
GN insert unperf, st. steel, GN2/3, 40mm

GN124130:
GN insert perf, st. steel, GN1/3, 40mm

GN124230:
GN insert perf, st. steel, GN2/3, 40mm

GN340231:
Gastronorm roaster GN 2/3

Tercihe bağlı aksesuarlar

GA601010:
Installation set 60cm

Buharlı fırın Gaggenau Expressive series
60 x 45 cm, Kapı menteşesi: solda
GS451120

- Otomatik programlar ve ayar önerileri hassas ve mükemmel sonuçlar sağlar
- Yüzen paslanmaz çelik halka ve dokunsal geri bildirim özelliğine sahip, rafine estetiğe sahip kusursuz arayüz tasarımı
- Kolay ve ergonomik erişim için tek dokunuşla açılan tam boy yan menteşeli kapı
- Gelişmiş temizleme programı, cihazı minimum çabayla lekesiz tutarak kusursuz sonuçlar sunar
- Tutarlı ve lezzetli pişirme için buhar modlu tam yüzeyli ızgara

Öne çıkan özellikler

Otomatik açılan kapı / tutma kolu olmadan kullanım
Paslanmaz çelik halkalı kumanda paneli.
Işık ve dokunsal geri bildirim ile kullanıcı algılama
Taze ve atık su tankı
Harici buhar üretimi
Ağır kirler için de mükemmel sonuçlar veren otomatik temizlik.
30 °C ile 230 °C arası sıcak hava, 0%, 30%, 60%, 80% veya 100% nem oranı ile kombine edilebilir.
Sous-vide tekniği ile pişirme, hassas ısı ayarı
Cam seramik tavan ardına gizlenmiş tam yüzeyli ızgara, 230 °C'ye kadar sıcak hava ve buhar ile kombine edilebilir
Otomatik programlar ve ayarlama önerileri.
Kullanılabilr iç hacim 50 litre.

Isıtma yöntemleri / Programlar

Sıcak hava + 100 % nem.
Sıcak hava + 80 % nem.
Sıcak hava + 60 % nem.
Sıcak hava + 30 % nem.
Sıcak hava + 0 % nem.
Izgara + sirkülasyonlu hava.
Izgara seviye 1 + nem.
Izgara seviye 2 + nem.
Sous-vide pişirme.
Düşük sıcaklıkta pişirme.
Hamur mayalama.
Sıcak tutma.
Buz çözdürme.
Yeniden ısıtma.
200 otomatik program ve ayarlama önerileri.
30 favoriye kadar kaydetme opsiyonu.

Kullanım

Yumuşak yandan açılır kapı, 110 ° açılma açısına sahiptir.
Elektronik kapı açılımı.
Çelik halkalı kumanda panelli tam dokunmatik ekran.
42 ekran dili mevcuttur.
Kullanıcı algılama, ayarlanabilir mesafe.
Ek bilgi için bilgilendirme metinleri.
Cihazın çalışmasına yardımcı olmak için animasyonlu hızlı kılavuzlar.

Özellikler

Cam seramik tavan ardına gizlenmiş, 2 kW tam yüzeyli ızgara.
İdeal ısı dağılımı için çift yönlü sıcak hava fanı< çıkartılabilir 1.7 litre su tankı, bulaşık makinesinde yıkanabilir.
Isı probu için bağlantı (fırın ısı probu kullanılabilir).
Daha fazla kızarma için ızgara kısa bir süre sıcak hava modunda eklenebilir.
Buğulama.
Su seviyesi ikazı.
Otomatik kaynama noktası algılama.
Mevcut sıcaklık göstergesi ile hassas sıcaklık kontrolü.
Zamanlayıcı fonksiyonları: pişirme süresi, pişirme süresi sonu, geri sayım zamanlayıcısı.
Uzun süreli zamanlayıcı.
Aşırı pişirmeyi önlemek için pişirme süresi sonunda programlanabilir otomatik kapı açma.
Yan aydınlatma sayesinde yiyeceklerin optimum görünürlüğü.
3 kademeli tepsi sürgü sistemi.

Dijital Özellikler

Uzaktan kontrol ve görüntüleme.
İç ısı probu kullanıldığında pişirme süresi tahmini.<
esli asistan aracılığıyla kapı açma.<
/IB:Font>

Güvenlik

Cihazın yanlışlıkla açılmasını veya çalıştırılmasını önlemek için çocuk kilidi.
Cihaz kapısının istem dışı açılmasını önlemek için elektronik kapı kilidi.
Güvenlik kapatması.
3 kat camdan oluşan ısı izolasyonlu kapı.
Dış gövde soğutması ile değerli ahşaplar koruma altında.

Temizlik

Hijyenik paslanmaz çelik iç gövde.
Otomatik temizleme.
Buhar jeneratörü için otomatik kireç çözme.
Kurutma programı.
Pişirme işlemi sonunda otomatik kurutma programı.
Su haznesi ve yağ filtresi dahil tüm çıkarılabilir parçalar ve aksesuarlar bulaşık makinesinde yıkanabilir.

Planlama notları

Ankastre boşluğunda arka kapak olmamalıdır
Kapı yönü değiştirilemez
GS'nin üzerine başka hiçbir elektrikli cihaz monte edilmemelidir.
Cihaz önünden mobilya dolabına 42 mm çıkıntı.
Bir köşe kurulumu planlarken, yana açılan kapıya ve duvara gereken minimum mesafeye dikkat edin.
Kapı açılma açısı yaklaşık 110° (teslimat durumu) gerekirse yaklaşık 97°'ye düşürülebilir.
Şebeke prizi erişilebilir olmalı ve yerleşik nişin dışında bulunmalıdır.
Özel aksesuarlar (yedek parça olarak sipariş ediniz):
ET-Nr. 17002490 Kireç çözücü tabletler

Bağlantı değerleri

Enerji verimliliği sınıfı: A (A+++ ile D arasında).
Toplam bağlantı değeri 3.1 kW.
Fişli bağlantı kablosu 1.75 m.

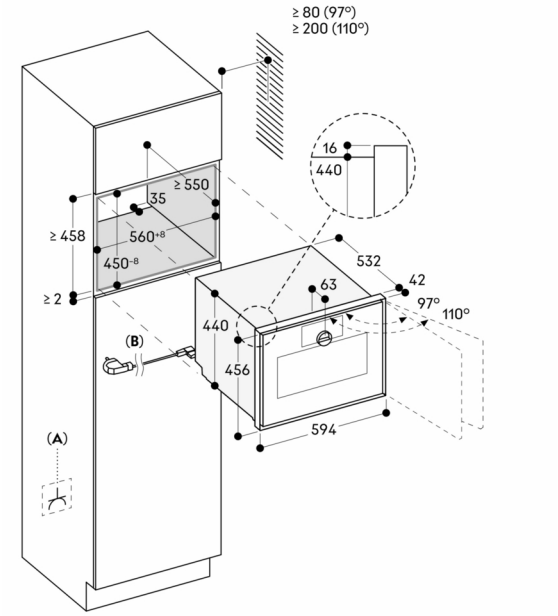

A: Erişilebilir elektrik bağlantısı
B : Ülkeye bağlı olarak fişli veya fişsiz kablo

Ölçüler mm cinsindendir