GO451120

A A+++ ↑ D

beraberindeki aksesuarlar

1 x Fırın tepsisi
1 x Izgara sacı
1 x Tel ızgara
1 x Çekirdek sıcaklık probu

Tercihe bağlı aksesuarlar

BA016106:
1 telescopic shelf rail, for 60cm oven

BA020110:
Air frying tray 60cm

BA026116:
Baking tray, for 60cm oven

BA026117:
Grill tray, for 60cm oven

BA036106:
Wire rack, for 60cm oven

BA046118:
Glass tray 60cm

BA056134:
Baking stone for 60 cm pyro oven

BS020003:
Pizza paddle

GN340231:
Gastronorm roaster GN 2/3

Fırın Gaggenau Expressive series
60 x 60 cm, Kapı menteşesi: solda
GO451120

- Otomatik programlar ve ayar önerileri hassas ve mükemmel sonuçlar sağlar
- Yüzen paslanmaz çelik halka ve dokunsal geri bildirim özelliğine sahip, rafine estetiğe sahip kusursuz arayüz tasarımı
- Kolay ve ergonomik erişim için tek dokunuşla açılan tam boy yan menteşeli kapı
- Pirolitik kendi kendini temizleme, 4 saatten kısa sürede yüksek verimli temizlik sunarak fırının lekesiz kalmasını sağlar
- Görünmez tam yüzey ızgara elemanı, şık bir zarafeti korurken pişirme hassasiyetini artırır

Öne çıkan özellikler

Otomatik açılan kapı / tutma kolu olmadan kullanım
Paslanmaz çelik halkalı kumanda paneli.
Işık ve dokunsal geri bildirim ile kullanıcı algılama
Pirolitik temizleme
Emaye arkasında görünmez tam yüzey ızgara.
30 °C - 300 °C aralığında 19 ısıtma programı, fırın taşı fonksiyonu, tandır fonksiyonu, air fry, kurutma dahil.
Otomatik programlar ve ayarlama önerileri.
Isı probu.
Kullanılabilr iç hacim 77 litre.

Isıtma yöntemleri / Programlar

Sıcak hava.
Eko sıcak hava.
Üst + alt ısı.
Alt ısı.
Üst ısı.
Sıcak hava + alt ısı.
Nemli pişirme.
Izgara + sirkülasyonlu hava.
Izgara.
Fırın taşı fonksiyonu.
Tandır fonksiyonu.
Air fry.
Meyve kurutma.
Hamur mayalama.
Buz çözdürme.
160 program (otomatik programlar ve ayarlama önerileri).
30 favoriye kadar kaydetme opsiyonu.

Kullanım

Yumuşak yandan açılır kapı, 110 ° açılma açısına sahiptir.
Elektronik kapı açılımı.
Çelik halkalı kumanda panelli tam dokunmatik ekran.
42 ekran dili mevcuttur.
Kullanıcı algılama, ayarlanabilir mesafe.
Ek bilgi için bilgilendirme metinleri.
Cihazın çalışmasına yardımcı olmak için animasyonlu hızlı kılavuzlar.

Özellikler

Emaye arkasında görünmez tam yüzey ızgara 3.4 kW.
Daha fazla kızarma için ızgara kısa bir süre sıcak hava modunda eklenebilir.
İdeal ısı dağılımı için çift yönlü sıcak hava fanı<
ırın taşı ve tandır işlevi için ekstra güçlü alttan ısıtma.
Home Connect üzerinden pişirme süresi tahmini ile üç noktalı ısı probu.
Mevcut sıcaklık göstergesi ile hassas sıcaklık kontrolü.
Hızlı ısıtma.
Fırın içi havayı temizleyen koku katalizörü.
Zamanlayıcı fonksiyonları: pişirme süresi, pişirme süresi sonu, geri sayım zamanlayıcısı.
Uzun süreli zamanlayıcı.
Aşırı pişirmeyi önlemek için pişirme süresi sonunda programlanabilir otomatik kapı açma.
Yan aydınlatma sayesinde yiyeceklerin optimum görünürlüğü.
4 kademeli tepsi sürgü sistemi.

Dijital Özellikler

Uzaktan kontrol ve görüntüleme.
İç ısı probu kullanıldığında pişirme süresi tahmini.<
esli asistan aracılığıyla kapı açma.<
/IB:Font>

Güvenlik

Cihazın yanlışlıkla açılmasını veya çalıştırılmasını önlemek için çocuk kilidi.
Cihaz kapısının istem dışı açılmasını önlemek için elektronik kapı kilidi.
Güvenlik kapatması.
5 kat camdan oluşan ısı izolasyonlu kapı.
Dış gövde soğutması ile değerli ahşaplar koruma altında.

Temizlik

Isıtmalı katalizör sayesinde koku oluşumu en aza indirilmiş piroliz.
Yan raf destekleri emaye kaplı ve piroliz korumalıdır.
Engelleyici unsurlar içermeyen kusursuz pişirme bölmesi.

Planlama notları

Ankastre boşluğunda arka kapak olmamalıdır
Kapı yönü değiştirilemez
Cihaz önünden mobilya dolabına 42 mm çıkıntı.
Bir köşe kurulumu planlarken, yana açılan kapıya ve duvara gereken minimum mesafeye dikkat edin.
Kapı açılma açısı yaklaşık 110° (teslimat durumu) gerekirse yaklaşık 97°'ye düşürülebilir.
Mutfak tezgahı altına kurulum için: Tezgahın alt yüzeyi ile fırın boşluğunun üst köşesi arasındaki mesafe min. 15 mm olmalıdır. Tezgahlar için planlama notları (özellikle havalandırma, gaz/elektrik bağlantısı) dikkate alınmalıdır.
Şebeke prizi erişilebilir olmalı ve yerleşik nişin dışında bulunmalıdır.

Bağlantı değerleri

Enerji verimliliği sınıfı: A (A+++ ile D arasında).
Toplam bağlantı değeri 3.7 kW.
Fişli bağlantı kablosu 1.75 m.

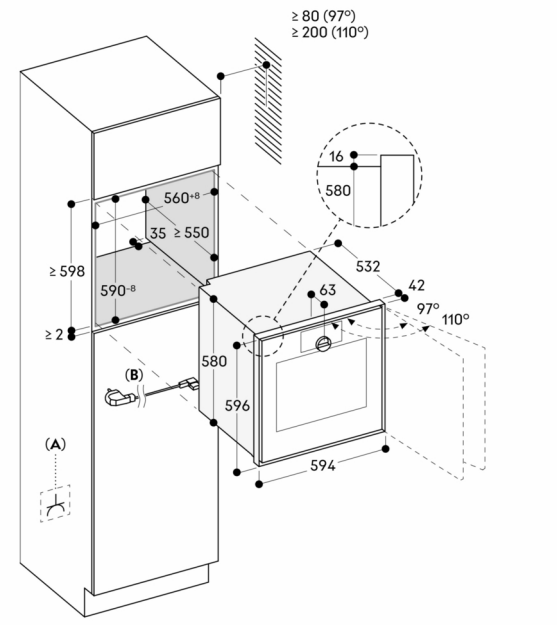

A: Erişilebilir elektrik bağlantısı
B : Ülkeye bağlı olarak fişli veya fişsiz kablo

Ölçüler mm cinsindendir