GM251100

beraberindeki aksesuarlar

1 x Cam kap
1 x Tel ızgara

Tercihe bağlı aksesuarlar

BA010051:
Core temperature probe

BA036106:
Wire rack, for 60cm oven

BA046118:
Glass tray 60cm

Tercihe bağlı aksesuarlar

GA601010:
Installation set 60cm

kombi-mikrodalga fırın Gaggenau Minimalistic Serisi
60 x 45 cm, Kapı menteşesi: solda
GM251100

- Otomatik programlar ve ayar önerileri hassas ve mükemmel sonuçlar sağlar
- Kolay ve ergonomik erişim için tek dokunuşla açılan tam boy yan menteşeli kapı
- Yüzen paslanmaz çelik halka ve dokunsal geri bildirim içeren, rafine estetiğe sahip kusursuz arayüz tasarımı
- Hassas ölçüm ve mükemmel pişirme sonuçları için 3 noktalı sensörlü çekirdek sıcaklık probu. Mikrodalga fırınlar ve buharlı pişiriciler için isteğe bağlı aksesuar olarak mevcuttur.
- Daha hızlı ve daha verimli pişirme için 30'a kadar kişiselleştirilmiş ayarı kaydedin ve erişin

Öne çıkan özellikler

Hemyüzey montaj
Otomatik açılan kapı / tutma kolu olmadan kullanım
Paslanmaz çelik halkalı kumanda paneli.
Işık ve dokunsal geri bildirim ile kullanıcı algılama
Tek kullanımlık ve mikrodalga ve fırın kombinasyonu.
Otomatik programlar ve ayarlama önerileri.
Kullanılabilr iç hacim 46 litre.

Isıtma yöntemleri / Programlar

Mikrodalga 6 güç seviyesi ile çalışır: max. 1000, 600, 450, 360, 180, 90 W.
Fırın 9 ısıtma yöntemi ile çalışır:
30 °C ila 230 °C arasında sıcak hava,
Izgara + 30 °C ila 230 °C arasında hava sirkülasyonu,
İçecekleri ısıtmak, maks. mikrodalga seviyesi,<
emekleri 360 W ila 600 W arasında ısıtın,<
0 °C'den 80 °C'ye kadar meyve kurutma,<
0°C ila 90°C arası düşük sıcaklıkta pişirme + mikrodalga,<
0°C'den 50°C'ye kadar hamur mayalama,<
ıcak tutma, özel mikrodalga seviyesi,<
0 W ile 360 W arasında buz çözme.<
ıcak hava ve ızgara + sirkülasyonlu hava, 450, 360, 180 ve 90 W mikrodalga güç seviyeleri ile serbestçe birleştirilebilir.<
0 otomatik program ve ayarlama önerileri.<
0 favoriye kadar kaydetme opsiyonu.<
/IB:Font>

Kullanım

Yumuşak yandan açılır kapı, 110 ° açılma açısına sahiptir.
Elektronik kapı açılımı.
Çelik halkalı kumanda panelli tam dokunmatik ekran.
42 ekran dili mevcuttur.
Kullanıcı algılama, ayarlanabilir mesafe.
Ek bilgi için bilgilendirme metinleri.
Cihazın çalışmasına yardımcı olmak için animasyonlu hızlı kılavuzlar.

Özellikler

Tek tip mikrodalga çıkışı için Innowave (inverter teknolojisi).
Mevcut sıcaklık göstergesi ile hassas sıcaklık kontrolü.
Daha fazla kızarma için ızgara kısa bir süre sıcak hava modunda eklenebilir.
Isı probu için bağlantı (fırın ısı probu kullanıla bilir).
Aşırı pişirmeyi önlemek için pişirme süresi sonunda programlanabilir otomatik kapı açma.
Zamanlayıcı fonksiyonları: pişirme süresi, pişirme süresi sonu, geri sayım zamanlayıcısı.
Uzun süreli zamanlayıcı.
İdeal ısı dağılımı için çift yönlü sıcak hava fanı<
an aydınlatma sayesinde yiyeceklerin optimum görünürlüğü.<
raf seviyesi ve yiyecekleri uygun aksesuarlarla doğrudan pişirme bölmesinin zeminine yerleştirme seçeneği.<
/IB:Font>

Dijital Özellikler

Sesli asistan aracılığıyla kapı açma.
Uzaktan kontrol ve görüntüleme.
İç ısı probu kullanıldığında pişirme süresi tahmini.<
/IB:Font>

Güvenlik

Cihazın yanlışlıkla açılmasını veya çalıştırılmasını önlemek için çocuk kilidi.
Cihaz kapısının istem dışı açılmasını önlemek için elektronik kapı kilidi.
Güvenlik kapatması.
3 kat camdan oluşan ısı izolasyonlu kapı.
Dış gövde soğutması ile değerli ahşaplar koruma altında.

Temizlik

Hijyenik paslanmaz çelik iç kısım ve ısıya dayanıklı cam taban.
Temizlik yardım programı.

Planlama notları

Ankastre boşluğunda arka kapak olmamalıdır
Kapı yönü değiştirilemez
Bir köşe kurulumu planlarken, yana açılan kapıya ve duvara gereken minimum mesafeye dikkat edin.
Mutfak tezgahı altına kurulum için: Tezgahın alt yüzeyi ile fırın boşluğunun üst köşesi arasındaki mesafe min. 15 mm olmalıdır. Tezgahlar için planlama notları (özellikle havalandırma, gaz/elektrik bağlantısı) dikkate alınmalıdır.
Şebeke prizi erişilebilir olmalı ve yerleşik nişin dışında bulunmalıdır.

Bağlantı değerleri

Bağlantı değeri 2.65 kW.
Fişli bağlantı kablosu 1.75 m.

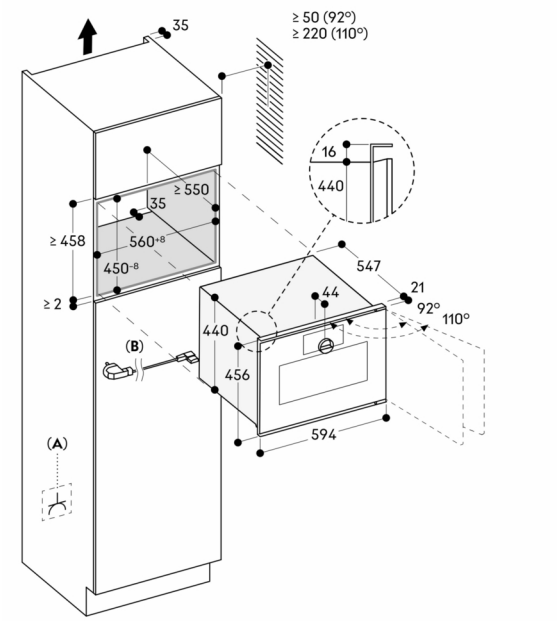

A: Erişilebilir elektrik bağlantısı
B : Ülkeye bağlı olarak fişli veya fişsiz kablo

Ölçüler mm cinsindendir