GM221130

beraberindeki aksesuarlar

1 x Tel ızgara
1 x Cam kap

Tercihe bağlı aksesuarlar

GA601010:
Installation set 60cm

mikrodalga fırın Gaggenau Minimalistic Serisi
Kapı menteşesi: solda
GM221130

- Mikrodalga, ideal güç seviyesini ve pişirme süresini akıllıca belirler ve bittiğinde otomatik olarak durur
- Cihazınızın her zaman uygun koşullarda olmasını sağlayan çevre dostu bir çözümle basitleştirilmiş temizlik.
- Uyarlanabilir mutfak kurulum seçenekleri: uzun dolap veya duvara asılı dolap
- Arayüz, kullanım kolaylığını verimlilikle birleştiriyor
- Yemek hazırlamayı hızlandırmaktan gurme dokunuşu sağlamaya kadar, ızgara kombinasyonuyla istediğiniz gibi yemek pişirin

Öne çıkan özellikler
Hemyüzey montaj
Otomatik açılan kapı / tutma kolu olmadan kullanım
Mikrodalga ve ızgarayı tek başına yada kombine olarak çalıştırma imkanı
Kullanılabilir iç hacim 21 litre.

Isıtma yöntemleri / Programlar
1300 W gücündeki ızgara 3 farklı güç kademesine ayarlanabilir

Kullanım
Elektronik kapı açılımı.
42 ekran dili mevcuttur.
Ek bilgi için bilgilendirme metinleri.

Özellikler
Tek tip mikrodalga çıkışı için Innowave (inverter teknolojisi).
Zamanlayıcı fonksiyonları: pişirme süresi, pişirme süresi sonu, geri sayım zamanlayıcısı.

Dijital Özellikler
Uzaktan kontrol ve görüntüleme.

Güvenlik
Cihazın yanlışlıkla açılmasını veya çalıştırılmasını önlemek için çocuk kilidi.
Güvenlik kapatması.
Dış gövde soğutması ile değerli ahşaplar koruma altında.

Temizlik
Hijyenik paslanmaz çelik iç kısım ve ısıya dayanıklı cam taban.
Temizlik yardım programı.

Planlama notları
Ankastre boşluğunda arka kapak olmamalıdır
Kapı yönü değiştirilemez
Yükseklik ayarlı ayaklar.
Bir köşe kurulumu planlarken, yana açılan kapıya ve duvara gereken minimum mesafeye dikkat edin.

Bağlantı değerleri
Bağlantı değeri 2.05 kW.
Fişli bağlantı kablosu 1.75 m.

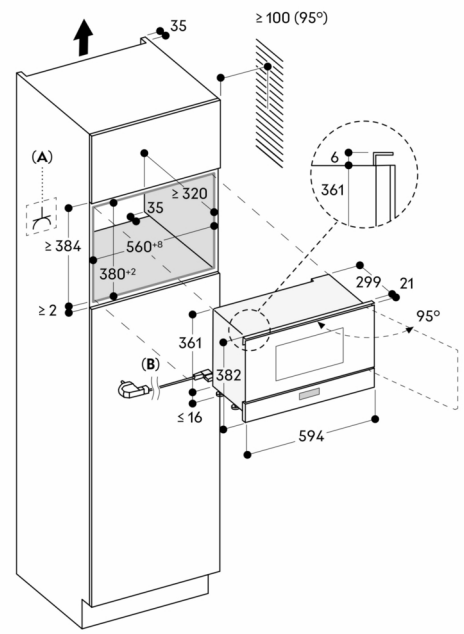

A: Erişilebilir elektrik bağlantısı
B : Ülkeye bağlı olarak fişli veya fişsiz kablo

Ölçüler mm cinsindendir

Duvara monte dolapta montaj

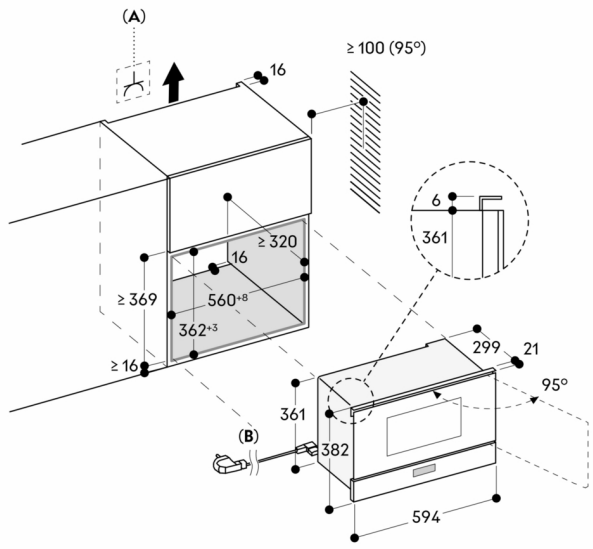

A: Erişilebilir elektrik bağlantısı
B : Ülkeye bağlı olarak fişli veya fişsiz kablo

Ölçüler mm cinsindendir