PROFILO

Gazlı/Elektrikli Solo Fırın, beyaz
FRS4111WML

FRS4111WML

- Gazlı ocak
- 4 gözü gazlı
  (2 normal, 1 ekonomik, 1 WOK)
- Sol ön: Wok ocak gözü 3.6 kW
- Sol arka: Normal ocak gözü 1.7 kW
- Sağ arka: Normal ocak gözü 1.7 kW
- Sağ ön: Ekonomik ocak gözü 1 kW
- Düğmeden otomatik ateşleme
- Gaz emniyeti
- Çelik ocak ızgarası
- Cam üst kapak
- Geniş fırın iç hacmi: 67 l
- Multifonksiyonel Fırın
- 8 Pişirme programı: Alt /üst ısıtma, Alt ısıtma, Sıcak hava (turbo), Pizza programı, Buz çözme, Fanlı ızgara, Opsiyonel büyük yüzeyli ızgara, Opsiyonel küçük yüzeyli ızgara
- Elektronik saat
- Manuel hızlı ısıtma
- Çocuk kilidi
- Katalitik fırın arka duvarı
- Fırın içi aydınlatma
- Yan tel raflar
- Tepsi saklama çekmecesi
- Yüksekliği ayarlanabilir ayaklar
- Fabrika çıkışı LPG'li (28/30 mbar)

beraberindeki aksesuarlar

2 x Emaye tepsi, 1 x Izgara teli, 1 x Üniversal tava

4242006219444

PROFILO

Gazlı/Elektrikli Solo Fırın, beyaz
FRS4111WML

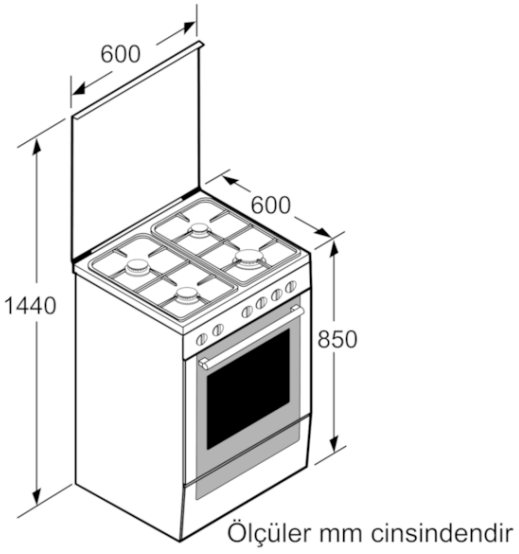

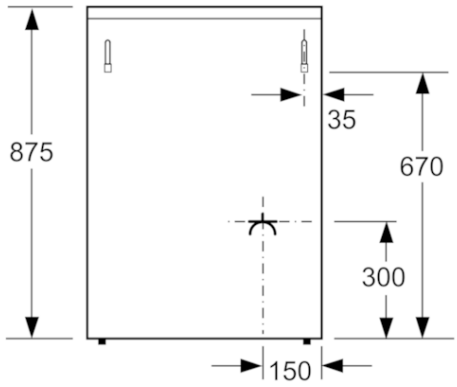

Ölçüler mm cinsindendir

Özellikler

Kostrüksiyon şekli: Solo
cihaz ölçüsü (mm): 850 x 600 x 600
Elektrik kablosu uzunluğu (cm): 120
Net ağırlık (kg): 54,487
Brüt ağırlık (Kg): 58,0
EAN numarası: 4242006219444

Sarfiyat ve baðlantý özellikleri

Number of cavities (2010/30/EC): 1
Fırın içi hacmi, fırın içi 1 (l): 66
Enerji Sınıfı: A
Energy consumption per cycle conventional (2010/30/EC): 0,98
Energy consumption gas oven per cycle conventional (2010/30/EC):
Energy consumption per cycle forced air convection (2010/30/EC): 0,84
Energy consumption gas oven per cycle forced air convection (2010/30/EC):
Energy efficiency index (2010/30/EC): 101,2
elekrtik bağlanı değeri (W): 3200
Akım (A): 16
Gerilim (V): 230
Frekans (Hz): 50
Fiş tipi: Topraklı Standart fiş

üretim tarihi 2019-06-02