PROFiLO

Ankastre Fırın, 60 x 60 cm, Beyaz
FRMA325B1



- 3D Fry Sağlıklı Kızartma Tepsisi ile daha az yağ kullanarak lezzetli yemekler hazırlamak çok kolay!
- 3D Plus Sıcak hava özelliği, fırın içindeki ısıyı eşit olarak dağıtarak ideal pişirme imkanı sunar.
- A enerji sınıfı, düşük enerji tüketimi ile mükemmel pişirme sağlar.
- 3D Plus Sıcak Hava, fırınınızın içerisindeki sıcak havayı mükemmel şekilde dağıtır. 3 tepsi yemeği aynı anda ve eşit şekilde pişirmenizi sağlar.
- KolayTemizlik özelliği fırınınızın arka duvarında bulunan ve fırın temizliğini kolaylaştırarak enerji tasarrufu sağlayan temizlik yardımcınızdır.

Teknik bilgiler

Kurulum tipi: ..... Ankastre
Temizlik: ..... EcoClean Direct programı
Kurulum için gerekli yuva ölçüleri: ..... 575-597 x 560-568 x 550 mm
Ürün Ölçüleri (Yükseklik x Genişlik x Derinlik): ..... 595x594x548 mm
Ambalajlı ürün boyutları: ..... 680x655x680 mm
panelin malzemesi: ..... cam
kapı malzemesi: ..... cam
Net Ağırlık: ..... 29.7 kg
fırın içi hacmi, fırın içi 1: ..... 66 litre
Pişirme metodu: ..... Defrost (buz çözme), Sıcak hava - hassas , Sıcak hava, Konvansiyonel ısıtma, Pizza pişirme ayarları, Alttan ısıtma, Sıcak hava dolaşımlı ızgara, Büyük alanlı vario ızgara
Elektrik kablosu uzunluğu: ..... 100 cm
EAN numarası: 4242006311995
Number of cavities (2010/30/EC): 1
Enerji sınıfı[1]: ..... A
Energy consumption per cycle conventional (2010/30/EC): . 0.98 kWh/çevrim
Energy consumption per cycle forced air convection (2010/30/EC): ..... 0.79 kWh/çevrim
Energy efficiency index (2010/30/EC): ..... 95.2 %
Isıtma Gücü: ..... 3300 W
Akım: ..... 16 A
Nominal gerilim: ..... 220-240 V
Frekans: ..... 50-60 Hz
Elektrik bağlantı tipi: ..... Dik açı yassı uçlu GB fiş
Entegre aksesuarlar: ..... 1 x Kombi tel ızgara, 1 x Üniversal tava, 1 x Fırın tepsisi Air Fry

beraberindeki aksesuarlar

1 x Kombi tel ızgara, 1 x Üniversal tava, 1 x Fırın tepsisi Air Fry

Tercihe bağlı aksesuarlar

F11CO13A1 Izgara sacı

[1] Enerji Verimlilik Sınıfı Ölçeği (A+++'dan D'ye)

Ankastre Fırın, 60 x 60 cm, Beyaz
FRMA325B1

Fırın türü / Isıtma türü

- 8 pişirme programına sahip Ankastre elektrikli fırın: Turbo, Alt / üst ısıtma, Hava dolaşımlı ızgara, Pizza programı, alt ısıtma, Çözme, Hassas sıcak hava , küçük/büyük yüzeyli ızgara
- Sıcaklık aralığı 50 °C - 275 °C
- 66 Litre iç hacim

Tel raf

- Raf seviyesi: 5 adet
- 1 kademe teleskop tepsi mekanizması

Dizayn:

- Çevirmeli kontrol
- Fırın iç yüzeyi: Antrasit Emaye

Temizlik:

- KolayTemizlik özelliği arka panel
- Tamamen cam iç kapak

Konfor:

- LED-dokunmatik ekran (kırmızı)
- Elektronik saat
- automatic start
- Metal tutamak
- Hızlı ısıtma
- Halojen aydınlatma
- Soğuk hava fanı

Aksesuarlar:

- Kombi tel ızgara, Üniversal tava, Fırın tepsisi Air Fry

Güvenlik:

- Ön cam ısısı maksimum 50° C
- Çocuk emniyet tuşu

Teknik Bilgi:

- Elektrik kablosu uzunluğu: 100 cm
- Nominal gerilim: 220 - 240 V
- Toplam elektrik kullanım değeri: 3.3 kW
- Enerji verimlilik derecesi (acc. EU Nr. 65/2014): A
- Konvensiyonel modda tek çevrimdeki güç tüketimi: 0.98 kWh
- Fanlı kullanımda tek çevrimdeki güç tüketimi: 0.79 kWh
- Gövde sayısı: 1
- Isı kaynağı: elektrik
- İç hacim: 66 Litre<

/IB:Font>**Boyutlar:**

- Ürün boyutu (YxGxD): 595 mm x 594 mm x 548 mm
- Montaj ölçüleri (YxGxD): 575 mm - 597 mm x 560 mm - 568 mm x 550 mm
- "Lütfen ankastre ölçüleri için kurulum teknik çizimlerini inceleyiniz."

Ankastre Fırın, 60 x 60 cm, Beyaz
FRMA325B1

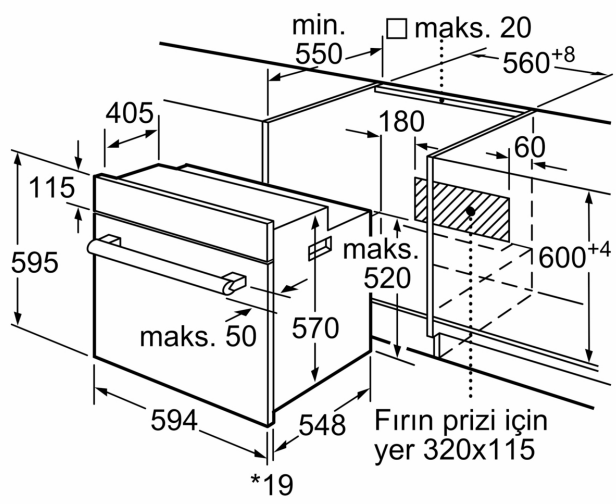

* Metal ön cephe için 20 mm

Ölçüler mm cinsindendir

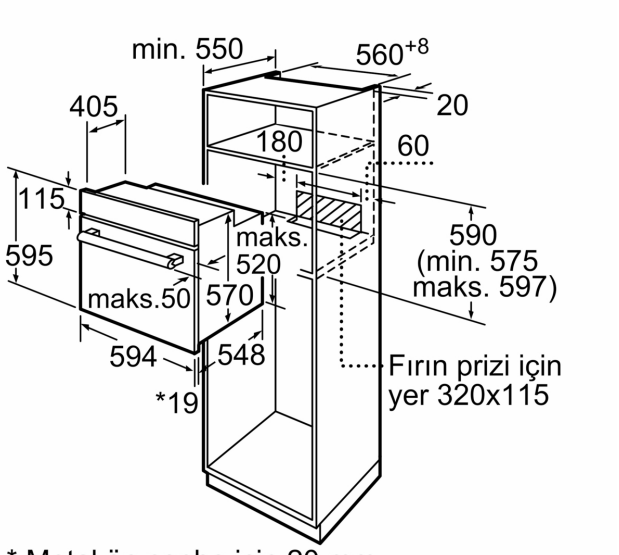

* Metal ön cephe için 20 mm

Ölçüler mm cinsindendir

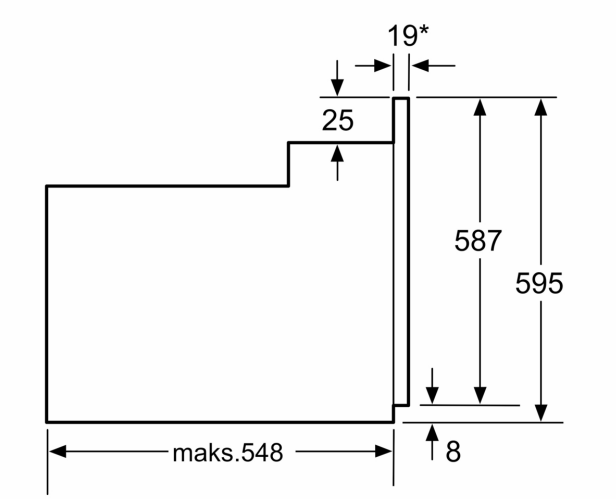

* Metal ön cephede 20mm

Ölçüler mm cinsindendir