Serie 8, Duvar Tipi Davlumbaz, 90 cm, Siyah Cam, Siyah
DWK98PK60T

Tercihe bağlı aksesuarlar

DWZ6HK1H3 Kömür vatka tabakası filtresi

Mutfağınızı planlamanız için size özgürlük veren duvar tipi davlumbaz

- **RGB renk skalası ile davlumbaz ışığınızın rengini istediğiniz gibi değiştirin.**
- **El hareketlerini algılayabilen sensörü sayesinde zahmetsiz kullanım**
- **Günışığı Optimizasyonu ile mutfağınızda mükemmel aydınlatma için doğal günışığı tonlarını deneyimleyin.**
- **Otomatik Kapanma Zamanlayıcısı özelliği sayesinde davlumbaz, yemek pişirdikten sonra 15 dakika daha mutfağınızdaki havayı temizlemeye devam eder ve otomatik olarak kapanır.**

Teknik bilgiler

baca rengi: ..... siyah
tipi: ..... Duvara-monte
Elektrik Kablosu Uzunluğu: ..... 180 cm
Kurulum için gerekli yuva ölçüleri: ..... GENERAL.N_A mm
baca yüksekliği: ..... GENERAL.N_A mm
Yükseklik (mm): ..... 350 mm
Elektrikli ocak üzerindeki minimum mesafe: ..... 470 mm
Gazlı ocak üzerindeki minimum mesafe: ..... 570 mm
Net Ağırlık: ..... 12.9 kg
Kontrol Tipi: ..... Elektronik
Kademe Seviyesi: ..... 3 kademe + 2 yoğun kademe
Emiş Gücü: ..... 760 m^3/h
hava dolaşımlılarda , boost kademede çalışırken hava çekme: .. 655.0 m^3/h
Emiş Gücü: ..... 535 m^3/h
hava çıkışlılarda ,yoğun kademede çalışırken hava çekme: ... 760 m^3/h
Maximum Air flow: ..... 760 m^3/h
Aydınlatma sayısı: 1
Ses seviyesi: ..... 63 dB(A) re 1pW
Boru çapı: ..... 150 / 120 mm
Yağ filtresi malzemesi: ..... Yıkanabilir alüminyum
EAN numarası: 4242005453245
Güç: ..... 146 W
Akım: ..... 0 A
Nominal Gerilim: ..... 220-240 V
Frekans: ..... 50-60 Hz
Elektrik Bağlantı Tipi: ..... Topraklı standart fiş
Montaj tipi: ..... Duvara-monte

4 242005 453245

Serie 8, Duvar Tipi Davlumbaz, 90 cm, Siyah Cam, Siyah
DWK98PK60T

Mutfağınızı planlamanız için size özgürlük veren duvar tipi davlumbaz

Model:

- DWK98PK60T
- Eğimli Davlumbaz
- Duvara monte edilebilir
- Cam dekorlu köşeler & Siyah
- 90 cm genişlik
- Hava çıkışlı (bacalı) ve hava dolaşımlı (bacasız) kullanıma uygun
- Hava dolaşımlı kullanım (bacasız) için hava dolaşım kiti (aksesuar) gereklidir
- Bağlantı değeri: 146 W
- 1 adet LED bar 8W
- Renk Sıcaklığı: 6500 K
- Işık Yoğunluğu: 300 lux
- Emiş gücü (DIN/EN 61591 normu ölçümlerine göre) max. 760 $м^3$/h
- Max. ses seviyesi: 63 dB* (normal kullanımda)
- Enerji Sınıfı: A++*
- Ortalama Enerji Tüketimi: 20.8 kWh/yıl*
- Aydınlatma Enerji Sınıfı: A*
- Yağ Filtresi Enerji Sınıfı: D*

Konfor:

- Aydınlatma ve güç kademeleri seçimi için: TouchControl (dokunmatik tuşlar)
- 3 güç kademesi ve 2 yoğun kademe
- Renk Sıcaklığı: 6500 K
- Işık Yoğunluğu: 300 lux
- Metal yağ filtresi
- Yağ filtresi için doluluk göstergesi
- Hava çıkışlı (YxGxD): 750-1080 x 896 x 384 mm
- Hava dolaşımlı (YxGxD): 854-1080 x 896 x 384 mm
- 150 mm, 120 mm çapında baca borusu ile kullanıma uygundur
- Elektrik kablo uzunluğu: 1.8 m
- Tek yönlü klape

Serie 8, Duvar Tipi Davlumbaz, 90 cm, Siyah Cam, Siyah
DWK98PK60T

Ölçüler mm cinsindendir

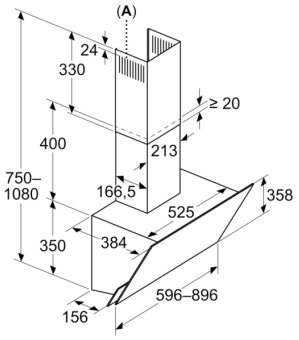

A: Hava çıkışı – kirli hava çıkışı boşlukları aşağı bakacak şekilde monte edilmelidir

Ölçüler mm cinsindendir

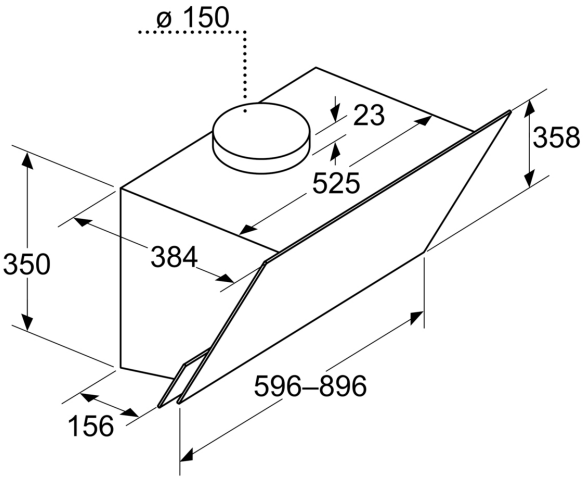

Ölçüler mm cinsindendir

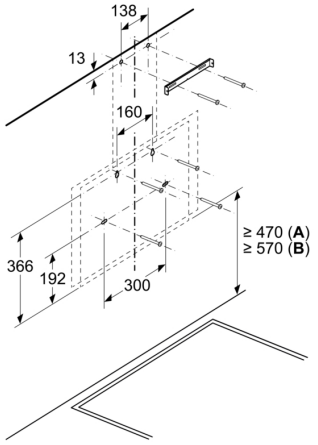

A: Elektrik

B: Gazlı - Tava desteğinin üst kenarından