Serie 6, Duvar Tipi Davlumbaz, 60 cm, Beyaz Cam Yüzey, Beyaz DWK67PJ20T

Mutfağınızı planlamanız için size özgürlük veren duvar tipi davlumbaz

- **El hareketlerini algılayabilen sensörü sayesinde zahmetsiz kullanım**
- **Maksimum hızda bile sadece 59 dB ile minimum sessizlikte çalışır.**
- **Otomatik Kapanma Zamanlayıcısı özelliği sayesinde davlumbaz, yemek pişirdikten sonra 15 dakika daha mutfağınızdaki havayı temizlemeye devam eder ve otomatik olarak kapanır.**
- **Ayarlanabilir Parlaklık özelliği ile pişirme alanınızı istediğiniz gibi aydınlatın.**
- **Yüksek yağ yakalama kapasitesine sahip ve bulaşık makinesinde yıkanabilir filtreler. Üstelik temizlik göstergesi ile zahmetsiz kullanım.**

Tercihe bağlı aksesuarlar

DWZ1GK5K2	Havalandırma kanalı
DWZ6HK1E2	Kömür vatka tabakası filtresi
DWZ6HK1H3	Kömür vatka tabakası filtresi
DWZ6HK1H4	Aktif kömür filtresi

Teknik bilgiler

baca rengi: ..... paslanmaz çelik
tipi: ..... Duvara-monte
Elektrik Kablosu Uzunluğu: ..... 180 cm
Kurulum için gerekli yuva ölçüleri: ..... GENERAL.N_A mm
baca yüksekliği: ..... GENERAL.N_A mm
Yükseklik (mm): ..... 400 mm
Elektrikli ocak üzerindeki minimum mesafe: ..... 470 mm
Gazlı ocak üzerindeki minimum mesafe: ..... 570 mm
Net Ağırlık: ..... 12.4 kg
Kontrol Tipi: ..... Elektronik
Kademe Seviyesi: ..... 2 kademe + yoğun kademe
Emiş Gücü: ..... 510 m^3/h
hava dolaşımlılarda , boost kademede çalışırken hava çekme: .. 307.0 m^3/h
Emiş Gücü: ..... 296 m^3/h
hava çıkışlılarda ,yoğun kademede çalışırken hava çekme: ... 700 m^3/h
Maximum Air flow: ..... 510 m^3/h
Aydınlatma sayısı: 2
Ses seviyesi: ..... 59 dB(A) re 1pW
Boru çapı: ..... 120 / 150 mm
Yağ filtresi malzemesi: ..... Yıkanabilir alüminyum
EAN numarası: 4242005463176
Güç: ..... 234 W
Akım: ..... GENERAL.N_A A
Nominal Gerilim: ..... 220-240 V
Frekans: ..... 50-60 Hz
Elektrik Bağlantı Tipi: ..... Topraklı standart fiş
Montaj tipi: ..... Duvara-monte

4 242005 463176

Serie 6, Duvar Tipi Davlumbaz, 60 cm, Beyaz Cam Yüzey, Beyaz DWK67PJ20T

Mutfağınızı planlamanız için size özgürlük veren duvar tipi davlumbaz

Model:

- DWK67PJ20T
- Duvara monte edilebilir
- Eğimli Davlumbaz

Tasarım:

- Cam dekorlu köşeler & Beyaz
- Aydınlatma ve güç kademeleri seçimi için: TouchControl (dokunmatik tuşlar)
- Metal yağ filtresi

Çalışma ve Güç:

- 2 güç kademesi ve 1 yoğun kademe
- Emiş gücü (DIN/EN 61591 normu ölçümlerine göre) max. 700 $м^3$/h
- 2 adet 3W LED aydınlatma
- Hava çıkışlı (bacalı) ve hava dolaşımlı (bacasız) kullanıma uygun
- Hava dolaşımlı kullanım (bacasız) için hava dolaşım kiti (aksesuar) gereklidir

Konfor:

- Max. ses seviyesi: 59 dB* (normal kullanımda)
- Işık Yoğunluğu: 260 lux
- Renk Sıcaklığı: 3000 K

Ölçüler:

- 60 cm genişlik
- Hava çıkışlı (YxGxD): 750-750 x 596 x 390 mm
- Hava dolaşımlı (YxGxD): 750-750 x 596 x 390 mm
- 120 mm, 150 mm çapında baca borusu ile kullanıma uygundur

Serie 6, Duvar Tipi Davlumbaz, 60 cm, Beyaz Cam Yüzey, Beyaz
DWK67PJ20T

Ölçüler mm cinsindendir

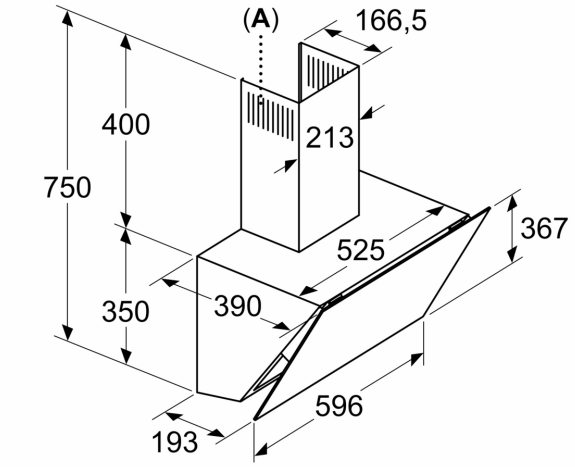

A: Hava çıkışı – kirli hava çıkışı boşlukları aşağı bakacak şekilde monte edilmelidir

Ölçüler mm cinsindendir

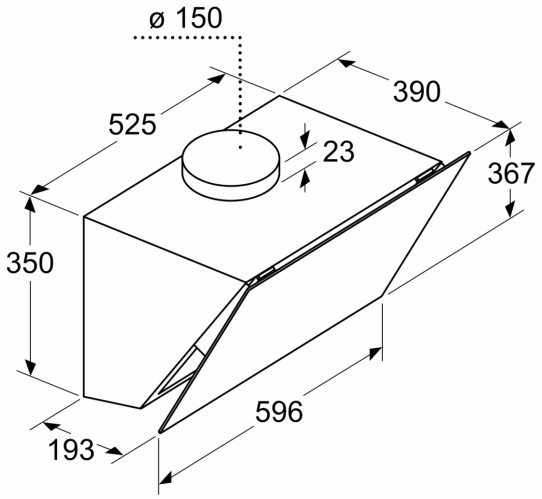

Ölçüler mm cinsindendir

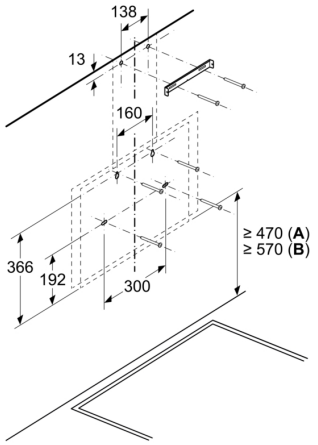

A: Elektrik

B: Gazlı - Tava desteğinin üst kenarından

Ölçüler mm cinsindendir

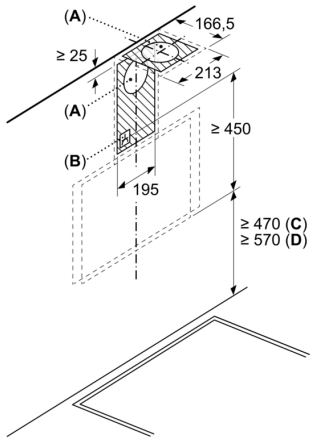

A: Atık hava çıkışı
B: Priz
C: Elektrik
D: Gazlı - Tava desteğinin üst kenarından